ECOS

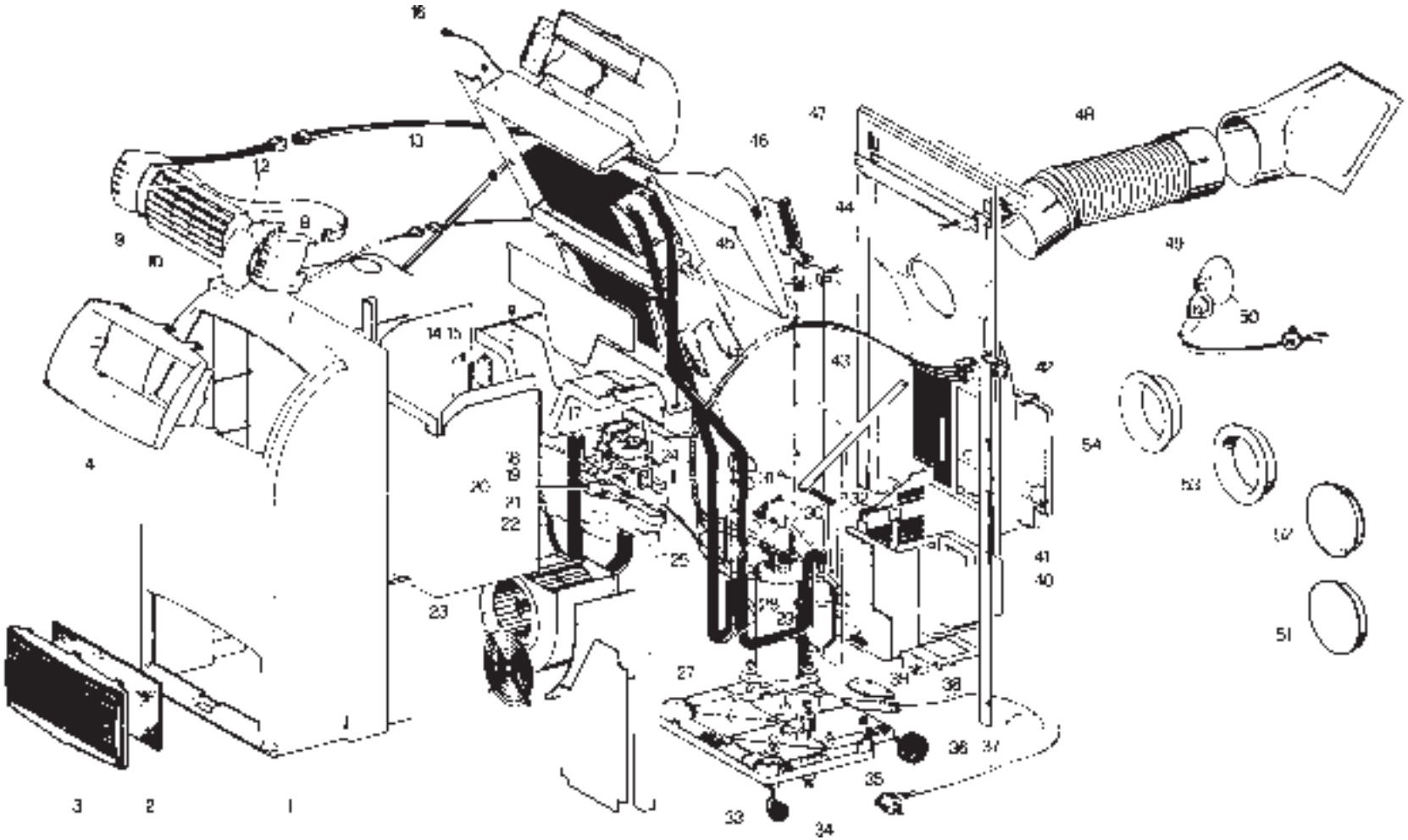

ECOS

Ecos	Codici ricambi condizionatori/ *Air conditioner spare part*

Codice / *Code*	Pos. / *Item*	Descrizione / *Description*
281420A90	1	Cofano anteriore / *Front casing*
271931A	2	Filtro aria anteriore / *Front air filter*
281424A91	3	Griglia aria inferiore ingresso aria / *Bottom air inlet grille*
281425A91	4	Cornice griglia uscita aria / *Air outlet grille frame*
281374A93	7	Sportello copri manopola / *Knob cover door*
281358A91	8	Fianco interno dx cornice / *Frame right inside panel*
281359A91	9	Fianco interno sx cornice / *Frame left inside panel*
281353A91	10	Griglia uscita aria / *Air outlet grille*
592204A91	12	Gr. pannello led e display / *Display and LED panel assembly*
256483A	13	Batteria evaporante / *Evaporator battery*
275964A	14	Condens. MF 25 codolo-fast.doppio (G) / *Condens. MF 25 tang-fast.double (G)*
276052A	14	Condens. MF 15/370 cod.-fast.doppio (C) / *Condens. MF 15/370 tang-fast.double (C)*
275977A	15	Condens. MF 3.15 codolo-fast.doppio / *Condens. MF 3.15 tang-fast.double*
276592A	16	Ionizzatore / *Ioniser*
275998A	17	Microinterruttore 83161.527 (4A) / *83161.527 microswitch (4A)*
281344A72	18	Supporto microinterruttore / *Microswitch support*
281392A72	19	Coperchio elastico supporto pompa / *Pump support elastic cover*
281193A	20	Galleggiante L= 30 mm (Pet Rosso) / *Float L= 30 mm (Pet Red)*
281432A72	21	Vaschetta pompa galleggiante / *Pump float tray*
281517A	22	Manicotto gomma / *Rubber sleeve*
276002A	23	Ventilatore centrifugo / *Centrifugal fan*
275989A	24	Pompa smaltimento condensa / *Condensate elimination pump*
281521A	25	Tubo scarico acqua / *Water drainpipe*
275942A	27	Compressore Goldstar QB134PE12A / *QB134PE12A Goldstar compressor*
276060A	27	Compressore Carrier EAF090111A / *EAF090111A Carrier compressor*
275938A	28	Klixon compressore MRA 12009 (G) / *MRA 12009 thermal switch compressor (G)*
276061A	28	Klixon compressore MRA 5749 (C) / *MRA 5749 thermal switch compressor (C)*
242334A	29	Molla klixon compressore (G) / *Thermal switch compressor spring (G)*
271968A	30	Guarnizione coperchio compressore (G) / *Compressor cover seal (G)*
271977A	30	Guarnizione coperchio compr. (C) / *Compressor cover seal (C)*
277566A	31	Coperchio protezione klixon (G) / *Thermal switch protective cover (G)*
277578A	31	Coperchio protezione klixon (C) / *Thermal switch protective cover (C)*
255575A	32	Cavetto terra / *Earth wire*
279308A72	33	Ruota anteriore / *Front castor*
281440A72	34	Base inferiore / *Bottom base*
281507A	35	Antivibrante compressore / *Compressor vibration-damper*
281433A91	36	Ruota post. (D= 65 mm) con perno corto / *Back castor (D= 65 mm) with short pin*
255546A70	37	Cavo alimentazione L=2500 mm / *Power cable L=2500 mm*
275958A	38	Morsettiera 3 poli PA 244/C / *3 stud terminal block PA 244/C*
275930A	39	Microinterruttore 83163.056 (16 A) / *83163.056 microswitch (16 A)*
281450A	40	Tanica raccolta condensa / *Condensate collection tank*
592333A85	41	Gr.griglia posteriore + filtro / *Filter+back grille assembly*
275911A	42	Interruttore con spia / *Switch with pilot light*
255519A	43	Cablaggio generale / *General wiring*
275909A	44	Tasto basculante di potenza (verde) / *Power key (green)*
256482A	45	Batteria condensante / *Condenser battery*
281410A85	46	Convogliatore aria / *Air conveyor*
281423A85	47	Schienale / *Back panel*
598701A71	48	Gr. Tubo flessibile spiralato mt 1 - D.120 / *Spiralled hose assembly 1 m - D.120*
281428A85	49	Convogliatore aria finestra / *Window air conveyor*
592468A90	50	Gr.ventosa blocca finestra / *Window suction locking system*
281426A85	51	Tappo flangia (grigio) / *Flange cap (grey)*
281426A75	52	Tappo flangia (Kostil trasparente) / *Flange cap (Kostil transparent)*
281429A85	53	Flangia per tubo (grigio) / *Flange for pipe (grey)*
281429A75	54	Flangia per tubo (Kostil trasparente) / *Flange for pipe (Kostil transparent)*