LENNOX™

PRODUKT-KATALOG

PROVIDING GLOBAL SYSTEM SOLUTIONS

GEBLÄSE-KONVEKTOR OHNE GEHÄUSE
QUANTUM U

Deutsch/02-2005

QUANTUM U

VORSTELLUNG DER BAUREIHE

Die **QUANTUM U** kann innerhalb der Abhangdecke oder im Flur montiert werden. Die **QUANTUM U** wird so montiert, dass sie nicht im klimatisierten Raum hängt. Die Wartung kann ohne betreten des Raumes erfolgen.. Für leichten Zugang ist die **QUANTUM U** mit Scharnieren bzw. die **QUANTUM U** mit Schnellverschlüssen ausgerüstet.

AUFBAU DER MASCHINE

- Der radiale Hochdruck-Ventilatorkonvektor QUANTUM U kann in einiger Entfernung zum Raum montiert werden. In Zusammenhang mit dem niederigen Geräuschniveau erzielt man höchsten Komfort.
- Bauteile :
  - Doppellüfter
  - 3-Stufen-Motor

  Für leichten Zugang ist die **QUANTUM U** mit Scharnieren bzw. die die **QUANTUM U** mit Schnellverschlüssen ausgerüstet.
- Das Gehäuse der QUANTUM besteht aus 10/10 oder 12/10 verzinktem Stahlblech mit schwerer thermischen und akustischen Isolierung (90 kg/m^3).
- Filter G4 mit Zugang über Türen mit Schanieren
- Das Kühlregister besteht aus 3 oder 4 Rohrreihen mit aufgepressten Alulamellen. Das register ist in einer isolierten Tropfwanne installiert.
- Elektroheizung oder Warmwasserheizregister (optional)
- Kondensatablauf

OPTIONEN

- Frischluftanschluß, optional mit Strömungswächter
- Warmwasserheizregister
- Elektroheizung mit Thermostat, manueller Reset
- Nebenraumanschluss für die Versorgung eines 2. Raumes
- Verschiedene Thermosat und Ventil Kombinationen :
  - Thermostat und 2-Wegeventil für 2-Leiter-System nur Kühlen
  - Thermostat und 2-Wegeventil für 2-Leiter-System Kühlen und Heizen
  - Thermostat und 2-Wegeventil für 4-Leiter-System nur Kühlen
  - Thermostat und 3-Wegeventil für 2-Leiter-System
  - Thermostat und 3-Wegeventil für 2-Leiter-System Kühlen und Heizen
  - Thermostat und 3-Wegeventil für 4-Leiter-System

TECHNISCHE DATEN

QUANTUM U		1	2	3	4
Luftmenge [1]					
Niedrige Drehzahl	m^3/h	265	428	419	529
Mittlere Drehzahl	m^3/h	406	615	602	680
Hohe Drehzahl	m^3/h	506	748	733	825
Gesamtkälteleistung - 2- und 4-Leiter-System [2]					
Niedrige Drehzahl	W	1830	2500	2920	3530
Mittlere Drehzahl	W	2440	3160	3660	4120
Hohe Drehzahl	W	2810	3750	4150	4690
Fühlbare Kälteleistung - 2- und 4-Leiter-System [2]					
Niedrige Drehzahl	W	1260	1890	2120	2620
Mittlere Drehzahl	W	1740	2470	2770	3110
Hohe Drehzahl	W	2050	2800	3140	3540
Heizleistung - 4-Leiter-System [3]					
Niedrige Drehzahl	W	1040	1370	1330	1530
Mittlere Drehzahl	W	1430	1790	1750	1830
Hohe Drehzahl	W	1690	2040	1970	2050
Heizleistung - 2-Leiter-System [4]					
Niedrige Drehzahl	W	1880	2590	3060	3630
Mittlere Drehzahl	W	2590	3390	4000	4340
Hohe Drehzahl	W	3070	3840	4540	4940
Druckverlust Kältekreis - 2- und 4-Leiter-System [2]					
Niedrige Drehzahl	kPa	5,8	9,2	16,3	20,6
Mittlere Drehzahl	kPa	8,6	12,8	21,7	26,4
Hohe Drehzahl	kPa	9,9	15,6	26,6	32,7
Druckverlust Heizkreis - 4-Leiter-System [3]					
Niedrige Drehzahl	kPa	4,1	5,4	5,2	6
Mittlere Drehzahl	kPa	5,4	6,9	6,8	7
Hohe Drehzahl	kPa	6,3	7,9	7,7	7,9
Druckverlust Heizkreis - 2-Leiter-System [4]					
Niedrige Drehzahl	kPa	6,0	9,1	15,4	21,8
Mittlere Drehzahl	kPa	8,9	13,2	22,1	28,2
Hohe Drehzahl	kPa	11	16,1	27,4	33,6
Leistung Elektroheizung - 230/1/50 Hz					
1	W	1000	1000	1000	1000
2	W	1800	1800	1800	1800
Motordaten - 230V/1/50 Hz					
Leistung [5]	W	157	182	178	288
Stromaufnahme [6]	A	0,7	0,86	0,84	1,22
Schalldruckpegel [7]					
Niedrige Drehzahl	dBA	53,5	57,0	57,0	60,5
Mittlere Drehzahl	dBA	55,8	64,4	64,4	65,8
Hohe Drehzahl	dBA	59,7	67,0	67,0	71,7

(1) Gemessen bei einer Raumtemperatur von 20°C mit einer externen Pressung von 0 Pa
(2) Rücklufttemperatur 27°C TK, -19°C FK, Wassertemperatur 7-12°C
(3) Rücklufttemperatur 20°C, Wassertemperatur 70 - 60°C
(4) Rücklufttemperatur 20°C Wassereintrittstemperatur 50°C, selben Menge wie (2)
(5) Leistungsaufnahme (hohe Drehzahl)
(6) Stromaufnahme (hohe Drehzahl)
(7) Schalldruckpegel nach ISO 3743

AUSWAHLTABELLE: LUFTMENGE / VERFÜGBARE PRESSUNG

Rücklufttemperatur : 25 ± 1 °C / 50 ± 10 %HR
Eintritt- / Austrittwassertemperatur : 7 - 12 °C

- Verfügbarer statischer Druck = 50 Pa

QUANTUM U	QULC	1			2		
Drehzahl		***1***	***2***	***3***	***1***	***2***	***3***
Luftmenge	m^3/h	256	390	487	396	589	720
Gesamtkälteleistung	W	1646	2152	2489	2172	2805	3217
Fühlbare Kälteleistung	W	1170	1591	1888	1687	2287	2642

QUANTUM U	QULC	3			4		
Drehzahl		***1***	***2***	***3***	***1***	***2***	***3***
Luftmenge	m^3/h	389	577	706	493	651	789
Gesamtkälteleistung	W	2504	3233	3709	3068	3682	4187
Fühlbare Kälteleistung	W	1892	2565	2963	2341	2876	3328

- Verfügbarer statischer Druck = 75 Pa

QUANTUM U	QULC	1			2		
Drehzahl		***1***	***2***	***3***	***1***	***2***	***3***
Luftmenge	m^3/h	241	377	473	371	569	698
Gesamtkälteleistung	W	1582	2110	2448	2090	2750	3135
Fühlbare Kälteleistung	W	1123	1560	1841	1621	2220	2597

QUANTUM U	QULC	3			4		
Drehzahl		***1***	***2***	***3***	***1***	***2***	***3***
Luftmenge	m^3/h	364	557	684	471	631	765
Gesamtkälteleistung	W	2409	3170	3614	2996	3610	4079
Fühlbare Kälteleistung	W	1818	2490	2913	2256	2820	3243

- Verfügbarer statischer Druck = 100 Pa

QUANTUM U	QULC	1			2		
Drehzahl		***1***	***2***	***3***	***1***	***2***	***3***
Luftmenge	m^3/h	227	362	455	346	544	671
Gesamtkälteleistung	W	1519	2047	2384	1980	2667	3052
Fühlbare Kälteleistung	W	1061	1513	1794	1532	2153	2509

QUANTUM U	QULC	3			4		
Drehzahl		***1***	***2***	***3***	***1***	***2***	***3***
Luftmenge	m^3/h	339	534	658	449	611	739
Gesamtkälteleistung	W	2282	3075	3519	2888	3538	4007
Fühlbare Kälteleistung	W	1718	2415	2814	2171	2764	3187

- Verfügbarer statischer Druck = 125 Pa

QUANTUM U	QULC	1			2		
Drehzahl		***1***	***2***	***3***	***1***	***2***	***3***
Luftmenge	m^3/h	212	343	435	322	516	639
Gesamtkälteleistung	W	1456	1983	2321	1898	2585	2970
Fühlbare Kälteleistung	W	1014	1451	1732	1443	2065	2420

QUANTUM U	QULC	3			4		
Drehzahl		***1***	***2***	***3***	***1***	***2***	***3***
Luftmenge	m^3/h	315	505	626	426	588	713
Gesamtkälteleistung	W	2187	2980	3424	2780	3430	3899
Fühlbare Kälteleistung	W	1619	2316	2714	2087	2679	3102

- Verfügbarer statischer Druck = 150 Pa

QUANTUM U	QULC	1			2		
Drehzahl		***1***	***2***	***3***	***1***	***2***	***3***
Luftmenge	m^3/h	-	322	413	298	482	602
Gesamtkälteleistung	W	-	1899	2237	1815	2475	2860
Fühlbare Kälteleistung	W	-	1388	1669	1376	1954	2309

QUANTUM U	QULC	3			4		
Drehzahl		***1***	***2***	***3***	***1***	***2***	***3***
Luftmenge	m^3/h	292	473	590	402	565	685
Gesamtkälteleistung	W	2092	2853	3297	2708	3357	3791
Fühlbare Kälteleistung	W	1544	2191	2590	2002	2594	2989

- Verfügbarer statischer Druck = 175 Pa

QUANTUM U	QULC	1			2		
Drehzahl		***1***	***2***	***3***	***1***	***2***	***3***
Luftmenge	m^3/h	-	298	387	275	445	561
Gesamtkälteleistung	W	-	1815	2152	1705	2338	2723
Fühlbare Kälteleistung	W	-	1310	1591	1288	1843	2198

QUANTUM U	QULC	3			4		
Drehzahl		***1***	***2***	***3***	***1***	***2***	***3***
Luftmenge	m^3/h	269	436	550	377	540	656
Gesamtkälteleistung	W	1965	2695	3138	2599	3249	3718
Fühlbare Kälteleistung	W	1444	2067	2465	1918	2510	2905

ABMESSUNGEN

1

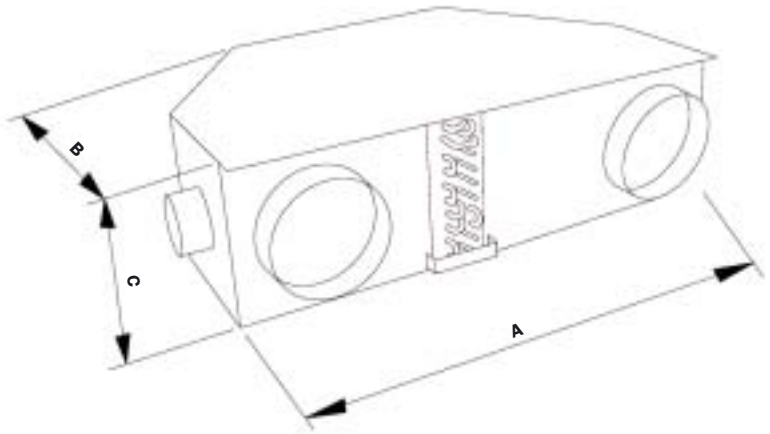

QUANTUM U	QULC	1	2	3	4
Bild		***1***	***1***	***1***	***1***
A	mm	930	930	930	930
B	mm	608	608	608	608
C	mm	270	270	270	270
Gewicht	kg	25,5	25,5	27	27

www.lennoxeurope.com

BELGIEN, LUXEMBURG :	**LENNOX BENELUX N.V./S.A.** www.lennoxbelgium.com
DEUTSCHLAND :	**LENNOX DEUTSCHLAND GmbH** www.lennoxdeutschland.com
FRANKREICH :	**LENNOX FRANCE** www.lennoxfrance.com
GROSSBRITANNIEN, IRLAND :	**LENNOX INDUSTRIES Ltd** www.lennoxind.com
Die NIEDERLANDE :	**LENNOX BENELUX B.V.** www.lennoxbenelux.com
POLEN :	**LENNOX POLSKA Sp. z o. o.** www.lennoxpolska.pl
PORTUGAL :	**LENNOX PORTUGAL Lda.** www.lennoxportugal.com
RUSSLAND :	**LENNOX DISTRIBUTION MOSCOW** www.lennoxrussia.com
SLOWAKEI :	**LENNOX SLOVENSKO s.r.o.** www.lennoxdistribution.com
SPANIEN :	**LENNOX REFAC S.A.** www.lennox-refac.com
TSCHECHISCHE REPUBLIK :	**LENNOX JANKA a. s.** www.janka.cz
UKRAINE :	**LENNOX DISTRIBUTION KIEV** www.lennoxrussia.com
ANDERE EUROPÄISCHE LÄNDER, NAHER OSTEN AFRIKA :	**LENNOX DISTRIBUTION** www.lennoxdistribution.com

QUANTUM_U-PCA-0205-G

Durch die ständige Weiterentwicklung der Lennox Produkte können alle Angaben in diesen Unterlagen kurzfristig und ohne weitere Ankündigung geändert werden!
Hieraus können keine Ersatzansprüche gestellt werden.
Eine falsche Aufstellung, Inbetriebnahme oder Abweichung von unseren Vorgaben kann zu Beschädigungen der Anlage oder Personenschäden führen.
Wir empfehlen wichtige arbeiten nur durch Qualifiziertes Personal oder Lennox Mitarbeiter ausführen zu lassen.