SERIE

WIND

FAN-COILS ZENTRIFUGAL

Eden®

Sistemi Idronici per il Clima

TECHNISCHES HANDBUCH

TECHNISCHES DATEN

Allgemeine Abmessungen, Geräte für 2 Leiter Installation - WIND10-60 3
Allgemeine Abmessungen, Geräte für 4 Leiter Installation - WIND10-60 3

Allgemeine Abmessungen, Geräte für 2 Leiter Installation - WIND70-120 4-5
Allgemeine Abmessungen, Geräte für 4 Leiter Installation - WIND70-120 4-5

Allgemeine Technische Daten, für 2 Leiter Installation WIND10-60 6
Korrektur Faktoren für verfügbare Geschwindigkeiten 6

Allgemeine Technische Daten, für 2 Leiter Installation WIND70-120 7
Korrektur Faktoren für verfügbare Geschwindigkeiten 7

Allgemeine Technische Daten, für 4 Leiter Installation WIND10-60 8
Korrektur Faktoren für verfügbare Geschwindigkeiten 8

Allgemeine Technische Daten, für 4 Leiter Installation WIND70-120 9
Korrektur Faktoren für verfügbare Geschwindigkeiten 9

Einsatzbereich 10

Luft leistung Diagram
Mod. WIND10 - 2 Leiter Installation 11
Mod. WIND20 - 2 Leiter Installation 11
Mod. WIND30 - 2 Leiter Installation 11
Mod. WIND40 - 2 Leiter Installation 12
Mod. WIND50 - 2 Leiter Installation 12
Mod. WIND60 - 2 Leiter Installation 12
Mod. WIND70 - 2 Leiter Installation 13
Mod. WIND80 - 2 Leiter Installation 13
Mod. WIND90 - 2 Leiter Installation 13
Mod. WIND100 - 2 Leiter Installation 14
Mod. WIND110 - 2 Leiter Installation 14
Mod. WIND120 - 2 Leiter Installation 14

Mod. WIND10 - 4 Leiter Installation 15
Mod. WIND20 - 4 Leiter Installation 15
Mod. WIND30 - 4 Leiter Installation 15
Mod. WIND40 - 4 Leiter Installation 16
Mod. WIND50 - 4 Leiter Installation 16
Mod. WIND60 - 4 Leiter Installation 16
Mod. WIND70 - 4 Leiter Installation 17
Mod. WIND80 - 4 Leiter Installation 17
Mod. WIND90 - 4 Leiter Installation 17
Mod. WIND100 - 4 Leiter Installation 18
Mod. WIND110 - 4 Leiter Installation 18
Mod. WIND120 - 4 Leiter Installation 18

Schalleistungsspektrum - 2 Leiter Installation - WIND10-120 19
Schalleistungsspektrum - 4 Leiter Installation - WIND10-120 20

Luftseitiger Druckabfall für Standardausstattung - WIND10-90 21-22

Wasserseitiger Druckabfall Diagram - WIND10-120 23

KLIMAKONVEKTOREN ABMESSUNGEN

Allgemeine Merkmale und Beschreibung der Bestandteile 24

Vertikale Wandausführungen mit Abdeckung:
Ausführungen WIND10-WIND120: unterseitige Ansaugung 25
Ausführungen WIND18-WIND128: mit großem Luftansaugungssockel 26
Ausführungen WIND15-WIND95: stirnseitige Ansaugung 27

Horizontale Deckenausführungen mit Abdeckung:
Ausführungen WIND14-WIND94: stirnseitige Ansaugung 27
Ausführungen WIND11-WIND121: mit rücks. gr. Luftansaugungssockel 28
Ausführungen WIND19-WIND129: rückseitige Ansaugung 29

Einbauklimkonvektoren Vertikale Deckenausführungen
Ausführungen WIND12-WIND122: nach oben gerichtetes Ausblasgitter 30
Ausführungen WIND17-WIND127: stirnseitiges Ausblasgitter 31

Einbauklimkonvektoren Horizontale Deckenausführungen
Ausführungen WIND13-WIND123: rückseitige Ansaugung 32

ZUBEHÖR FÜR KLIMAKONVEKTOREN

1-Rangege Hilfswärmetauscher 33

Elektrischer Widerstand 33

ON-OFF Wege Ventile (2 Verbindungen) 34-35
ON-OFF Wege Ventile (3 Verbindungen) 36-37

Pompa scarico condensa 38

Kondensatwanne - vertikale Ausführung 39
Kondensatwanne - horizontale Ausführung 39

Externe Luftansaugöffnung
für Ausführungen WIND0 und WINDx8 40
für Ausführungen WINDx1 40
für Ausführungen WINDx2 und WINDx7 41
für Ausführungen WINDx3 41
Beschichtetes Sockelpaar 42
Großer Luftansaugungssockel 42

Spezielle Stahlkasten (nur für Ausführungen x7) 43
Weiß vorbeschichtetes Blechpaneel (für Ausführungen x7) 44
Weiß vorbeschichtetes Blechpaneel (für Ausführungen x2 e x3) 44
Weiß lackiertes Holzpaneel (für Ausführungen x7) 45
Weiß lackiertes Holzpaneel (für Ausführungen x2 e x3) 45

Ausblasstutzen mit runden Anschlüssen 46
Ansaugstutzen mit runden Anschlüssen und Luftfilter 46
Gerades Luftausblasanschlussteil 47
90° Luftausblasanschlussteil 47
90° Luftansauganschlussteil 48
Ausblasgitter und Ansauggitter (mit Luftfilter) 48
Verstellerbare Aluminium Ausblasgitter (ohne Filter) 49
Fixierte Aluminium Ansauggitter (mit Filter) 49

Teleskopverlängerung für gerade und 90°- Anschlussteile 50
Segeltuchstutzen 50
Verwendungsbeispiel für die Anschlussteile und Gitter 51

Lackierte Rückwand für Standardgehäuse 52
Lackierte Rückwand für Gehäuse mit Sockel 52
Lackierte untere wand ohne Gitter 53
Lackierte untere wand mit Gitter unf Luftfilter 53

BEDIENBLENDE AN BORD DER GERÄTE

Bedienblende an bord der Geräte onhe Thermostat 54-55
Bedienblende an bord der Geräte mit Elektromechanischem Thermostat 56-57
Bedienblende an bord der Geräte mit Elektronischem Thermostat 58-59

FERNBEDIENUNG

Fernsteurung CD1 60
Fernsteurung RCE10E 61
Schnittstellenkarte für die steuerung der 4 Kimakonvektoren 62

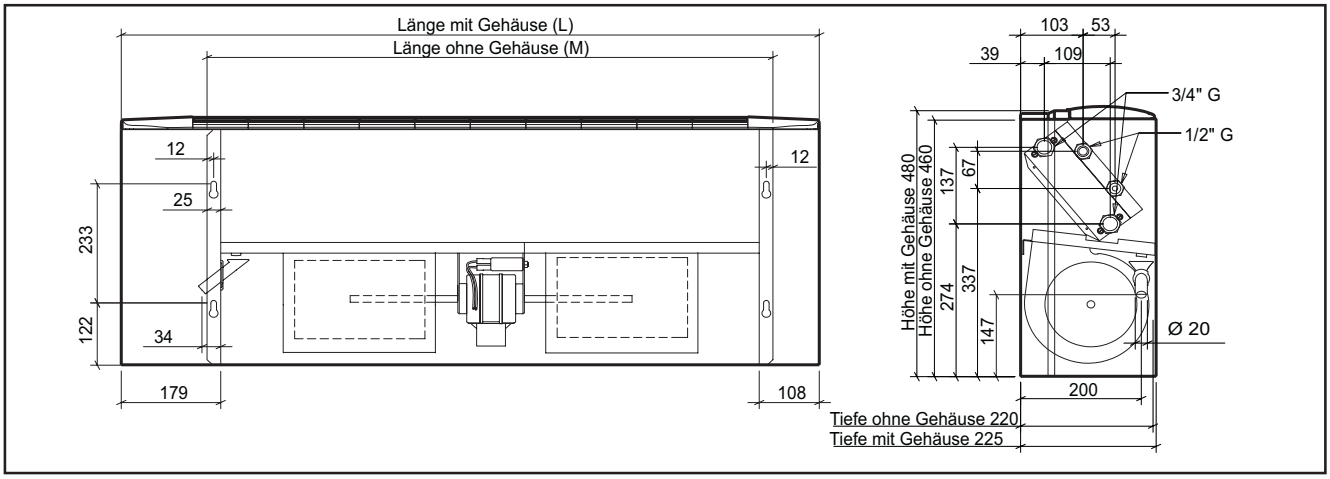

ALLGEMEINE ABMESSUNGEN, GERÄT FÜR 2 LEITER INSTALLATION - WIND10-60

MODELLE			WIND10	WIND20	WIND30	WIND40	WIND50	WIND60
	Anzahl der Ventilatoren	n°	1	1	2	2	2	2
	Anzahl der Wärmetauscher	n°	1	1	1	1	1	1
Wärmetauscher für Kühlung und Heizung	Anzahl der Rohrreihen	n°	3	3	3	3	3	3
	Länge	mm	290	490	690	690	890	890
	Anzahl der Rohre pro Rohrreihe	n°	8	8	8	8	8	8
	Lamellenabstand	mm	2,1	2,1	2,5	2,1	2,5	2,1
	Beschikungkreise Anzahl	n°	3	3	3	3	3	3
	Geometrie	mm x mm	25 x 22	25 x 22	25 x 22	25 x 22	25 x 22	25 x 22
	Anströmfläche	mm	66	66	66	66	66	66
	Austauschfläche	m2	0,058	0,098	0,138	0,138	0,178	0,178
	Gesamtanströmfläche	m2	3,278	5,538	6,635	7,798	8,558	10,059
	Wasserinhalt	litri	0,59	0,93	1,27	1,27	1,61	1,61
	Hydraulische Anschlüsse (Ø Gas Innengewinde)	Ø	3/4"	3/4"	3/4"	3/4"	3/4"	3/4"
Allgemeine Gerät Kennzeichnung	Länge Gerät mit Gehäuse	L (mm)	660	860	1060	1060	1260	1260
	Länge Gerät ohne Gehäuse	M (mm)	420	620	820	820	1020	1020
	Nettogewicht	kg	14	17	22	23	27	28

ALLGEMEINE ABMESSUNGEN, GERÄT FÜR 4 LEITER INSTALLATION - WIND10-60

MODELLE			WIND10	WIND20	WIND30	WIND40	WIND50	WIND60
	Anzahl der Ventilatoren	n°	1	1	2	2	2	2
	Anzahl der Wärmetauscher	n°	2	2	2	2	2	2
Wärmetauscher für Kühlung	Anzahl der Rohrreihen	n°	3	3	3	3	3	3
	Länge	mm	290	490	690	690	890	890
	Anzahl der Rohre pro Rohrreihe	n°	8	8	8	8	8	8
	Lamellenabstand	mm	2,1	2,1	2,5	2,1	2,5	2,1
	Beschikungkreise Anzahl	n°	3	3	3	3	3	3
	Geometrie	mm x mm	25 x 22	25 x 22	25 x 22	25 x 22	25 x 22	25 x 22
	Anströmfläche	mm	66	66	66	66	66	66
	Austauschfläche	m2	0,058	0,098	0,138	0,138	0,178	0,178
	Gesamtanströmfläche	m2	3,278	5,538	6,635	7,798	8,558	10,059
	Wasserinhalt	litri	0,59	0,93	1,27	1,27	1,61	1,61
	Hydraulische Anschlüsse (Ø Gas Innengewinde)	Ø	3/4"	3/4"	3/4"	3/4"	3/4"	3/4"
Wärmetauscher für Heizung	Anzahl der Rohrreihen	n°	1	1	1	1	1	1
	Länge	mm	280	480	680	680	880	880
	Anzahl der Rohre pro Rohrreihe	n°	8	8	8	8	8	8
	Lamellenabstand	mm	2,1	2,1	2,5	2,1	2,5	2,1
	Beschikungkreise Anzahl	n°	1	1	1	1	1	1
	Geometrie	mm x mm	25 x 25	25 x 25	25 x 25	25 x 25	25 x 25	25 x 25
	Anströmfläche	mm	25	25	25	25	25	25
	Austauschfläche	m2	0,056	0,096	0,136	0,136	0,176	0,176
	Gesamtanströmfläche	m2	1,233	2,115	2,544	2,996	3,292	3,877
	Wasserinhalt	litri	0,19	0,31	0,42	0,42	0,53	0,53
	Hydraulische Anschlüsse (Ø Gas Innengewinde)	Ø	1/2"	1/2"	1/2"	1/2"	1/2"	1/2"
Allgemeine Gerät Kennzeichnung	Länge Gerät mit Gehäuse L	mm	660	860	1060	1060	1260	1260
	Länge Gerät ohne Gehäuse M	mm	420	620	820	820	1020	1020
	Nettogewicht	kg	15	18	23	24	28	29

MODELLO WIND 70, 80, 90

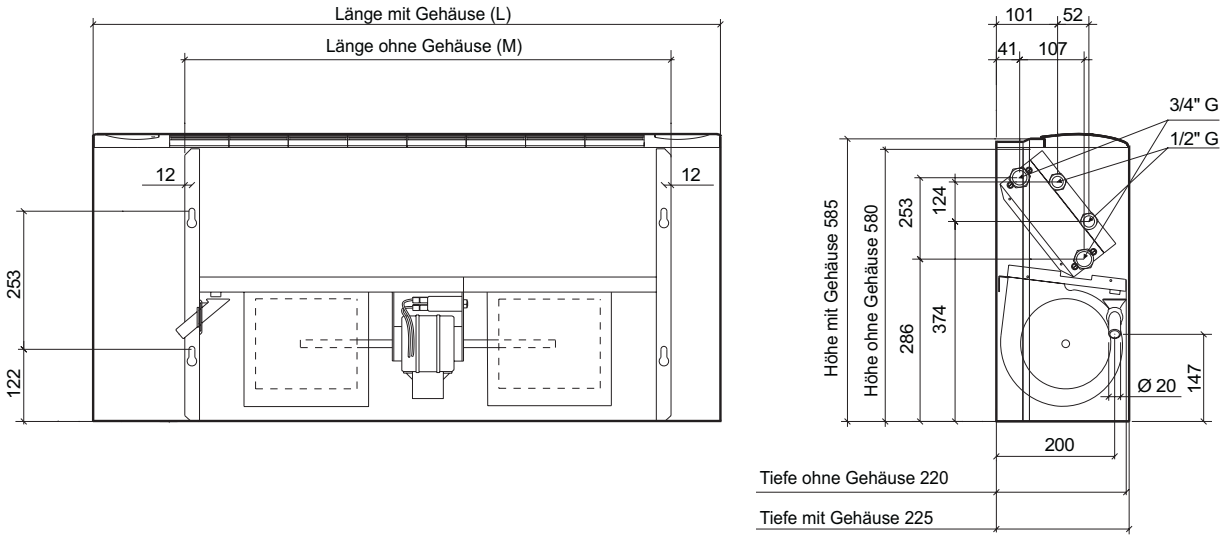

MODELLO WIND 100, 110, 120

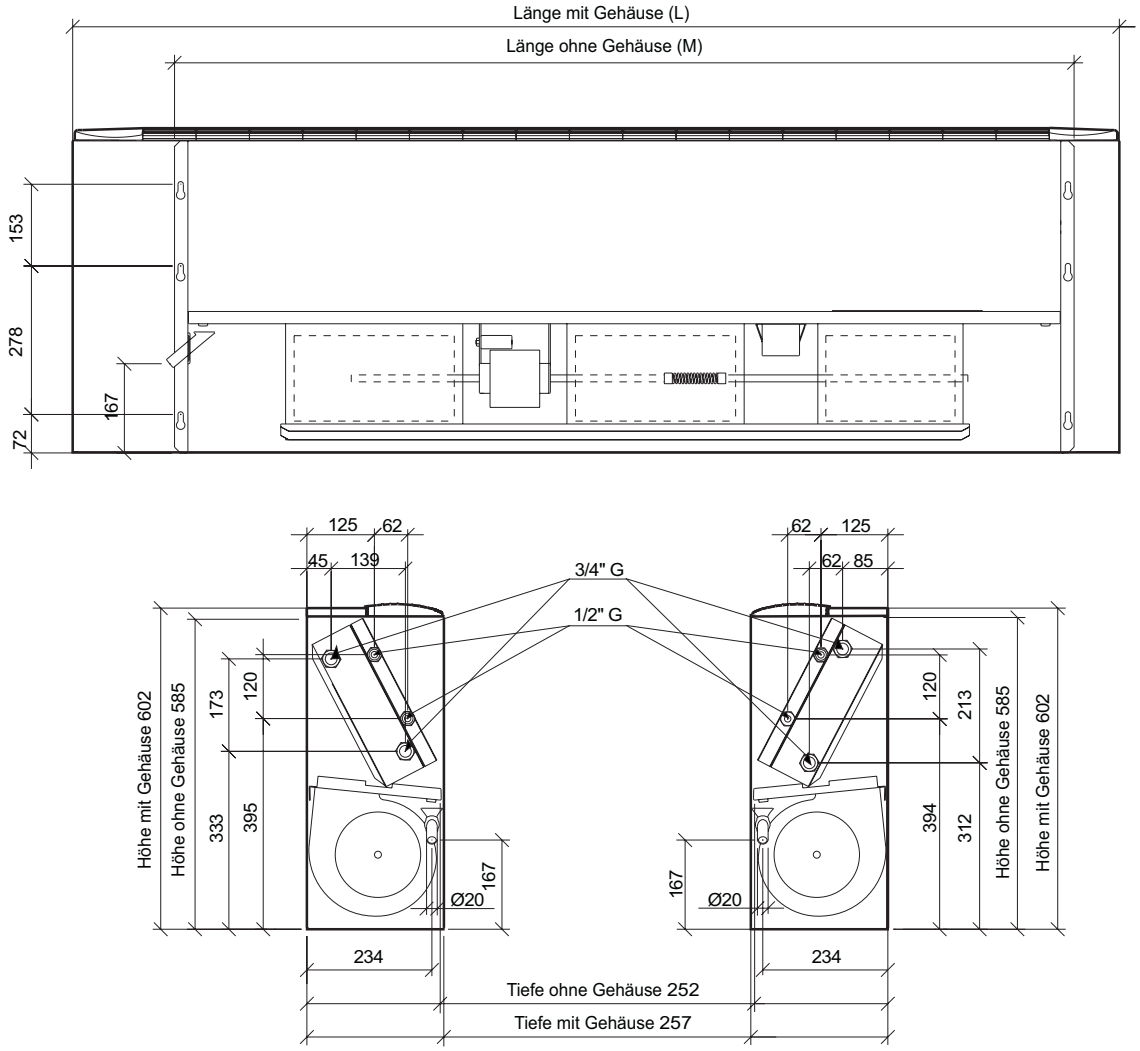

ALLGEMEINE ABMESSUNGEN, GERÄT FÜR 2 LEITER INSTALLATION - WIND70-120

MODELLE			WIND70	WIND80	WIND90	WIND100	WIND110	WIND120
	Anzahl der Ventilatoren	n°	2	2	2	3	3	3
	Anzahl der Wärmetauscher	n°	1	1	1	1	1	1
Wärmetauscher für Kühlung und Heizung	Anzahl der Rohrreihen	n°	3	3	3	3	3	3
	Länge	mm	890	1.090	1.090	1.225	1.525	1.525
	Anzahl der Rohre pro Rohrreihe	n°	12	12	12	12	12	12
	Lamellenabstand	mm	2,5	2,1	2,1	2,1	2,5	2,1
	Beschikungkreise Anzahl	n°	3	6	6	6	8	8
	Geometrie	mm x mm	25 x 22	25 x 22	25 x 22	25 x 22	25 x 22	25 x 22
	Anströmfläche	mm	66	66	66	66	66	66
	Austauschfläche	m2	0,267	0,327	0,327	0,368	0,458	0,458
	Gesamtanströmfläche	m2	15,088	18,479	18,479	20,767	21,996	25,853
	Wasserinhalt	litri	2,42	2,93	2,93	3,28	4,04	4,04
	Hydraulische Anschlüsse (Ø Gas Innengewinde)	Ø	3/4"	3/4"	3/4"	3/4"	3/4"	3/4"
Allgemeine Gerät Kennzeichnung	Länge Gerät mit Gehäuse L	mm	1.260	1.460	1.460	1.660	1.960	1.960
	Länge Gerät ohne GehäuseM	mm	1.020	1.220	1.220	1.380	1.680	1.680
	Nettogewicht	kg	22	23	27	46	55	57

ALLGEMEINE ABMESSUNGEN, GERÄT FÜR 4 LEITER INSTALLATION - WIND70-120

MODELLE			WIND70	WIND80	WIND90	WIND100	WIND110	WIND120
	Anzahl der Ventilatoren	n°	2	2	2	3	3	3
	Anzahl der Wärmetauscher	n°	2	2	2	2	2	2
Wärmetauscher für Kühlung	Anzahl der Rohrreihen	n°	3	3	3	3	3	3
	Länge	mm	890	1.090	1.090	1.225	1.525	1.525
	Anzahl der Rohre pro Rohrreihe	n°	12	12	12	12	12	12
	Lamellenabstand	mm	2,1	2,5	2,1	2,1	2,5	2,1
	Beschikungkreise Anzahl	n°	3	6	6	6	8	8
	Geometrie	mmxmm	25x22	25x22	25x22	25x22	25x22	25x22
	Anströmfläche	mm	66	66	66	66	66	66
	Austauschfläche	m2	0,267	0,327	0,327	0,368	0,458	0,458
	Gesamtanströmfläche	m2	15,088	18,479	18,479	20,767	21,996	25,853
	Wasserinhalt	litri	2,42	2,93	2,93	3,28	4,04	4,04
	Hydraulische Anschlüsse (Ø Gas Innengewinde)	Ø	3/4"	3/4"	3/4"	3/4"	3/4"	3/4"
Wärmetauscher für Heizung	Anzahl der Rohrreihen	n°	1	1	1	1	1	1
	Länge	mm	880	1.080	1.080	1.225	1.525	1.525
	Anzahl der Rohre pro Rohrreihe	n°	12	12	12	12	12	12
	Lamellenabstand	mm	2,1	2,5	2,1	2,1	2,5	2,1
	Beschikungkreise Anzahl	n°	1	1	1	2	3	3
	Geometrie	mmxmm	25x25	25x25	25x25	25x25	25x25	25x25
	Anströmfläche	mm	25	25	25	25	25	25
	Austauschfläche	m2	0,176	0,216	0,216	0,368	0,458	0,458
	Gesamtanströmfläche	m2	3,877	9,515	9,515	8,095	8,558	10,077
	Wasserinhalt	litri	0,53	1,29	1,29	1,09	1,35	1,35
	Hydraulische Anschlüsse (Ø Gas Innengewinde)	Ø	1/2"	1/2"	1/2"	1/2"	1/2"	1/2"
Allgemeine Gerät Kennzeichnung	Länge Gerät mit Gehäuse L	mm	1.260	1.460	1.460	1.660	1.960	1.960
	Länge Gerät ohne Gehäuse M	mm	1.020	1.220	1.220	1.380	1.680	1.680
	Nettogewicht	kg	32	38	39	49	58	60

ALLGEMEINE TECHNISCHE DATEN, GERÄTE FÜR 2 LEITER INSTALLATION - WIND10-60

MODELLE			WIND10	WIND20	WIND30	WIND40	WIND50	WIND60
A	Gesamt Kühlleistung	W	865	1.277	2.072	2.530	3.111	3.850
		Frig/h	746	1.101	1.787	2.181	2.682	3.319
	Sensible Kühlleistung	W	737	1.021	1.506	2.167	2.176	2.658
		Frig/h	636	880	1.298	1.868	1.875	2.291
C	Heizleistung	W	1.246	1.869	2.586	3.279	3.657	4.481
		kcal/h	1.074	1.611	2.229	2.826	3.152	3.863
A-C	Wassermenge	l/h	149	220	357	436	536	664
		l/s	0,041	0,061	0,099	0,121	0,149	0,184
A	Wasserseitiger Druckabfall Kühlung	kPa	0,8	2,0	6,0	8,8	16,2	26,0
		m.C.A.	0,08	0,20	0,60	0,88	1,62	2,60
C	Wasserseitiger Druckabfall Heizung	kPa	0,7	1,7	5,1	7,5	13,8	22,1
		m.C.A.	0,07	0,17	0,51	0,75	1,38	2,21
B	Heizleistung	W	2.124	3.192	4.329	5.513	6.081	7.444
		kcal/h	1.831	2.752	3.732	4.753	5.242	6.417
	Wassermenge	l/h	183	275	373	475	524	642
		l/s	0,051	0,076	0,104	0,132	0,146	0,178
	Wasserseitiger Druckabfall Heizung	kPa	0,9	2,4	5,0	7,9	11,8	18,5
		m.C.A.	0,09	0,24	0,50	0,79	1,18	1,85
D	Heizleistung elektrische Heizung	W	-	1.000	1.000	1.000	2.000	2.000
		kcal/h	-	860	860	860	1.720	1.720
	Stromaufnahme elektrische Heizung	A	-	4,35	4,35	4,35	8,70	8,70
E	Luftmenge	m3/h	227	289	404	453	575	685
		m3/s	0,063	0,080	0,112	0,126	0,160	0,190
	Ventilatorgeschwindigkeit	g/min	710	671	595	680	646	775
F	Schalldaten	dB(A)	46	44	44	47	47	52
G	Leistungsaufnahme Ventilatormotor	W	38	54	60	61	99	99
	Stromaufnahme Ventilatormotor	A	0,18	0,25	0,28	0,28	0,45	0,45
	Elektrische Einspeisung 230V / 1 / 50Hz							

Leistungsangaben sind nach EUROVENT zertifiziert - Die oben genannten technischen Daten beziehen sich auf folgende Betriebsbedingungen:
- maximale Ventilatorgeschwindigkeit von den 6 zur Verfügung
- Standardgerät ohne Plenum und ohne externenLuftwiderstandes (externe Pressung = 0 Pa)

(A) Kühlung: Wasser Eintrittstemperatur 7°C; Wasser Austrittstemperatur 12°; Luft Eintrittstemperatur 27°C , Austrittstemperatur 19°C.
(B) Heizung: Wasser Eintrittstemperatur 70°C; Wasser Austrittstemperatur 60°C; Luft Eintrittstemperatur 20°C.
(C) Heizung: Wasser Eintrittstemperatur 50°C; Wassermenge wie für Kühlung; Luft Eintrittstemperatur 20°C.
(D) Elektrische Heizung: Elektrische Heizung Leistungen (geliefert nur wir Zubehör)
(E) Luftmenge und Ventilatorgeschwindigkeit: Geräteleistung mit sauberem Filter.
(F) Schalleistung: gemessene Schalleistung entsprechend ISO 23741 Norm.
(G) Elektrische Daten: maximale Stromaufnahme bei höchster Geschwindigkeit.

KORREKTUR FAKTOREN FÜR VERFÜGBARE GESCHWINDIGKEITEN, GERÄTE FÜR 2 LEITER INSTALLATION

MODELLE		WIND10	WIND20	WIND30	WIND40	WIND50	WIND60
Gesamt Kühlleistung	1	0,73	0,78	0,6	0,52	**0,71^{min}**	0,63
	2	**0,77^{min}**	**0,84^{min}**	**0,67^{min}**	**0,60^{min}**	0,8	**0,71^{min}**
	3	0,84	**0,92^{med}**	**0,89^{med}**	**0,80^{med}**	**0,90^{med}**	0,8
	4	**0,92^{med}**	**1,00^{max}**	**1,00^{max}**	0,9	**1,00^{max}**	**0,88^{med}**
	5	**1,00^{max}**	1,1	1,11	**1,00^{max}**	1,12	**1,00^{max}**
	6	1,08	1,32	1,23	1,12	1,26	1,13
Sensible Kühlleistung	1	0,65	0,72	0,6	0,53	**0,69^{min}**	0,6
	2	**0,69^{min}**	**0,79^{min}**	**0,68^{min}**	**0,60^{min}**	0,78	**0,69^{min}**
	3	0,78	**0,88^{med}**	**0,89^{med}**	**0,79^{med}**	**0,89^{med}**	0,78
	4	**0,88^{med}**	**1,00^{max}**	**1,00^{max}**	0,89	**1,00^{max}**	**0,87^{med}**
	5	**1,00^{max}**	1,14	1,11	**1,00^{max}**	1,14	**1,00^{max}**
	6	1,13	1,35	1,24	1,13	1,29	1,14
Heizleistung	1	0,64	0,71	0,63	0,56	**0,70^{min}**	0,62
	2	**0,68^{min}**	**0,78^{min}**	**0,72^{min}**	**0,64^{min}**	0,79	**0,70^{min}**
	3	0,78	**0,88^{med}**	**0,90^{med}**	**0,81^{med}**	**0,89^{med}**	0,79
	4	**0,88^{med}**	**1,00^{max}**	**1,00^{max}**	0,9	**1,00^{max}**	**0,88^{med}**
	5	**1,00^{max}**	1,12	1,08	**1,00^{max}**	1,1	**1,00^{max}**
	6	1,15	1,22	1,17	1,1	1,21	1,1
Luftmenge	1	0,54	0,64	0,56	0,5	**0,63^{min}**	0,54
	2	**0,60^{min}**	**0,72^{min}**	**0,67^{min}**	**0,58^{min}**	0,73	**0,63^{min}**
	3	0,7	**0,84^{med}**	**0,87^{med}**	**0,76^{med}**	**0,86^{med}**	0,73
	4	**0,83^{med}**	**1,00^{max}**	**1,00^{max}**	0,88	**1,00^{max}**	**0,84^{med}**
	5	**1,00^{max}**	1,21	1,14	**1,00^{max}**	1,19	**1,00^{max}**
	6	1,22	1,42	1,32	1,17	1,41	1,19

Die Angaben für MIN, MED, MAX beziehen sich auf werkseitige Grundeinstellungen. Auf Wunsch können 3 andere Geschwindigkeiten von den 6 zur Verfügung stehenden gewählt werden.

ALLGEMEINE TECHNISCHE DATEN, GERÄTE FÜR 2 LEITER INSTALLATION - WIND70-120

MODELLE			WIND70	WIND80	WIND90	*PRELIMINARY WIND100	WIND110	WIND120
A	Gesamt Kühlleistung	W	4.687	5.589	6.879	7.978	10.017	11.011
		Frig/h	4.041	4.818	5.930	6.878	8.635	9.492
	Sensible Kühlleistung	W	3.108	3.960	4.811	6.064	7.913	8.478
		Frig/h	2.679	3.414	4.147	5.227	6.822	7.309
C	Heizleistung	W	5.132	6.685	8.110	10.064	13.080	14.147
		kcal/h	4.424	5.763	6.991	8.676	11.276	12.196
A-C	Wassermenge	l/h	808	964	1.186	1.376	1.727	1.898
		l/s	0,225	0,268	0,329	0,382	0,480	0,527
A	Wasserseitiger Druckabfall Kühlung	kPa	56,0	28,0	43,1	26,6	21,5	26,8
		m.C.A.	5,60	2,80	4,31	2,66	2,15	2,68
C	Wasserseitiger Druckabfall Heizung	kPa	47,6	23,8	36,6	23,3	18,8	21,8
		m.C.A.	4,76	2,38	3,66	2,33	1,88	2,18
B	Heizleistung	W	8.471	11.138	13.491	16.870	22.016	23.766
		kcal/h	7.303	9.602	11.630	14.543	18.979	20.488
	Wassermenge	l/h	730	960	1.163	1.487	1.941	2.095
		l/s	0,203	0,267	0,323	0,413	0,539	0,582
	Wasserseitiger Druckabfall Heizung	kPa	34,8	21,1	31,5	23,7	20,6	24,8
		m.C.A.	3,48	2,11	3,15	2,37	2,06	2,48
D	Heizleistung elektrische Heizung	W	2.000	3.000	3.000	-	-	-
		kcal/h	1.724	2.586	2.586	-	-	-
	Stromaufnahme elektrische Heizung	A	8,70	13,04	13,04	-	-	-
E	Luftmenge	m3/h	708	1.058	1.242	1.356	2.012	2.003
		m3/s	0,197	0,294	0,345	0,377	0,559	0,556
	Ventilatorgeschwindigkeit	g/min	746	920	1.125	820	962	1.085
F	Schalldaten	dB(A)	52	58	64	63	67	66
G	Leistungsaufnahme Ventilatormotor	W	97	210	207	213	277	273
	Stromaufnahme Ventilatormotor	A	0,44	0,96	0,95	0,97	1,27	1,25
	Elektrische Einspeisung 230V / 1 / 50Hz							

Leistungsangaben sind nach EUROVENT zertifiziert - Die oben genannten technischen Daten beziehen sich auf folgende Betriebsbedingungen:
- Maximale Ventilatorgeschwindigkeit von den zur Verfügung: 6 bei WIND 70, 80, 90, 100 und 5 bei WIND 110 und 120
- Standardgerät ohne Plenum und ohne externenLuftwiderstandes (externe Pressung = 0 Pa)

(A) Kühlung: Wasser Eintrittstemperatur 7°C; Wasser Austrittstemperatur 12°; Luft Eintrittstemperatur 27°C , Austrittstemperatur 19°C.
(B) Heizung: Wasser Eintrittstemperatur 70°C; Wasser Austrittstemperatur 60°C; Luft Eintrittstemperatur 20°C.
(C) Heizung: Wasser Eintrittstemperatur 50°C; Wassermenge wie für Kühlung; Luft Eintrittstemperatur 20°C.
(D) Elektrische Heizung: Elektrische Heizung Leistungen (geliefert nur wie Zubehör)
(E) Luftmenge und Ventilatorgeschwindigkeit: Geräteleistung mit sauberem Filter.
(F) Schalldaten: gemessene Schalleistung entsprechend ISO 23741 Norm.
(G) Elektrische Daten: maximale Stromaufnahme bei höchster Geschwindigkeit.
* PRELIMINARY: Eurovent-Zertifikation angemeldet

KORREKTUR FAKTOREN FÜR VERFÜGBARE GESCHWINDIGKEITEN, GERÄTE FÜR 2 LEITER INSTALLATION

MODELLE		WIND70	WIND80	WIND90	*PRELIMINARY WIND100	WIND110	WIND120
Gesamt Kühlleistung	1	0,56	**0,80^{min}**	**0,70^{min}**	0,73	0,55	0,56
	2	0,65	**0,93^{med}**	0,8	**0,78^{min}**	**0,60^{min}**	**0,63^{min}**
	3	**0,75^{min}**	**1,00^{max}**	**0,86^{med}**	**0,86^{med}**	**0,77^{med}**	0,79
	4	**0,86^{med}**	1,09	0,93	0,93	0,85	0,85^{med}
	5	**1,00^{max}**	1,17	**1,00^{max}**	**1,00^{max}**	**1,00^{max}**	**1,00^{max}**
	6	1,16	1,28	1,09	1,09	-	-
Sensible Kühlleistung	1	0,54	**0,79^{min}**	**0,68^{min}**	0,71	0,53	0,54
	2	0,63	**0,91^{med}**	0,78	**0,76^{min}**	**0,58^{min}**	**0,6^{min}**
	3	**0,73^{min}**	**1,00^{max}**	**0,85^{med}**	**0,85^{med}**	**0,75^{med}**	0,78
	4	**0,85^{med}**	1,09	0,92	0,92	0,84	0,84^{med}
	5	**1,00^{max}**	1,18	**1,00^{max}**	**1,00^{max}**	**1,00^{max}**	**1,00^{max}**
	6	1,17	1,3	1,09	1,09	-	-
Heizleistung	1	0,54	**0,80^{min}**	**0,69^{min}**	0,72	0,54	0,55
	2	0,63	**0,92^{med}**	0,8	**0,77^{min}**	**0,59m^{min}**	**0,61^{min}**
	3	**0,74^{min}**	**1,00^{max}**	**0,86^{med}**	**0,85^{med}**	**0,76^{med}**	0,78
	4	**0,85^{med}**	1,07	0,93	0,92	0,84	**0,84^{med}**
	5	**1,00^{max}**	1,13	**1,00^{max}**	**1,00^{max}**	**1,00^{max}**	**1,00^{max}**
	6	1,13	1,22	1,07	1,08	-	-
Luftmenge	1	0,5	**0,74^{min}**	**0,62^{min}**	0,65	0,44	0,46
	2	0,58	**0,90^{med}**	0,74	**0,71^{min}**	**0,49^{min}**	**0,53^{min}**
	3	**0,69^{min}**	**1,00^{max}**	**0,82^{med}**	**0,81^{med}**	**0,68^{med}**	0,71
	4	**0,82^{med}**	1,13	0,91	0,9	0,78	**0,79^{med}**
	5	**1,00^{max}**	1,25	**1,00^{max}**	**1,00^{max}**	**1,00^{max}**	**1,00^{max}**
	6	1,22	1,43	1,14	1,11	-	-

Die Angaben für MIN, MED, MAX beziehen sich auf werkseitige Grundeinstellungen. Auf Wunsch können 3 andere Geschwindigkeiten von den 6 zur Verfügung stehenden gewählt werden.

ALLGEMEINE TECHNISCHE DATEN, GERÄTE FÜR E LEITER INSTALLATION - WIND10-60

MODELLE			WIND10	WIND20	WIND30	WIND40	WIND50	WIND60
A	Gesamt Kühlleistung	W	837	1.234	2.079	2.376	2.963	3.680
		Frig/h	722	1.064	1.792	2.048	2.554	3.173
	Sensible Kühlleistung	W	809	1.116	1.691	1.926	2.490	2.907
		Frig/h	697	962	1.458	1.660	2.146	2.506
B	Heizleistung	W	1.261	1.894	2.726	2.887	3.489	4.131
		kcal/h	1.087	1.633	2.350	2.489	3.008	3.561
A	Wassermenge Kühlung	l/h	144	213	358	410	511	635
		l/s	0,040	0,059	0,099	0,114	0,142	0,176
B	Wassermenge Heizung	l/h	109	163	235	249	301	356
		l/s	0,030	0,045	0,065	0,069	0,084	0,099
A	Wasserseitiger Druckabfall Kühlung	kPa	0,8	2,0	5,7	8,2	14,5	23,0
		m.C.A.	0,08	0,20	0,57	0,82	1,45	2,30
B	Wasserseitiger Druckabfall Heizung	kPa	0,3	0,7	1,7	2,0	3,4	4,2
		m.C.A.	0,03	0,07	0,17	0,20	0,34	0,42
C	Heizleistung	W	771	1.158	1.666	1.764	2.132	2.524
		kcal/h	664	998	1.436	1.521	1.838	2.176
	Wassermenge	l/h	133	200	287	304	368	435
		l/s	0,037	0,055	0,080	0,085	0,102	0,121
	Wasserseitiger Druckabfall Heizung	kPa	0,5	1,2	2,8	3,3	5,7	7,0
		m.C.A.	0,05	0,12	0,28	0,33	0,57	0,70
E	Luftmenge	m3/h	216	275	384	430	546	651
		m3/s	0,060	0,076	0,107	0,119	0,152	0,181
	Ventilatorgeschwindigkeit	g/min	720	685	615	700	665	805
F	Schalldaten	dB(A)	45	47	44	48	46	53
G	Leistungsaufnahme Ventilatormotor	W	38	54	60	61	99	99
	Stromaufnahme Ventilatormotor	A	0,18	0,25	0,28	0,28	0,45	0,45
	Elektrische Einspeisung 230V / 1 / 50Hz							

Leistungsangaben sind nach EUROVENT zertifiziert - Die oben genannten technischen Daten beziehen sich auf folgende Betriebsbedingungen:
- maximale Ventilatorgeschwindigkeit von den 6 zur Verfügung
- Standardgerät ohne Plenum und ohne externenLuftwiderstandes (externe Pressung = 0 Pa)

(A) Kühlung: Wasser Eintrittstemperatur 7°C; Wasser Austrittstemperatur 12°; Luft Eintrittstemperatur 27°C , Austrittstemperatur 19°C.
(B) Heizung: Wasser Eintrittstemperatur 70°C; Wasser Austrittstemperatur 60°C; Luft Eintrittstemperatur 20°C.
(C) Heizung: Wasser Eintrittstemperatur 50°C; Wassermenge wie für Kühlung; Luft Eintrittstemperatur 20°C.
(D) Elektrische Heizung: Elektrische Heizung Leistungen (geliefert nur wir Zubehör)
(E) Luftmenge und Ventilatorgeschwindigkeit: Geräteleistung mit sauberem Filter.
(F) Schalleistung: gemessene Schalleistung entsprechend ISO 23741 Norm.
(G) Elektrische Daten: maximale Stromaufnahme bei höchster Geschwindigkeit.

KORREKTUR FAKTOREN FÜR VERFÜGBARE GESCHWINDIGKEITEN, GERÄTE FÜR 4 LEITER INSTALLATION

MODELLE		WIND10	WIND20	WIND30	WIND40	WIND50	WIND60
Gesamt Kühlleistung	1	0,73	0,78	0,6	0,52	**0,71^{min}**	0,63
	2	**0,77^{min}**	**0,84^{min}**	**0,67^{min}**	**0,60^{min}**	0,8	**0,71^{min}**
	3	0,84	**0,92^{med}**	**0,89^{med}**	**0,80^{med}**	**0,90^{med}**	0,8
	4	**0,92^{med}**	**1,00^{max}**	**1,00^{max}**	0,9	**1,00^{max}**	**0,88^{med}**
	5	**1,00^{max}**	1,1	1,11	**1,00^{max}**	1,12	**1,00^{max}**
	6	1,08	1,32	1,23	1,12	1,26	1,13
Sensible Kühlleistung	1	0,65	0,72	0,6	0,53	**0,69^{min}**	0,6
	2	**0,69^{min}**	**0,79^{min}**	**0,68^{min}**	**0,60^{min}**	0,78	**0,69^{min}**
	3	0,78	**0,88^{med}**	**0,89^{med}**	**0,79^{med}**	**0,89^{med}**	0,78
	4	**0,88^{med}**	**1,00^{max}**	**1,00^{max}**	0,89	**1,00^{max}**	**0,87^{med}**
	5	**1,00^{max}**	1,14	1,11	**1,00^{max}**	1,14	**1,00^{max}**
	6	1,13	1,35	1,24	1,13	1,29	1,14
Heizleistung	1	0,64	0,71	0,63	0,56	**0,70^{min}**	0,62
	2	**0,68^{min}**	**0,78^{min}**	**0,72^{min}**	**0,64^{min}**	0,79	**0,70^{min}**
	3	0,78	**0,88^{med}**	**0,90^{med}**	**0,81^{med}**	**0,89^{med}**	0,79
	4	**0,88^{med}**	**1,00^{max}**	**1,00^{max}**	0,9	**1,00^{max}**	**0,88^{med}**
	5	**1,00^{max}**	1,12	1,08	b	1,1	**1,00^{max}**
	6	1,25	1,22	1,17	1,1	1,21	1,1
Luftmenge	1	0,54	0,64	0,56	0,5	**0,63^{min}**	0,54
	2	**0,60^{min}**	**0,72^{min}**	**0,67^{min}**	**0,58^{min}**	0,73	**0,63^{min}**
	3	0,7	**0,84^{med}**	**0,87^{med}**	**0,76^{med}**	**0,86^{med}**	0,73
	4	**0,83^{med}**	**1,00^{max}**	**1,00^{max}**	0,88	**1,00^{max}**	**0,84^{med}**
	5	**1,00^{max}**	1,21	1,14	**1,00^{max}**	1,19	**1,00^{max}**
	6	1,22	1,42	1,32	1,17	1,41	1,19

Die Angaben für MIN, MED, MAX beziehen sich auf werkseitige Grundeinstellungen. Auf Wunsch können 3 andere Geschwindigkeiten von den 6 zur Verfügung stehenden gewählt werden.

ALLGEMEINE TECHNISCHE DATEN, GERÄTE FÜR E LEITER INSTALLATION - WIND70-120

MODELLE			WIND70	WIND80	WIND90	*PRELIMINARY WIND100	WIND110	WIND120
A	Gesamt Kühlleistung	W	4.470	5.333	6.569	7.714	9.703	10.656
		Frig/h	3.854	4.597	5.663	6.650	8.365	9.186
	Sensible Kühlleistung	W	3.345	4.323	5.257	5.863	7.665	8.205
		Frig/h	2.884	3.727	4.532	5.054	6.608	7.073
B	Heizleistung	W	5.044	6.193	7.665	8.388	10.111	11.433
		kcal/h	4.348	5.339	6.608	7.231	8.716	9.856
A	Wassermenge Kühlung	l/h	771	919	1.133	1.330	1.673	1.837
		l/s	0,214	0,255	0,315	0,369	0,465	0,510
B	Wassermenge Heizung	l/h	435	534	661	739	891	1.008
		l/s	0,121	0,148	0,184	0,205	0,248	0,280
A	Wasserseitiger Druckabfall Kühlung	kPa	50,0	24,0	38,0	24,9	21,7	25,1
		m.C.A.	5,00	2,40	3,80	2,49	2,17	2,51
B	Wasserseitiger Druckabfall Heizung	kPa	7,5	13,9	21,7	48,4	27,0	34,0
		m.C.A.	0,75	1,39	2,17	4,84	2,70	3,40
C	Heizleistung	W	3.082	3.785	4.684	5.126	6.179	6.987
		kcal/h	2.657	3.263	4.038	4.419	5.326	6.023
	Wassermenge	l/h	531	653	808	895	1.078	1.219
		l/s	0,148	0,181	0,224	0,248	0,300	0,339
	Wasserseitiger Druckabfall Heizung	kPa	12,5	23,2	36,2	80,2	44,7	56,3
		m.C.A.	1,25	2,32	3,62	8,02	4,47	5,63
E	Luftmenge	m3/h	673	1.005	1.180	1.291	1.916	1.908
		m3/s	0,187	0,279	0,328	0,359	0,532	0,530
	Ventilatorgeschwindigkeit	g/min	730	917	1.070	855	815	1.045
F	Schalldaten	dB(A)	53	59	65	63	67	67
G	Leistungsaufnahme Ventilatormotor	W	97	210	207	213	277	273
	Stromaufnahme Ventilatormotor	A	0,44	0,96	0,95	0,97	1,27	1,25
	Elektrische Einspeisung 230V / 1 / 50Hz							

Leistungsangaben sind nach EUROVENT zertifiziert - Die oben genannten technischen Daten beziehen sich auf folgende Betriebsbedingungen:
- Maximale Ventilatorgeschwindigkeit von den zur Verfügung: 6 bei WIND 70, 80, 90, 100 und 5 bei WIND 110 und 120
- Standardgerät ohne Plenum und ohne externenLuftwiderstandes (externe Pressung = 0 Pa)

(A) Kühlung: Wasser Eintrittstemperatur 7°C; Wasser Austrittstemperatur 12°; Luft Eintrittstemperatur 27°C , Austrittstemperatur 19°C.
(B) Heizung: Wasser Eintrittstemperatur 70°C; Wasser Austrittstemperatur 60°C; Luft Eintrittstemperatur 20°C.
(C) Heizung: Wasser Eintrittstemperatur 50°C; Wassermenge wie für Kühlung; Luft Eintrittstemperatur 20°C.
(D) Elektrische Heizung: Elektrische Heizung Leistungen (geliefert nur wie Zubehör)
(E) Luftmenge und Ventilatorgeschwindigkeit: Geräteleistung mit sauberem Filter.
(F) Schalldaten: gemessene Schalleistung entsprechend ISO 23741 Norm.
(G) Elektrische Daten: maximale Stromaufnahme bei höchster Geschwindigkeit.
* PRELIMINARY: Eurovent-Zertifikation angemeldet

KORREKTUR FAKTOREN FÜR VERFÜGBARE GESCHWINDIGKEITEN, GERÄTE FÜR 4 LEITER INSTALLATION

MODELLE		WIND70	WIND80	WIND90	*PRELIMINARY WIND100	WIND110	WIND120
Gesamt Kühlleistung	1	0,56	**0,80^{min}**	**0,70^{min}**	0,72	0,55	0,56
	2	0,65	**0,93^{med}**	0,8	**0,78^{min}**	**0,60^{min}**	**0,62^{min}**
	3	**0,75^{min}**	**1,00^{max}**	**0,86^{med}**	**0,85^{med}**	**0,77^{med}**	0,79
	4	**0,86^{med}**	1,09	0,93	0,93	0,85	**0,85^{med}**
	5	**1,00^{max}**	1,17	**1,00^{max}**	**1,00^{max}**	**1,00^{max}**	**1,00^{max}**
	6	1,16	1,28	1,09	1,08	-	-
Sensible Kühlleistung	1	0,54	**0,79^{min}**	**0,68^{min}**	0,7	0,52	0,53
	2	0,63	**0,91^{med}**	0,78	**0,76^{min}**	**0,57^{min}**	**0,6^{min}**
	3	**0,73^{min}**	**1,00^{max}**	**0,85^{med}**	**0,84^{med}**	**0,75^{med}**	0,77
	4	**0,85^{med}**	1,09	0,92	0,92	0,84	**0,84^{med}**
	5	**1,00^{max}**	1,18	**1,00^{max}**	**1,00^{max}**	**1,00^{max}**	**1,00^{max}**
	6	1,17	1,3	1,09	1,08	-	-
Heizleistung	1	0,54	**0,80^{min}**	**0,69^{min}**	0,77	0,62	0,63
	2	0,63	**0,92^{med}**	0,8	**0,82^{min}**	**0,67^{min}**	**0,69^{min}**
	3	**0,74^{min}**	**1,00^{max}**	**0,86^{med}**	**0,88^{med}**	**0,81^{med}**	0,82
	4	**0,85^{med}**	1,07	0,93	0,94	0,87	**0,88^{med}**
	5	**1,00^{max}**	1,13	**1,00^{max}**	**1,00^{max}**	**1,00^{max}**	**1,00^{max}**
	6	1,13	1,22	1,07	1,06	-	-
Luftmenge	1	0,5	**0,74^{min}**	**0,62^{min}**	0,65	0,44	0,46
	2	0,58	**0,90^{med}**	0,74	**0,71^{min}**	**0,49^{min}**	**0,53^{min}**
	3	**0,69^{min}**	**1,00^{max}**	**0,82^{med}**	**0,81^{med}**	**0,68^{med}**	0,71
	4	**0,82^{med}**	1,13	0,91	0,9	0,78	**0,79^{med}**
	5	**1,00^{max}**	1,25	**1,00^{max}**	**1,00^{max}**	**1,00^{max}**	**1,00^{max}**
	6	1,22	1,43	1,14	1,11	-	-

Die Angaben für MIN, MED, MAX beziehen sich auf werkseitige Grundeinstellungen. Auf Wunsch können 3 andere Geschwindigkeiten von den 6 zur Verfügung stehenden gewählt werden.

EINSATZGRENZEN

Maximale Wasser Eintrittstemperatur	80 °C
Minimale Wasser Eintrittstemperatur	+ 4 °C
Maximaler Wasserdruck	8 bar

Maximale Raumtemperatur	32 °C
Minimale Raumtemperatur	+ 4 °C

Wassermenge und wasserseitiger Druckabfall , 3 Rohrreihen - Wärmetauscher

(Angaben bei Wasser Eintrittstemperatur 9,5°C		MODELLE											
		WIND10	WIND20	WIND30	WIND40	WIND50	WIND60	WIND70	WIND80	WIND90	WIND100	WIND110	WIND120
Minimale Wassermenge	l/h	125	100	100	100	100	100	75	125	125	200	275	275
Minimale wasserseitiger Druckabfall	kPa	0,6	0,4	0,5	0,5	0,6	0,6	0,5	0,5	0,5	0,6	0,5	0,6
Maximale Wassermenge	l/h	1.275	1.200	1.125	1.150	1.025	1.000	850	1.400	1.400	2.075	2.900	2.850
Maximale wasserseitiger Druckabfall	kPa	58,6	59,5	59,6	61,2	59,2	59,0	62,0	59,1	60,1	60,6	60,6	60,4

Wassermenge und wasserseitiger Druckabfall, 1 Rohrreihe - Wärmetauscher

(Angaben bei Wasser Eintrittstemperatur 65°C		MODELLE											
		WIND10	WIND20	WIND30	WIND40	WIND50	WIND60	WIND70	WIND80	WIND90	WIND100	WIND110	WIND120
Minimale Wassermenge	l/h	150	150	125	125	125	125	125	100	100	125	125	125
Minimale wasserseitiger Druckabfall	kPa	0,6	0,6	0,5	0,5	0,6	0,5	0,6	0,6	0,5	0,5	0,5	0,5
Maximale Wassermenge	l/h	1.550	1.500	1.400	1.375	1.275	1.350	1.225	1.100	1.100	1.375	1.325	1.325
Maximale wasserseitiger Druckabfall	kPa	60,7	59,3	60,3	61,0	61,0	60,4	59,5	59,0	60,1	59,6	59,7	58,8

3 Wege Ventile

Bei Kühlbetrieb muss unbedingt ein 2 oder 3 Wege Ventil eingebaut werden um Kondensatbildung im Grundgerät und Gehäuse zu vermeiden. Alternativ kann der Wasserdurchfluss durch das Gerät bei nichtlaufendem Motor anders geregelt werden.

Maximale statische Pressung der Ventilatoren.

Bei angeschlossenem Plenum und Anschluss von Luftkanälen und damit erhöhtem Luftwiderstand reduziert sich die Luftmenge. Das kann zu einerBeschädigung des Motors führen. Der beiliegenden Tabelle können Sie die maximal mögliche statische Pressung bei verschiedenen Ventilatordrehzahlen entnehmen. Der Betrieb ist nur mit geringen statischen Pressung möglich. ACHTUNG : Wenn das Gerät mit Limit StatikPressung arbeitet, ist die Luftmenge geteilt (Luftmenge ohne Plenum, gleiche Geschwindigkeit). Bei zu hohem Luftwiderstand kann sich die Kühl- bzw. Heizleistung bis auf 50 % reduzieren.

			MODELLE											
			WIND10	WIND20	WIND30	WIND40	WIND50	WIND60	WIND70	WIND80	WIND90	WIND100	WIND110	WIND120
2 Leiter Installation	Pa	1	9	12	7	9	**19** min	12	15	41 min	33 min	44	37	47
	Pa	2	**11** min	**15** min	**10** min	**11** min	22	**16** min	19	51 med	41	49 min	47 min	58 min
	Pa	3	15	**19** med	**15** med	**17** med	**28** med	22	26 min	55 max	45 med	62 med	68 med	74
	Pa	4	**18** med	**25** max	**19** max	22	**32** max	**28** med	34 med	60	49	68	76	80 med
	Pa	5	**25** max	32	25	**27** max	40	**36** max	44 max	65	53 max	75 max	84 max	84 max
	Pa	6	32	40	32	37	49	45	54	70	60	84		
4 Leiter Installation	Pa	1	8	10	6	8	**14** min	10	11	30 min	27 min	43	37	47
	Pa	2	**9** min	**12** min	**8** min	**9** min	17	**13** min	15	38 med	33	48 min	47 min	58 min
	Pa	3	11	**15** med	**13** med	**14** med	**21** med	18	20 min	42 max	37 med	61 med	67 med	73
	Pa	4	**15** med	**19** max	**15** max	17	**25** max	**22** med	28 med	50	40	67	75	79 med
	Pa	5	**19** max	25	19	**22** max	32	**28** max	36 max	55	44 max	74 max	83 max	82 max
	Pa	6	25	32	24	30	38	35	44	60	51	82		

Die Angaben für MIN, MED, MAX beziehen sich auf werkseitige Grundeinstellungen. Auf Wunsch können 3 andere Geschwindigkeiten von den 6 zur Verfügung stehenden gewählt werden.

LUFT LEISTUNG

MOD.: WIND10 - 2 LEITER INSTALLATION (Daten für 3R Wärmetauscher)

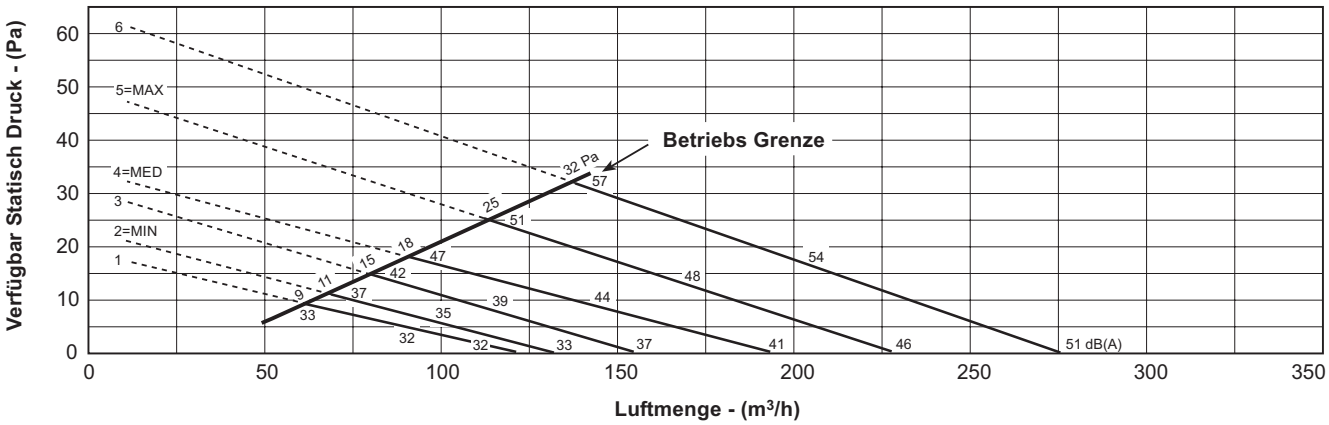

MOD.: WIND20 - 2 LEITER INSTALLATION (Daten für 3R Wärmetauscher)

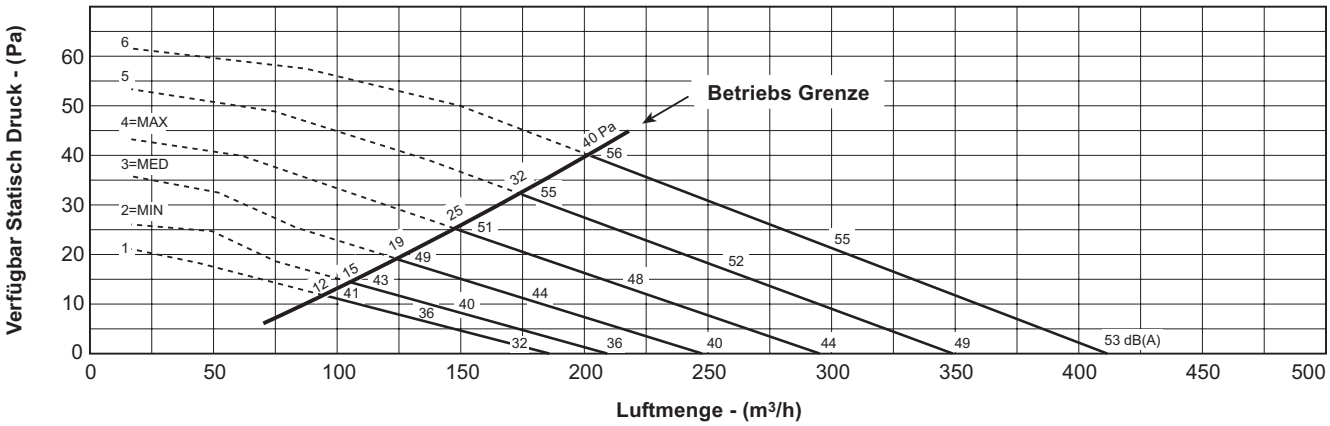

MOD.: WIND30 - 2 LEITER INSTALLATION (Daten für 3R Wärmetauscher)

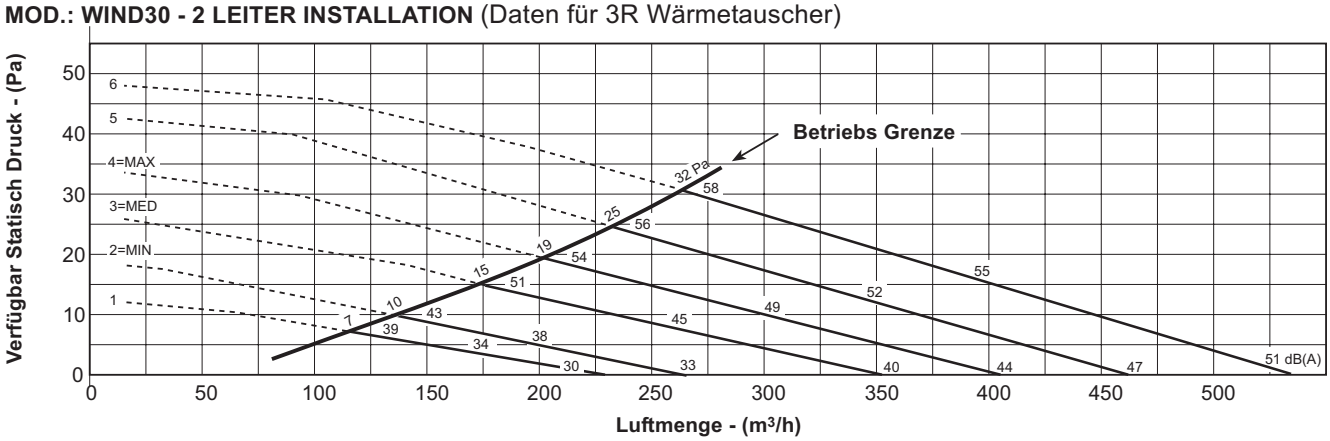

Die Angaben für MIN, MED, MAX beziehen sich auf werkseitige Grundeinstellungen. Auf Wunsch können 3 andere Geschwindigkeiten von den 6 zur Verfügung stehenden gewählt werden.

LUFT LEISTUNG

MOD.: WIND40 - 2 LEITER INSTALLATION (Daten für 3R Wärmetauscher)

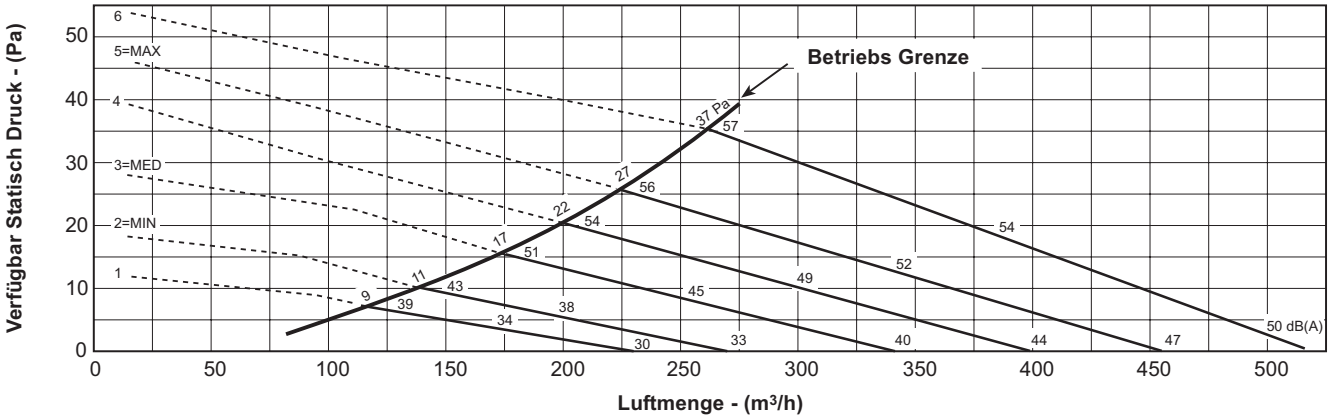

MOD.: WIND50 - 2 LEITER INSTALLATION (Daten für 3R Wärmetauscher)

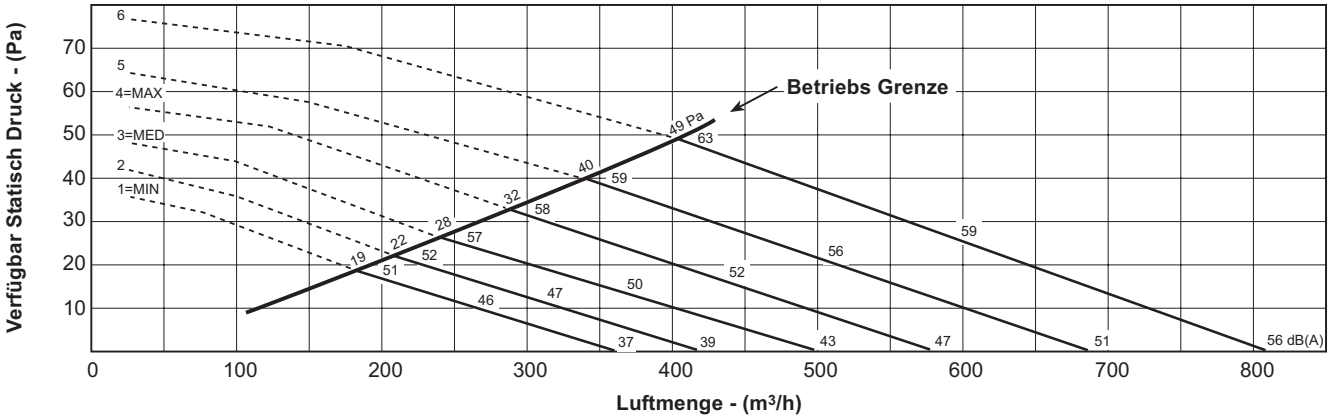

MOD.: WIND60 - 2 LEITER INSTALLATION (Daten für 3R Wärmetauscher)

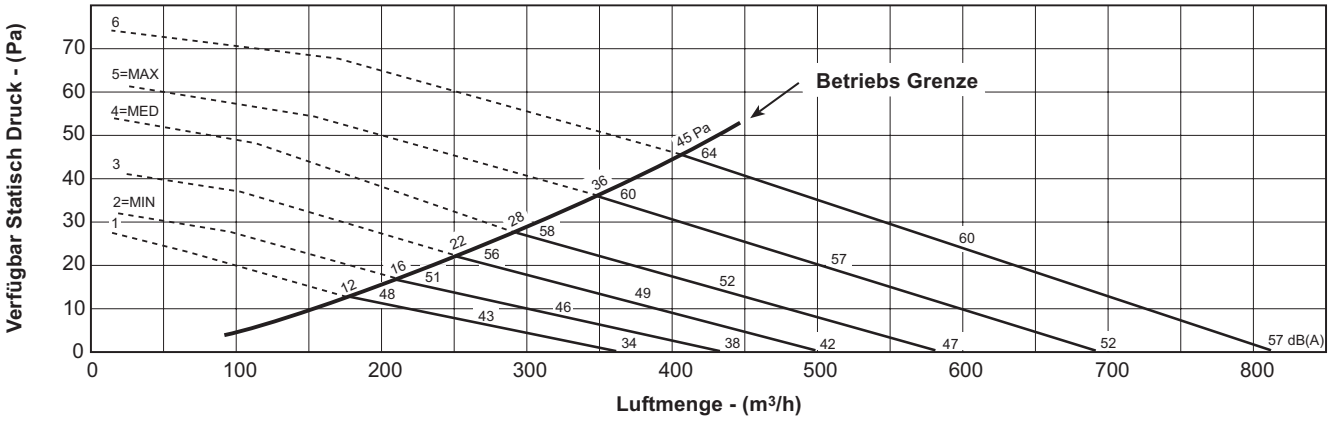

Die Angaben für MIN, MED, MAX beziehen sich auf werkseitige Grundeinstellungen. Auf Wunsch können 3 andere Geschwindigkeiten von den 6 zur Verfügung stehenden gewählt werden.

LUFT LEISTUNG

MOD.: WIND70 - 2 LEITER INSTALLATION (Daten für 3R Wärmetauscher)

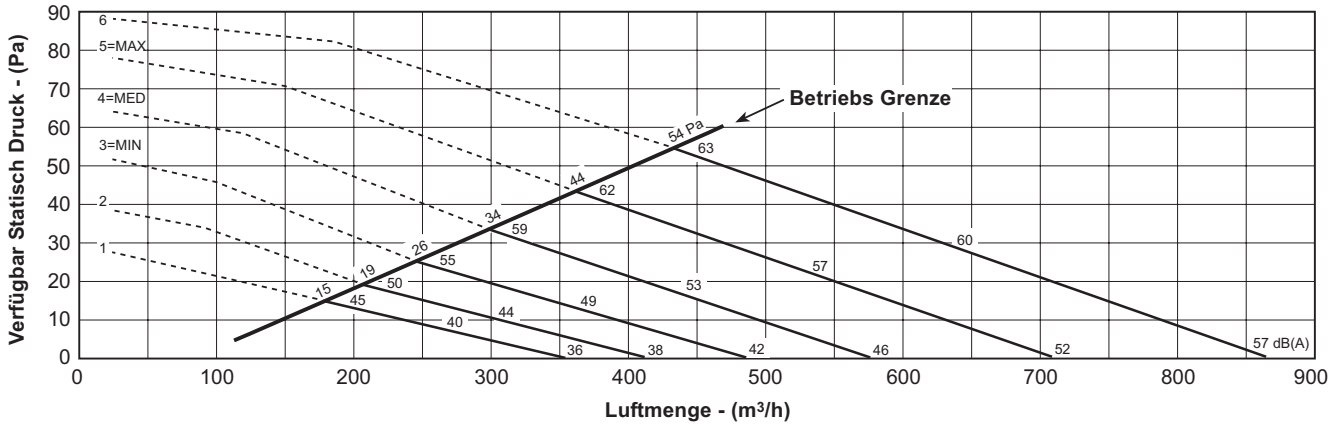

MOD.: WIND80 - 2 LEITER INSTALLATION (Daten für 3R Wärmetauscher)

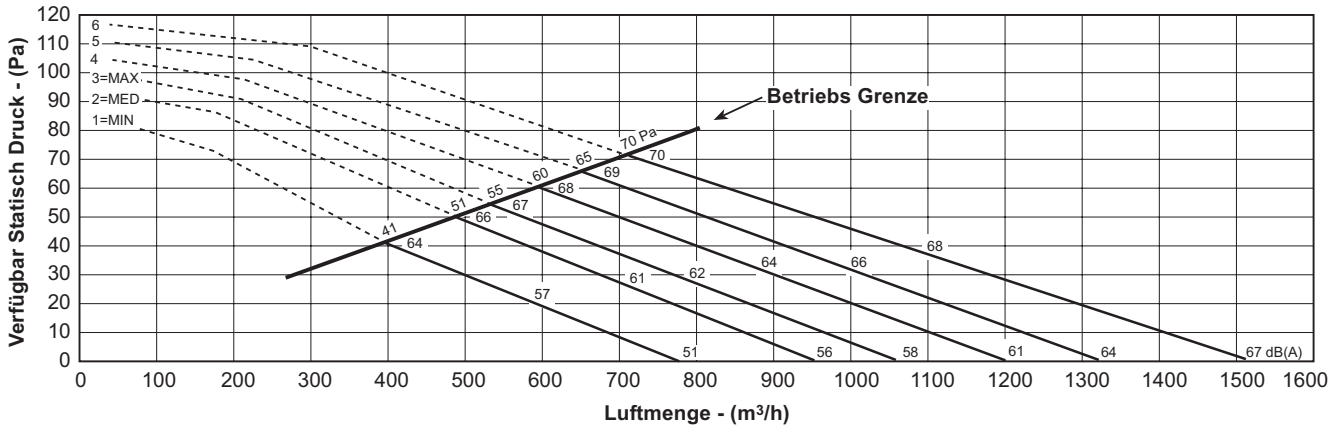

MOD.: WIND90 - 2 LEITER INSTALLATION (Daten für 3R Wärmetauscher)

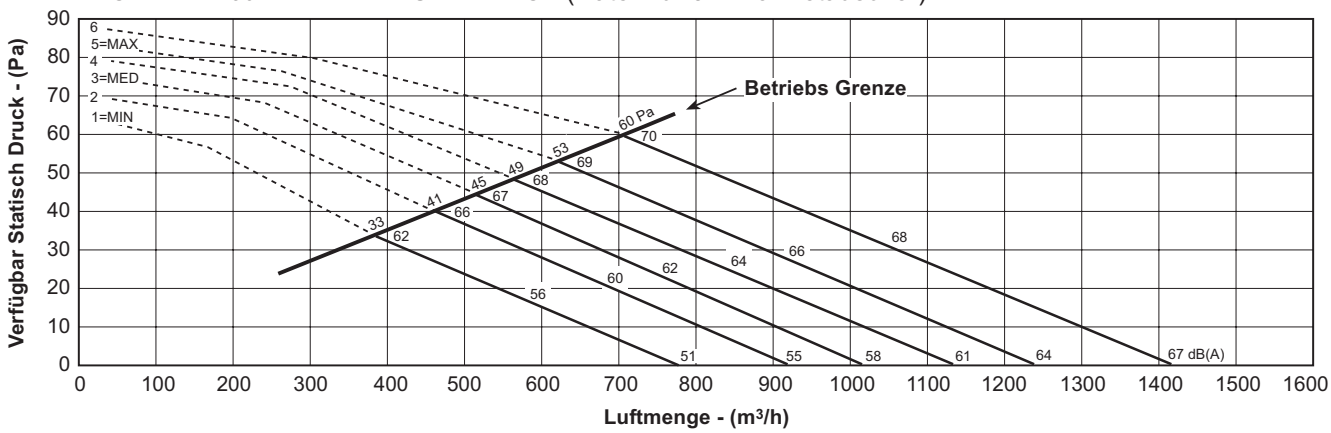

Die Angaben für MIN, MED, MAX beziehen sich auf werkseitige Grundeinstellungen. Auf Wunsch können 3 andere Geschwindigkeiten von den 6 zur Verfügung stehenden gewählt werden.

LUFT LEISTUNG

MOD.: WIND100 - 2 LEITER INSTALLATION (Daten für 3R Wärmetauscher)

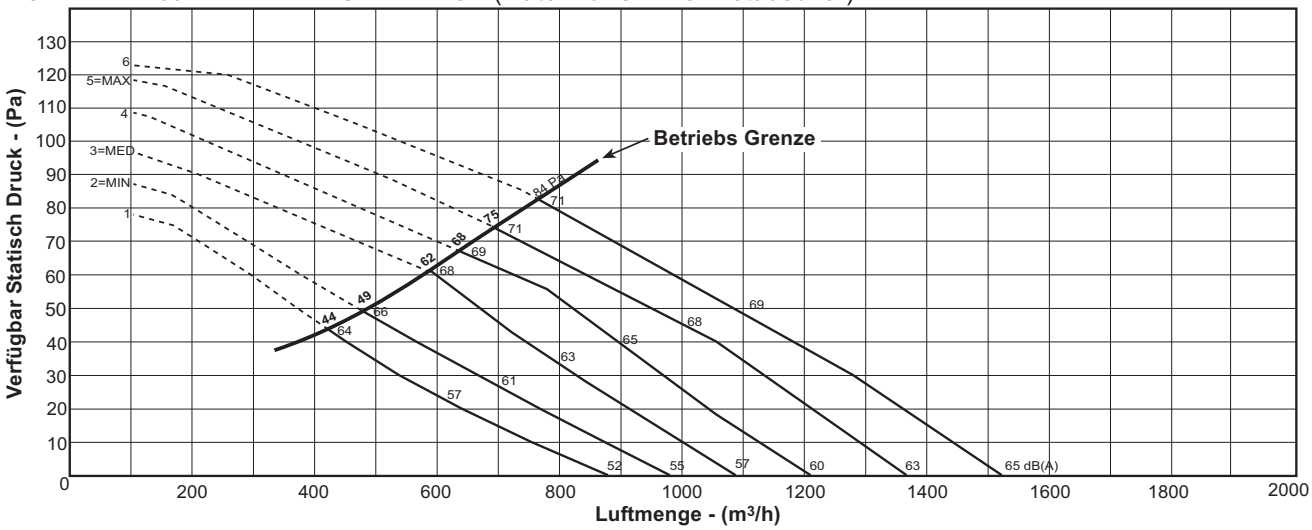

MOD.: WIND110 - 2 LEITER INSTALLATION (Daten für 3R Wärmetauscher)

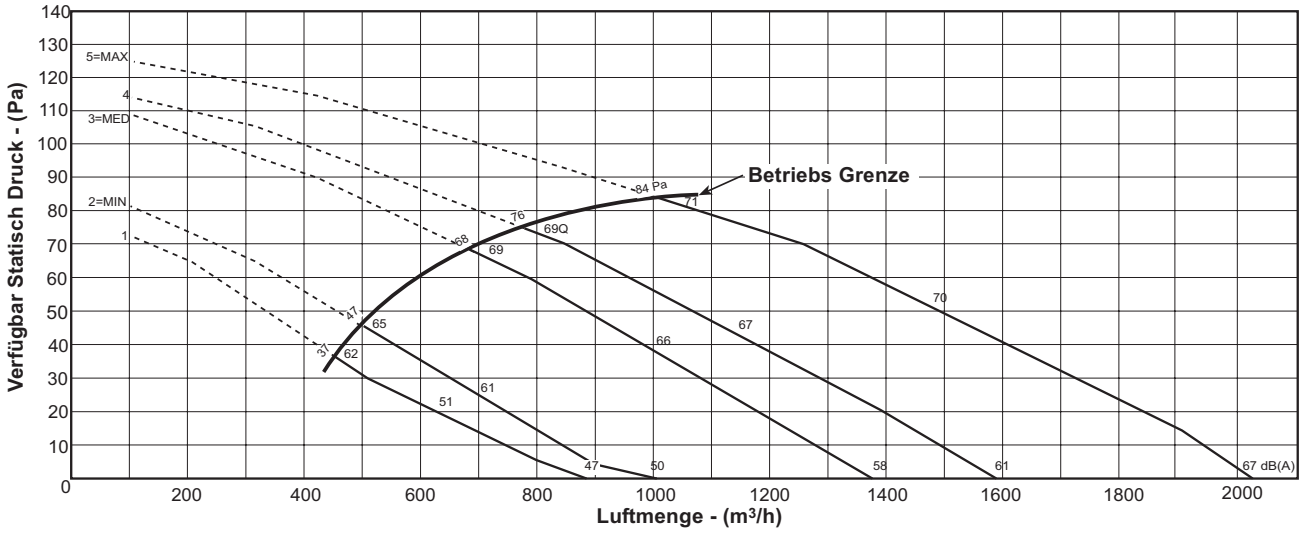

MOD.: WIND120 - 2 LEITER INSTALLATION (Daten für 3R Wärmetauscher)

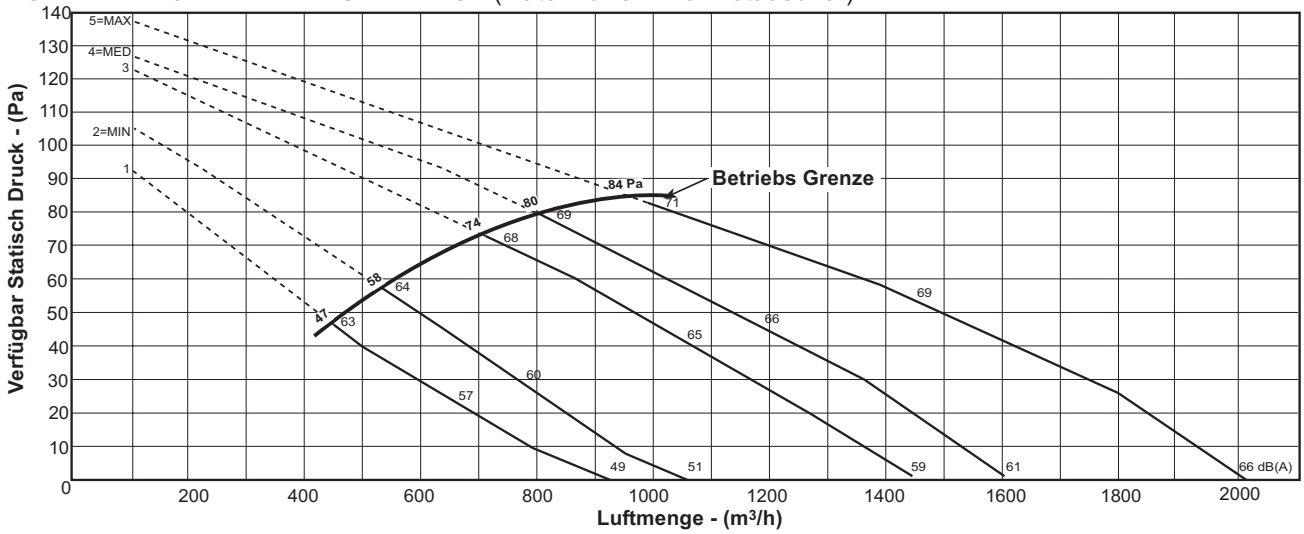

Die Angaben für MIN, MED, MAX beziehen sich auf werkseitige Grundeinstellungen. Auf Wunsch können 3 andere Geschwindigkeiten von den 6 zur Verfügung stehenden gewählt werden.

LUFT LEISTUNG

MOD.: WIND10 - 4 LEITER INSTALLATION (Daten für 3+1R Wärmetauscher)

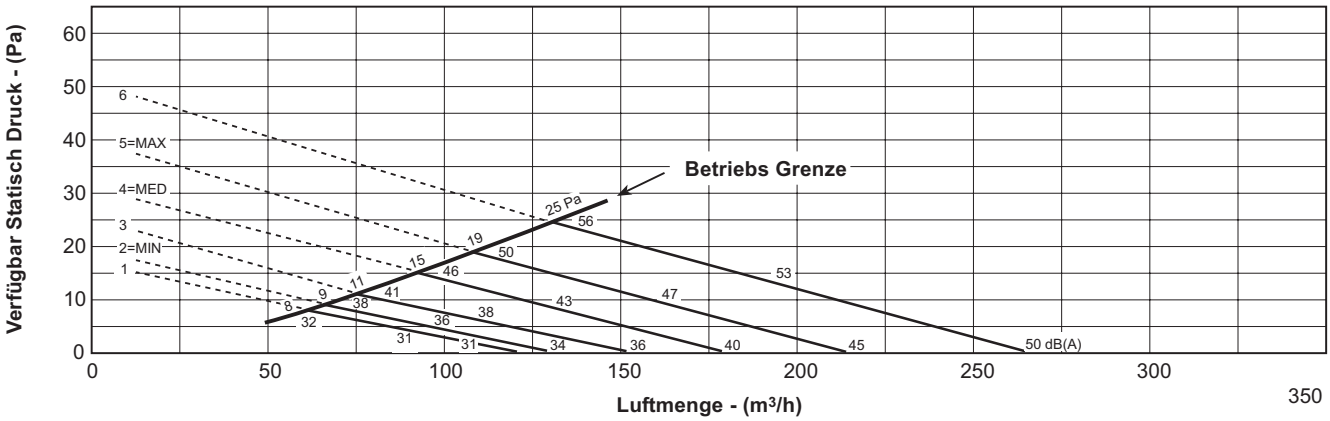

MOD.: WIND20 - 4 LEITER INSTALLATION (Daten für 3+1R Wärmetauscher)

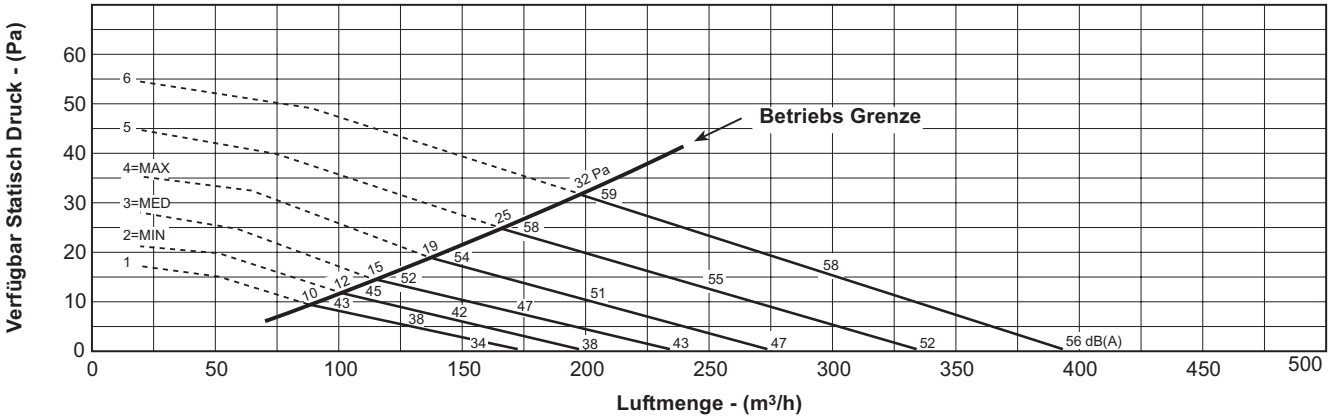

MOD.: WIND30 - 4 LEITER INSTALLATION (Daten für 3+1R Wärmetauscher)

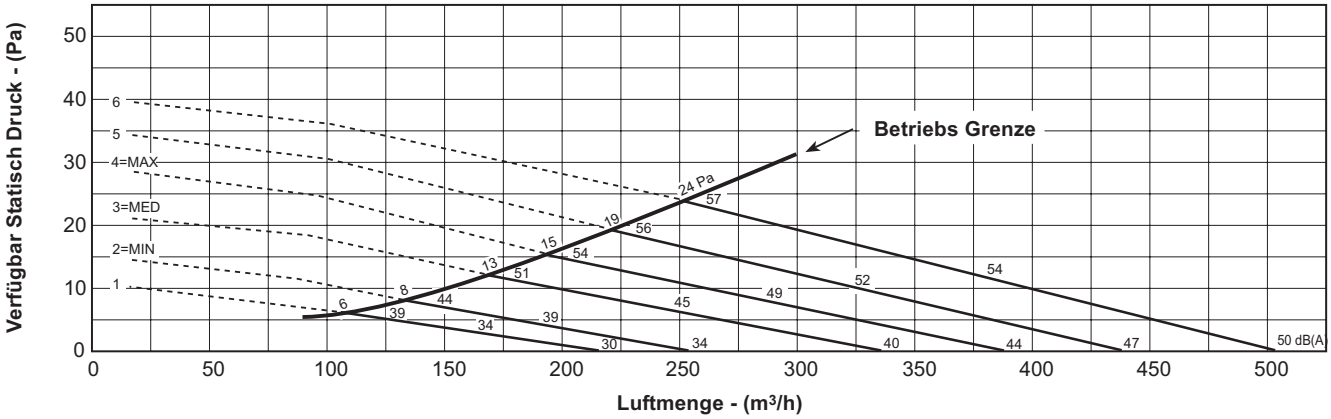

Die Angaben für MIN, MED, MAX beziehen sich auf werkseitige Grundeinstellungen. Auf Wunsch können 3 andere Geschwindigkeiten von den 6 zur Verfügung stehenden gewählt werden.

LUFT LEISTUNG

- 4 LEITER INSTALLATION (Daten für 3+1R Wärmetauscher)

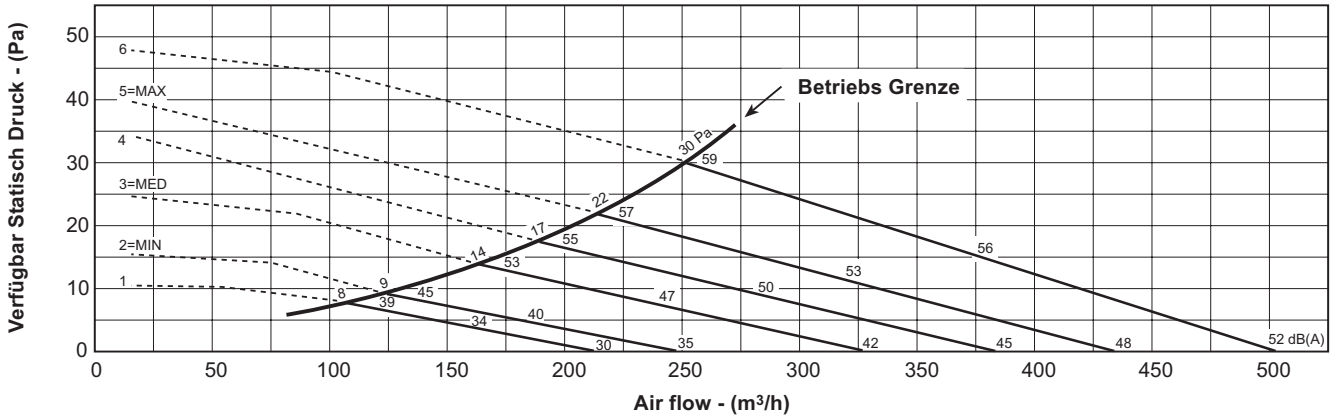

MOD.: WIND50 - 4 LEITER INSTALLATION (Daten für 3+1R Wärmetauscher)

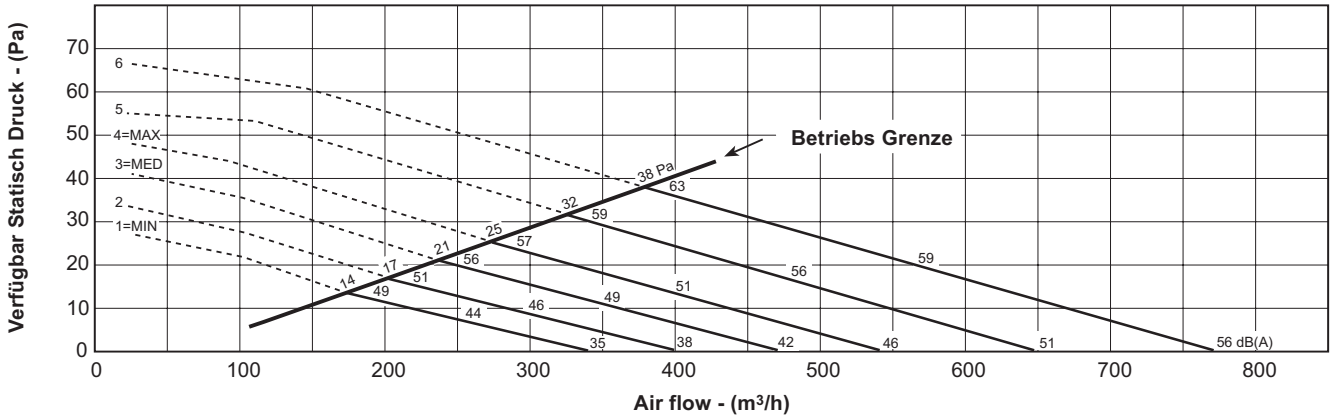

MOD.: WIND60 - 4 LEITER INSTALLATION (Daten für 3+1R Wärmetauscher)

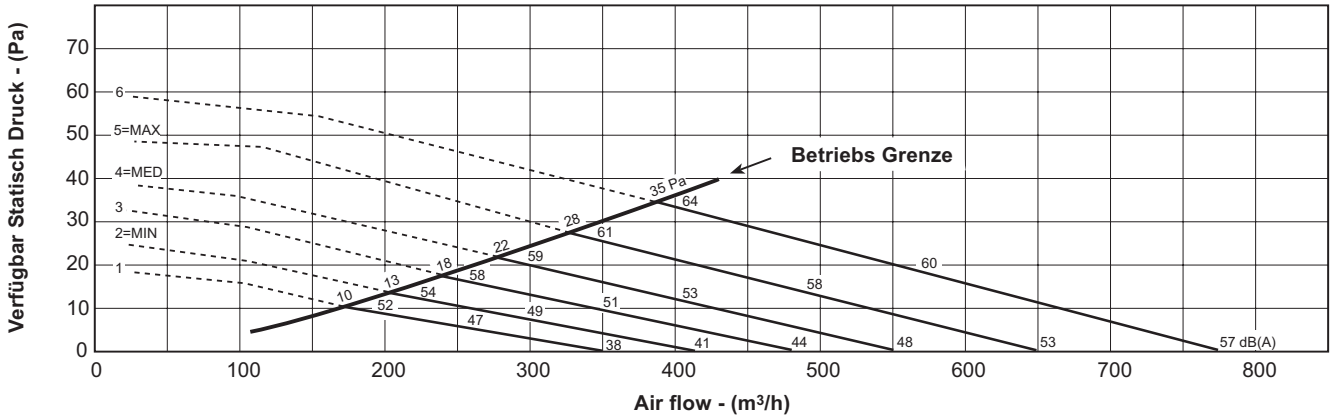

Die Angaben für MIN, MED, MAX beziehen sich auf werkseitige Grundeinstellungen. Auf Wunsch können 3 andere Geschwindigkeiten von den 6 zur Verfügung stehenden gewählt werden.

LUFT LEISTUNG

MOD.: WIND70 - 4 LEITER INSTALLATION (Daten für 3+1R Wärmetauscher)

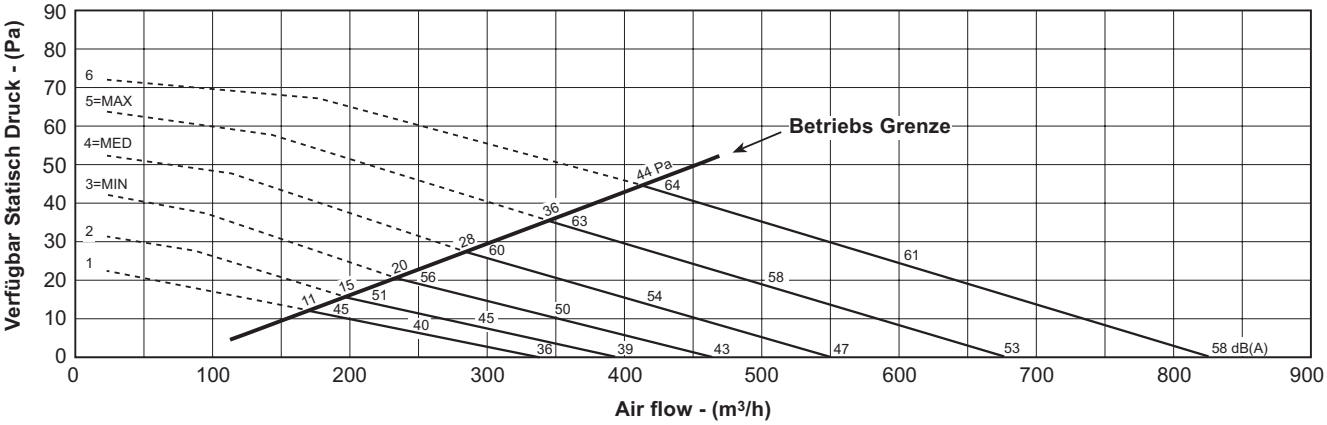

MOD.: WIND80 - 4 LEITER INSTALLATION (Daten für 3+1R Wärmetauscher)

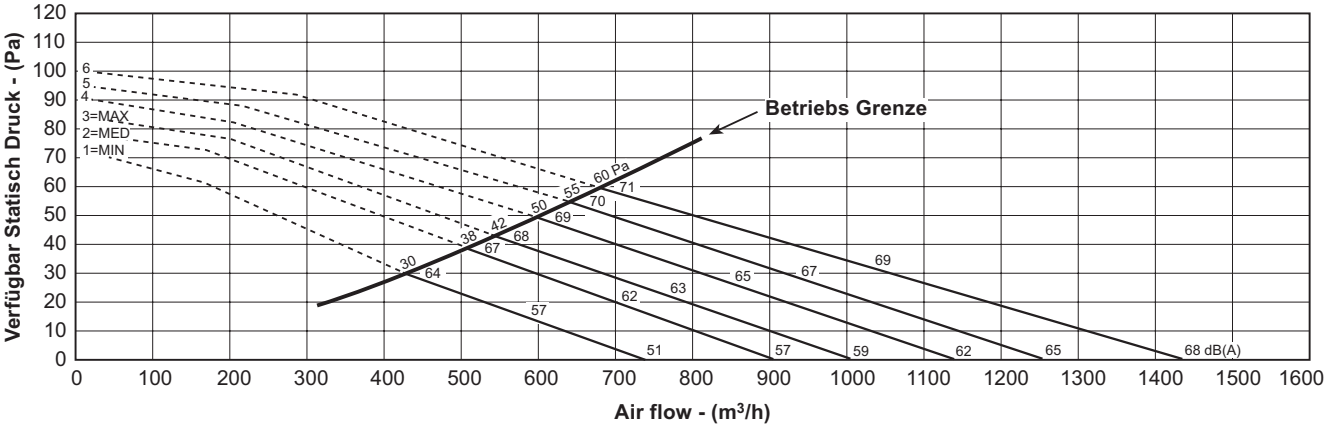

MOD.: WIND90 - 4 LEITER INSTALLATION (Daten für 3+1R Wärmetauscher)

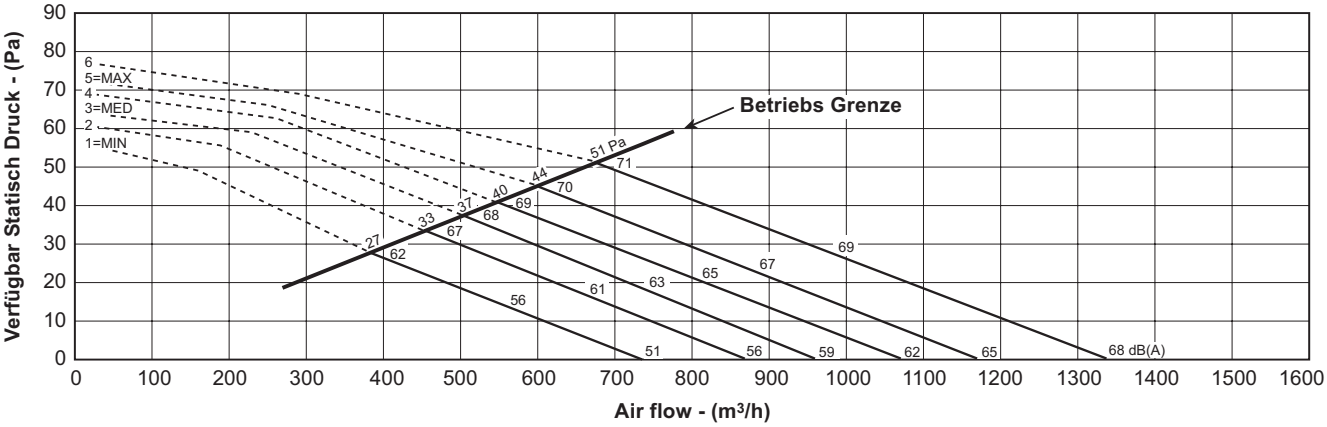

Die Angaben für MIN, MED, MAX beziehen sich auf werkseitige Grundeinstellungen. Auf Wunsch können 3 andere Geschwindigkeiten von den 6 zur Verfügung stehenden gewählt werden.

LUFT LEISTUNG

MOD.: WIND100 - 4 LEITER INSTALLATION (Daten für 3+1R Wärmetauscher)

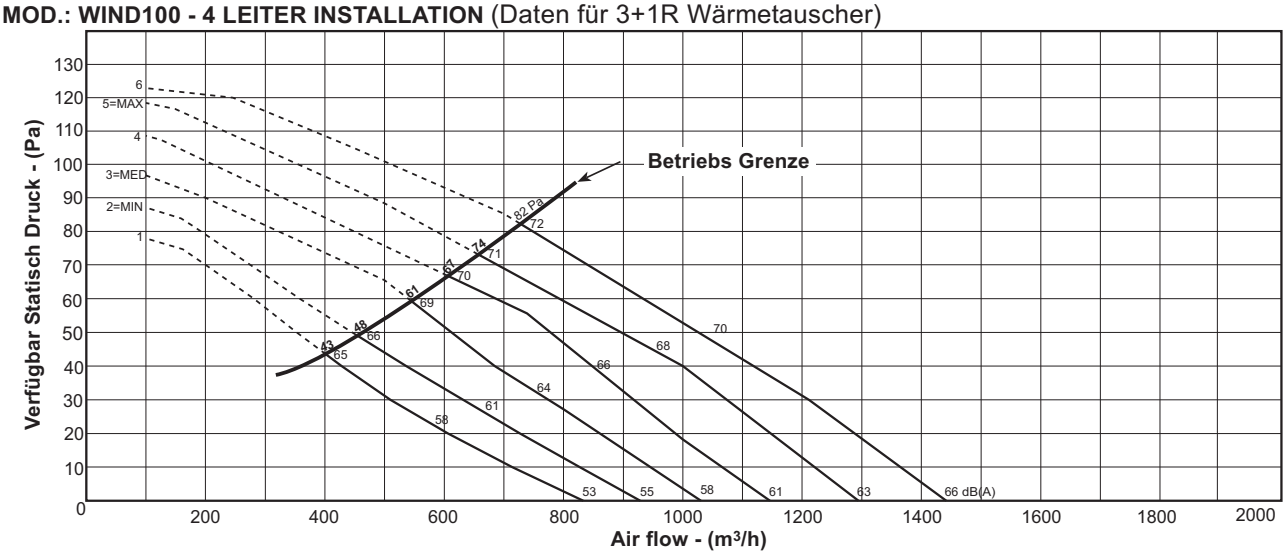

MOD.: WIND110 - 4 LEITER INSTALLATION (Daten für 3+1R Wärmetauscher)

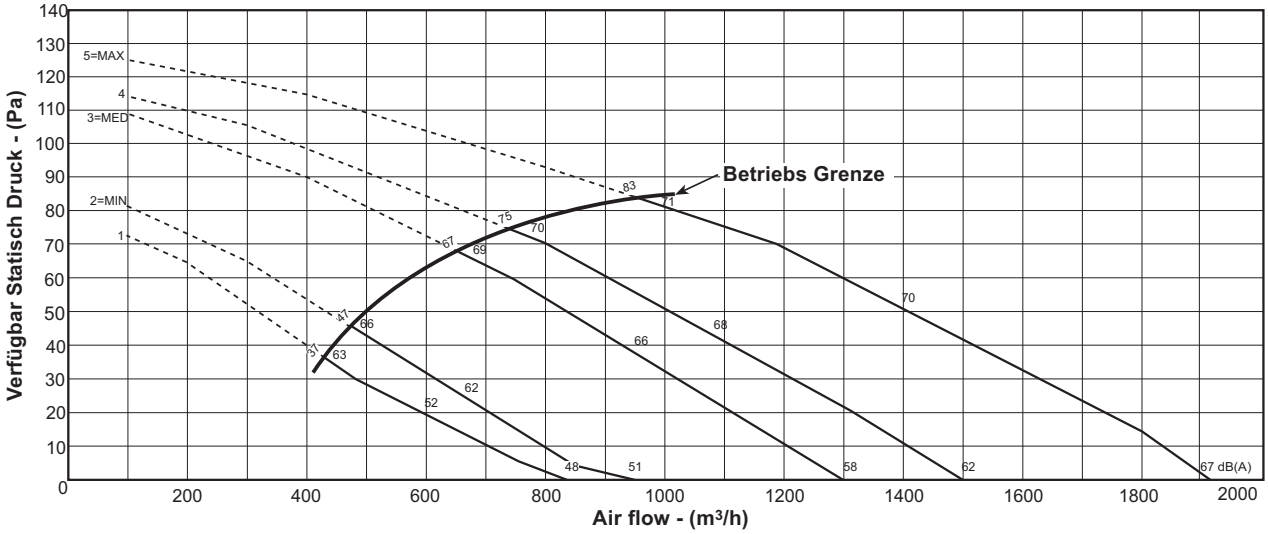

MOD.: WIND120 - 4 LEITER INSTALLATION (Daten für 3+1R Wärmetauscher)

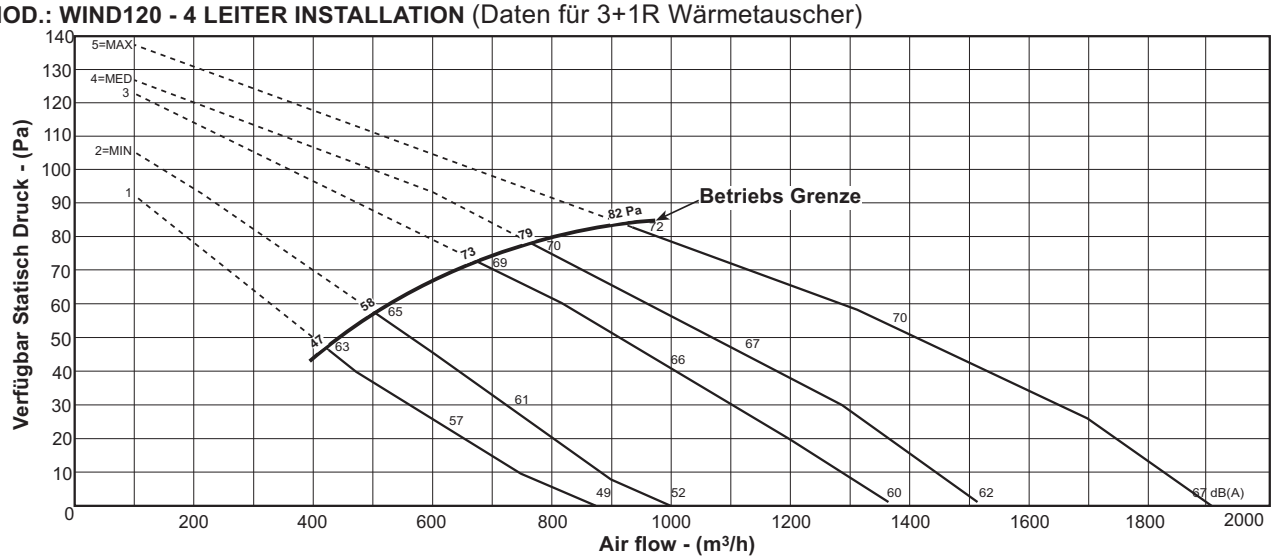

Die Angaben für MIN, MED, MAX beziehen sich auf werkseitige Grundeinstellungen. Auf Wunsch können 3 andere Geschwindigkeiten von den 6 zur Verfügung stehenden gewählt werden.

SCHALLEISTUNGSANGABEN - 2 LEITER INSTALLATION

Modelle	Geschwindigkeit	Standard Elektrische Verbindung(*)	Specktrum für Frequenz in Oktavband (Hz)							Gesamtschalleistung dB(A)
			125	250	500	1000	2000	4000	8000	
WIND10	1		33,7	32,7	32,2	24	21,4	14,5	5,6	32
	2	Min	33	34,7	32,7	25,9	22,5	14,8	5,8	33
	3		36	37,6	37,1	30,6	25	17,6	6,9	37
	4	Med	37,9	41	41	35,4	29,5	21,1	8,8	41
	5	Max	42,1	45,1	45,5	40,8	35,6	27,7	16,1	46
	6		46,6	49,4	50,2	45,9	41,9	34,8	24,5	51
WIND20	1		29,2	34,8	31,9	23,5	19,6	14,7	10,1	32
	2	Min	33,1	37,8	36	28,8	23,7	17	11,5	36
	3	Med	36,9	40,9	40	33,6	28,5	20,9	13,7	40
	4	Max	40,2	43,9	43,9	38	33,5	25,2	16,9	44
	5		44,7	48,3	48,7	43	39,8	32,2	25,2	49
	6		48,8	51,9	51,9	46,9	45,6	37,7	29,9	53
WIND30	1		31,4	33,4	28,6	20,7	21,6	13,6	13	30
	2	Min	32,7	35,5	32,7	25	22,1	14	12,3	33
	3	Med	38,2	40,9	39,8	34,3	27,8	18,3	13,8	40
	4	Max	41,8	44,1	43,5	38,9	32,4	23,3	16,5	44
	5		44,5	46,5	46,2	42,2	36	28,1	19,3	47
	6		48,2	50,2	50,1	46,2	40,7	34	26,8	51
WIND40	1		31,4	33,4	28,6	20,7	21,6	13,6	13	30
	2	Min	32,7	35,5	32,7	25	22,1	14	12,3	33
	3	Med	38,2	40,9	39,8	34,3	27,8	18,3	13,8	40
	4		41,8	44,1	43,5	38,9	32,4	23,3	16,5	44
	5	Max	44,5	46,5	46,2	42,2	36	28,1	19,3	47
	6		48,2	50,2	50,1	46,2	40,7	34	26,8	50
WIND50	1	Min	35,3	39,2	35,5	26,3	29,2	25,1	23,9	37
	2		37,6	41	38,6	29,9	29,2	25	24,3	39
	3	Med	41,5	44,8	42,9	35,3	31,3	26	24,8	43
	4	Max	45,1	48	47	40,6	35,2	28	25,2	47
	5		49	51,2	50,8	45,2	39,9	32,5	28,6	51
	6		53,4	55,6	55,3	50,4	46,3	39,5	31,7	56
WIND60	1		32,3	36,2	32,5	23,3	26,2	22,1	20,9	34
	2	Min	36,6	40	37,6	28,9	28,2	24	23,3	38
	3		40,5	43,8	41,9	34,3	30,3	25	23,8	42
	4	Med	45,1	48	47	40,6	35,2	28	25,2	47
	5	Max	50	52,2	51,8	46,2	40,9	33,5	29,6	52
	6		54,4	56,6	56,3	51,4	47,3	40,5	32,7	57
WIND70	1		34,5	37,2	33,1	26,2	25,3	22,5	19,6	36
	2		35,4	40,3	37,1	29,7	27,5	24,2	21,6	38
	3	Min	39,7	43,3	41,4	34,5	31,2	26,1	22,3	42
	4	Med	43,1	46,9	46	39,8	36,3	28,3	24,8	46
	5	Max	48,5	51,3	51,3	45,6	42,4	34,5	27	52
	6		53,2	56,2	55,8	51,1	48,6	41,8	32,9	57
WIND80	1	Min	47,6	50,7	50,3	45,1	41,8	36	29	51
	2	Med	52,3	55	55,2	50,2	47,3	41,9	34,3	56
	3	Max	53,9	56,9	56,8	52,3	49,7	44,6	37,5	58
	4		56,3	59,7	59,5	55,4	53	48,4	42,2	61
	5		59,5	62,6	62,1	58,3	56,1	51,8	46,3	64
	6		62,5	65,7	64,9	61,4	59,3	55,4	50,7	67
WIND90	1	Min	48	50,1	50,7	45	41,3	36,2	29,8	51
	2		50,7	53,4	54,5	49,1	45,8	40,6	33,4	55
	3	Med	53,4	56,2	57	52,4	49,4	44,6	37,6	58
	4		55,9	59,1	59,6	55,4	52,7	48,2	42,1	61
	5	Max	58,8	61,9	62,4	58,4	55,9	51,7	46,4	64
	6		61,3	65	65	61,6	59,2	55,3	50,8	67
WIND100	1		52,3	53,5	50,8	46,7	40,6	31,9	28,3	52
	2	Min	54,7	56,2	53,8	50,1	44,1	35,3	28,5	55
	3	Med	56,7	57,8	55,5	52,2	46,8	38,6	30,9	57
	4		59,5	60,7	58,1	55,2	50,3	42,9	38,1	60
	5	Max	62,1	63,5	60,7	58,3	53,8	46,9	39,9	63
	6		63,3	65,7	62,5	60,2	56,1	49,7	43	65
WIND110	1		50,4	49,1	46	41,3	34,1	26,6	24,1	47
	2	Min	52,9	51,6	49	44,7	37,8	29,1	23,6	50
	3	Med	60,2	58,8	56,4	53,1	47,7	39,7	31,6	58
	4		62,1	61,6	59	56,2	51,4	44,2	37,7	61
	5	Max	67,1	67,1	64,4	62,2	58,3	52,3	46,1	67
WIND120	1		52,8	51,1	47,5	43,5	36,7	29,4	25,7	49
	2	Min	54,7	52,9	49,6	45,4	39,4	31,3	26,2	51
	3		60,7	60,2	57,1	53,8	49,2	41,6	33,8	59
	4	Med	62,4	62,2	58,9	55,9	51,6	44,7	37,8	61
	5	Max	66,8	66,9	63,2	61,1	57,3	51,5	45,4	66

Die Angaben für MIN, MED, MAX beziehen sich auf werkseitige Grundeinstellungen. Auf Wunsch können 3 andere Geschwindigkeiten von den 6 zur Verfügung stehenden gewählt werden.

SCHALLEISTUNGSANGABEN - 4 LEITER INSTALLATION

Modelle	Geschwindigkeit	Standard Elektrische Verbindung(*)	Specktrum für Frequenz in Oktavband (Hz)							Gesamtschalleistung dB(A)
			125	250	500	1000	2000	4000	8000	
WIND10	1		32,7	31,7	31,2	23	20,4	13,5	4,6	31
	2	Min	34	35,7	33,7	26,9	23,5	15,8	6,8	34
	3		35	36,6	36,1	29,6	24	16,6	5,9	36
	4	Med	36,9	40	40	34,4	28,5	20,1	7,8	40
	5	Max	41,1	44,1	44,5	39,8	34,6	26,7	15,1	45
	6		45,6	48,4	49,2	44,9	40,9	33,8	23,5	50
WIND20	1		31,2	36,8	33,9	25,5	21,6	16,7	12,1	34
	2	Min	35,1	39,8	38	30,8	25,7	19	13,5	38
	3	Med	39,9	43,9	43	36,6	31,5	23,9	16,7	43
	4	Max	43,2	46,9	46,9	41	36,5	28,2	19,9	47
	5		47,7	51,3	51,7	46	42,8	35,2	28,2	52
	6		51,8	54,9	54,9	49,9	48,6	40,7	32,9	56
WIND30	1		31,4	33,4	28,6	20,7	21,6	13,6	13	30
	2	Min	33,7	36,5	33,7	26	23,1	15	13,3	34
	3	Med	38,2	40,9	39,8	34,3	27,8	18,3	13,8	40
	4	Max	41,8	44,1	43,5	38,9	32,4	23,3	16,5	44
	5		44,5	46,5	46,2	42,2	36	28,1	19,3	47
	6		47,2	49,2	49,1	45,2	39,7	33	25,8	50
WIND40	1		31,4	33,4	28,6	20,7	21,6	13,6	13	30
	2	Min	34,7	37,5	34,7	27	24,1	16	14,3	35
	3	Med	40,2	42,9	41,8	36,3	29,8	20,3	15,8	42
	4		42,8	45,1	44,5	39,9	33,4	24,3	17,5	45
	5	Max	45,5	47,5	47,2	43,2	37	29,1	20,3	48
	6		50,2	52,2	52,1	48,2	42,7	36	28,8	52
WIND50	1	Min	33,3	37,2	33,5	24,3	27,2	23,1	21,9	35
	2		36,6	40	37,6	28,9	28,2	24	23,3	38
	3	Med	40,5	43,8	41,9	34,3	30,3	25	23,8	42
	4	Max	44,1	47	46	39,6	34,2	27	24,2	46
	5		49	51,2	50,8	45,2	39,9	32,5	28,6	51
	6		53,4	55,6	55,3	50,4	46,3	39,5	31,7	56
WIND60	1		36,3	40,2	36,5	27,3	30,2	26,1	24,9	38
	2	Min	39,6	43	40,6	31,9	31,2	27	26,3	41
	3		42,5	45,8	43,9	36,3	32,3	27	25,8	44
	4	Med	46,1	49	48	41,6	36,2	29	26,2	48
	5	Max	51	53,2	52,8	47,2	41,9	34,5	30,6	53
	6		54,4	56,6	56,3	51,4	47,3	40,5	32,7	57
WIND70	1		34,5	37,2	33,1	26,2	25,3	22,5	19,6	36
	2		36,4	41,3	38,1	30,7	28,5	25,2	22,6	39
	3	Min	40,7	44,3	42,4	35,5	32,2	27,1	23,3	43
	4	Med	44,1	47,9	47	40,8	37,3	29,3	25,8	47
	5	Max	49,5	52,3	52,3	46,6	43,4	35,5	28	53
	6		54,2	57,2	56,8	52,1	49,6	42,8	33,9	58
WIND80	1	Min	47,6	50,7	50,3	45,1	41,8	36	29	51
	2	Med	53,3	56	56,2	51,2	48,3	42,9	35,3	57
	3	Max	54,9	57,9	57,8	53,3	50,7	45,6	38,5	59
	4		57,3	60,7	60,5	56,4	54	49,4	43,2	62
	5		60,5	63,6	63,1	59,3	57,1	52,8	47,3	65
	6		63,5	66,7	65,9	62,4	60,3	56,4	51,7	68
WIND90	1	Min	48	50,1	50,7	45	41,3	36,2	29,8	51
	2		51,7	54,4	55,5	50,1	46,8	41,6	34,4	56
	3	Med	54,4	57,2	58	53,4	50,4	45,6	38,6	59
	4		56,9	60,1	60,6	56,4	53,7	49,2	43,1	62
	5	Max	59,8	62,9	63,4	59,4	56,9	52,7	47,4	65
	6		62,3	66	66	62,6	60,2	56,3	51,8	68
WIND100	1		53,3	54,5	51,8	47,7	41,6	32,9	29,3	53
	2	Min	54,7	56,2	53,8	50,1	44,1	35,3	28,5	55
	3	Med	57,7	58,8	56,5	53,2	47,8	39,6	31,9	58
	4		60,5	61,7	59,1	56,2	51,3	43,9	39,1	61
	5	Max	62,1	63,5	60,7	58,3	53,8	46,9	39,9	63
	6		64,3	66,7	63,5	61,2	57,1	50,7	44	66
WIND110	1		51,4	50,1	47	42,3	35,1	27,6	25,1	48
	2	Min	53,9	52,6	50	45,7	38,8	30,1	24,6	51
	3	Med	60,2	58,8	56,4	53,1	47,7	39,7	31,6	58
	4		63,1	62,6	60	57,2	52,4	45,2	38,7	62
	5	Max	67,1	67,1	64,4	62,2	58,3	52,3	46,1	67
WIND120	1		52,8	51,1	47,5	43,5	36,7	29,4	25,7	49
	2	Min	55,7	53,9	50,6	46,4	40,4	32,3	27,2	52
	3		61,7	61,2	58,1	54,8	50,2	42,6	34,8	60
	4	Med	63,4	63,2	59,9	56,9	52,6	45,7	38,8	62
	5	Max	67,8	67,9	64,2	62,1	58,3	52,5	46,4	67

Die Angaben für MIN, MED, MAX beziehen sich auf werkseitige Grundeinstellungen. Auf Wunsch können 3 andere Geschwindigkeiten von den 6 zur Verfügung stehenden gewählt werden.

LUFTSEITIGER DRUCKABFALL FÜR HAUPTZUBEHÖR (Pa)

Luftmenge m³/h	Zubehörbescghreibung									
	Gerader Ausblaßstutzen	90° Ansaug- und Ausblaßstutzen	Teleskopische Verlängerung für 90° und gerade Stutzen	Ausblaßstutzen mit Rundverbindungen	Ansaugstutzen mit Rundverbindungen	Lackierte untere Wand mit Gitter	Ausblasluftgitter	Ansaugluftgitter	Standardfilter mit mittlere Verschmutzungwert	Standardfilter bei Max. Verschmutzungwert (Reinigung ist erforderlich)
MODELLE WIND10										
276	0,8	3,2	0,8	12,3	12,3	7,2	19,6	19,6	5,4	10,9
250	0,7	2,6	0,7	10,1	10,1	5,9	16,0	16,0	4,5	8,9
225	0,5	2,1	0,5	8,2	8,2	4,8	13,0	13,0	3,6	7,2
200	0,4	1,7	0,4	6,5	6,5	3,8	10,3	10,3	2,9	5,7
175	0,3	1,3	0,3	4,9	4,9	2,9	7,9	7,9	2,2	4,4
150	-	0,9	-	3,6	3,6	2,1	5,8	5,8	1,6	3,2
125	-	0,7	-	2,5	2,5	1,5	4,0	4,0	1,1	2,2
100	-	0,4	-	1,6	1,6	0,9	2,6	2,6	0,7	1,4
75	-	-	-	0,9	0,9	0,5	1,4	1,4	0,4	0,8
60	-	-	-	0,6	0,6	0,3	0,9	0,9	0,3	0,5
MODELLE WIND20										
411	0,6	2,7	0,6	6,9	6,9	6,0	15,4	15,4	4,7	9,4
400	0,6	2,6	0,6	6,5	6,5	5,7	14,6	14,6	4,4	8,9
350	0,4	2,0	0,4	5,0	5,0	4,4	11,2	11,2	3,4	6,8
300	0,3	1,4	0,3	3,7	3,7	3,2	8,2	8,2	2,5	5,0
250	-	1,0	-	2,6	2,6	2,2	5,7	5,7	1,7	3,5
200	-	0,6	-	1,6	1,6	1,4	3,6	3,6	1,1	2,2
150	-	0,4	-	0,9	0,9	0,8	2,1	2,1	0,6	1,2
100	-	-	-	0,4	0,4	0,4	0,9	0,9	0,3	0,6
90	-	-	-	0,3	0,3	0,3	0,7	0,7	0,2	0,4
MODELLE WIND30										
533	0,6	2,4	0,6	9,0	9,0	5,2	13,2	13,2	4,2	8,3
500	0,5	2,1	0,5	7,9	7,9	4,6	11,6	11,6	3,7	7,3
450	0,4	1,7	0,4	6,4	6,4	3,7	9,4	9,4	3,0	5,9
400	0,3	1,3	0,3	5,1	5,1	2,9	7,4	7,4	2,3	4,7
350	-	1,0	-	3,9	3,9	2,2	5,7	5,7	1,8	3,6
300	-	0,8	-	2,9	2,9	1,6	4,2	4,2	1,3	2,6
250	-	0,5	-	2,0	2,0	1,1	2,9	2,9	0,9	1,8
200	-	0,3	-	1,3	1,3	0,7	1,9	1,9	0,6	1,2
150	-	-	-	0,7	0,7	0,4	1,0	1,0	0,3	0,7
100	-	-	-	0,3	0,3	-	0,5	0,5	0,1	0,3
MODELLE WIND40										
530	0,6	2,4	0,6	8,9	8,9	5,1	13,1	13,1	4,1	8,2
500	0,5	2,1	0,5	7,9	7,9	4,6	11,6	11,6	3,7	7,3
450	0,4	1,7	0,4	6,4	6,4	3,7	9,4	9,4	3,0	5,9
400	0,3	1,3	0,3	5,1	5,1	2,9	7,4	7,4	2,3	4,7
350	-	1,0	-	3,9	3,9	2,2	5,7	5,7	1,8	3,6
300	-	0,8	-	2,9	2,9	1,6	4,2	4,2	1,3	2,6
250	-	0,5	-	2,0	2,0	1,1	2,9	2,9	0,9	1,8
200	-	0,3	-	1,3	1,3	0,7	1,9	1,9	0,6	1,2
150	-	-	-	0,7	0,7	0,4	1,0	1,0	0,3	0,7
100	-	-	-	0,3	0,3	-	0,5	0,5	0,1	0,3
MODELLE WIND50										
812	0,9	3,3	0,9	7,4	7,4	7,3	18,5	18,5	5,9	11,9
800	0,8	3,2	0,8	7,2	7,2	7,1	18,0	18,0	5,8	11,5
700	0,6	2,5	0,6	5,5	5,5	5,4	13,8	13,8	4,4	8,8
600	0,5	1,8	0,5	4,0	4,0	4,0	10,1	10,1	3,2	6,5
500	0,3	1,3	0,3	2,8	2,8	2,8	7,0	7,0	2,3	4,5
400	-	0,8	-	1,8	1,8	1,8	4,5	4,5	1,4	2,9
300	-	0,5	-	1,0	1,0	1,0	2,5	2,5	0,8	1,6
200	-	-	-	0,4	0,4	0,4	1,1	1,1	0,4	0,7
150	-	-	-	0,3	0,3	-	0,6	0,6	0,2	0,4
MODELLE WIND60										
814	0,9	3,3	0,9	7,4	7,4	7,4	18,6	18,6	6,0	11,9
800	0,8	3,2	0,8	7,2	7,2	7,1	18,0	18,0	5,8	11,5
700	0,6	2,5	0,6	5,5	5,5	5,4	13,8	13,8	4,4	8,8
600	0,5	1,8	0,5	4,0	4,0	4,0	10,1	10,1	3,2	6,5
500	0,3	1,3	0,3	2,8	2,8	2,8	7,0	7,0	2,3	4,5
400	-	0,8	-	1,8	1,8	1,8	4,5	4,5	1,4	2,9
300	-	0,5	-	1,0	1,0	1,0	2,5	2,5	0,8	1,6
200	-	-	-	0,4	0,4	0,4	1,1	1,1	0,4	0,7
150	-	-	-	0,3	0,3	-	0,6	0,6	0,2	0,4

LUFTSEITIGER DRUCKABFALL FÜR HAUPTZUBEHÖR (Pa)

Luftmenge m^3/h	Zubehörbescghreibung									
	Gerader Ausblaßstutzen	90º Ansaug- und Ausblaßstutzen	Teleskopische Verlängerung für 90º und gerade Stutzen	Ausblaßstutzen mit Rundverbindungen	Ansaugstutzen mit Rundverbindungen	Lackierte untere Wand mit Gitter	Ausblasluftgitter	Ansaugluftgitter	Standardfilter mit mittlere Verschmutzungwert	Standardfilter bei Max. Verschmutzungwert (Reinigung ist erforderlich)
MODELLE WIND70										
867	0,8	3,8	0,8	8,4	8,4	8,4	21,2	21,2	11,0	22,0
800	0,7	3,3	0,7	7,2	7,2	7,2	18,1	18,1	9,4	18,7
750	0,6	2,9	0,6	6,3	6,3	6,3	15,9	15,9	8,2	16,4
700	0,5	2,5	0,5	5,5	5,5	5,5	13,8	13,8	7,2	14,3
650	0,4	2,1	0,4	4,7	4,7	4,7	11,9	11,9	6,2	12,3
600	0,4	1,8	0,4	4,0	4,0	4,0	10,2	10,2	5,3	10,5
550	0,3	1,5	0,3	3,4	3,4	3,4	8,5	8,5	4,4	8,8
500	0,3	1,3	0,3	2,8	2,8	2,8	7,1	7,1	3,7	7,3
450	-	1,0	-	2,3	2,3	2,3	5,7	5,7	3,0	5,9
400	-	0,8	-	1,8	1,8	1,8	4,5	4,5	2,3	4,7
350	-	0,6	-	1,4	1,4	1,4	3,5	3,5	1,8	3,6
300	-	0,5	-	1,0	1,0	1,0	2,5	2,5	1,3	2,6
250	-	0,3	-	0,7	0,7	0,7	1,8	1,8	0,9	1,8
200	-	-	-	0,4	0,4	0,4	1,1	1,1	0,6	1,2
150	-	-	-	0,3	0,3	0,3	0,6	0,6	0,3	0,7
MODELLE WIND80										
1511	1,3	7,7	1,3	24,3	24,3	17,1	43,2	43,2	14,4	28,7
1400	1,1	6,6	1,1	20,9	20,9	14,6	37,1	37,1	12,3	24,6
1300	1,0	5,7	1,0	18,0	18,0	12,6	32,0	32,0	10,6	21,2
1200	0,8	4,9	0,8	15,3	15,3	10,8	27,2	27,2	9,1	18,1
1100	0,7	4,1	0,7	12,9	12,9	9,0	22,9	22,9	7,6	15,2
1000	0,6	3,4	0,6	10,6	10,6	7,5	18,9	18,9	6,3	12,6
900	0,5	2,7	0,5	8,6	8,6	6,1	15,3	15,3	5,1	10,2
800	0,4	2,2	0,4	6,8	6,8	4,8	12,1	12,1	4,0	8,0
700	0,3	1,7	0,3	5,2	5,2	3,7	9,3	9,3	3,1	6,2
600	-	1,2	-	3,8	3,8	2,7	6,8	6,8	2,3	4,5
500	-	0,8	-	2,7	2,7	1,9	4,7	4,7	1,6	3,1
400	-	0,5	-	1,7	1,7	1,2	3,0	3,0	1,0	2,0
MODELLE WIND90										
1410	1,2	6,7	1,2	21,3	21,3	14,9	11,2	11,2	12,5	25,0
1300	1,0	5,7	1,0	18,1	18,1	12,6	9,5	9,5	10,6	21,2
1200	0,8	4,9	0,8	15,4	15,4	10,8	8,1	8,1	9,1	18,1
1100	0,7	4,1	0,7	13,0	13,0	9,0	6,8	6,8	7,6	15,2
1000	0,6	3,4	0,6	10,7	10,7	7,5	5,6	5,6	6,3	12,6
900	0,5	2,7	0,5	8,7	8,7	6,1	4,6	4,6	5,1	10,2
800	0,4	2,2	0,4	6,9	6,9	4,8	3,6	3,6	4,0	8,0
700	0,3	1,7	0,3	5,2	5,2	3,7	2,8	2,8	3,1	6,2
600	-	1,2	-	3,9	3,9	2,7	2,0	2,0	2,3	4,5
500	-	0,8	-	2,7	2,7	1,9	1,4	1,4	1,6	3,1
400	-	0,5	-	1,7	1,7	1,2	0,9	0,9	1,0	2,0

WASSERSEITIGER DURCKABFALL WÄRMETAUSCHER

3 ROHR WÄRMETAUSCHER (Ref. Mittlere Wasser Temperatur = 9.5° C)

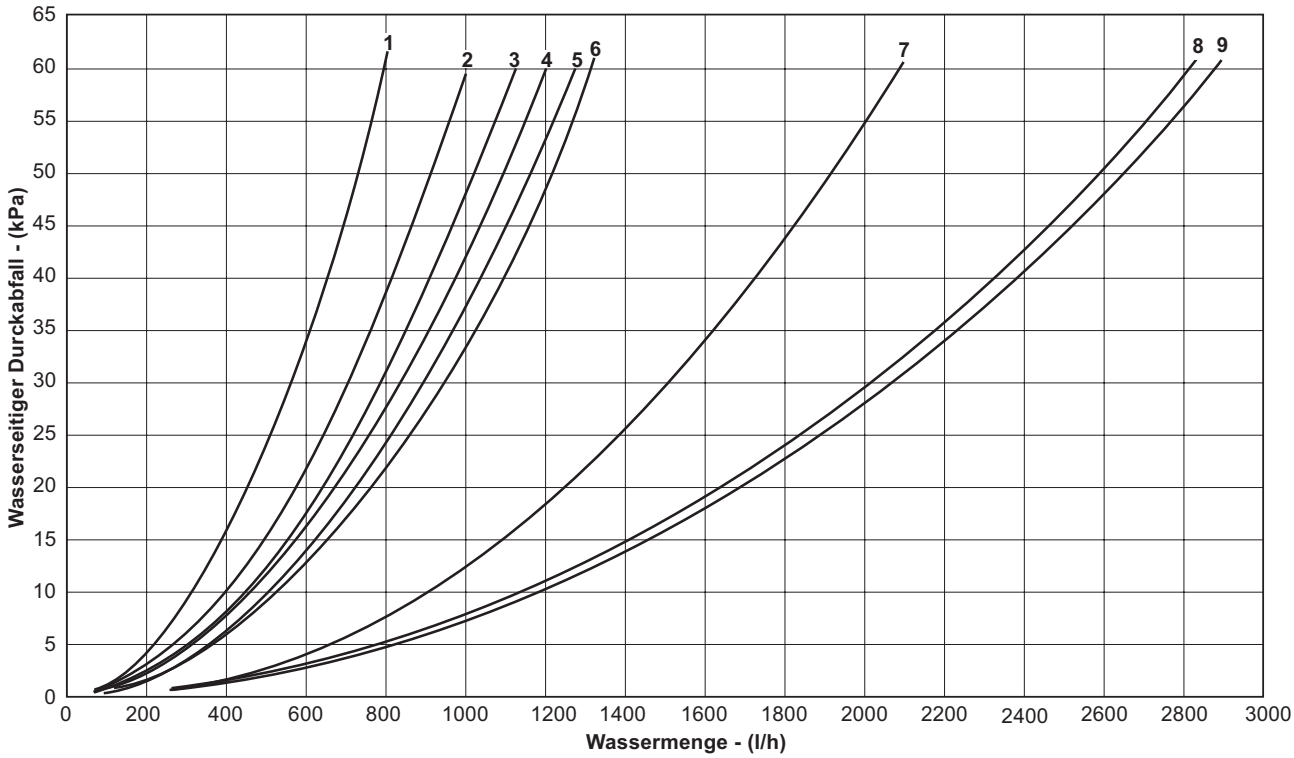

1= WIND70 2= WIND50-60 3= WIND30-40 4= WIND20 5= WIND10 6= WIND8-90 7= WIND100 8= WIND 120 9= WIND 110

1 ROHR WÄRMETAUSCHER (Ref. Mittlere Wasser Temperatur = 65°C)

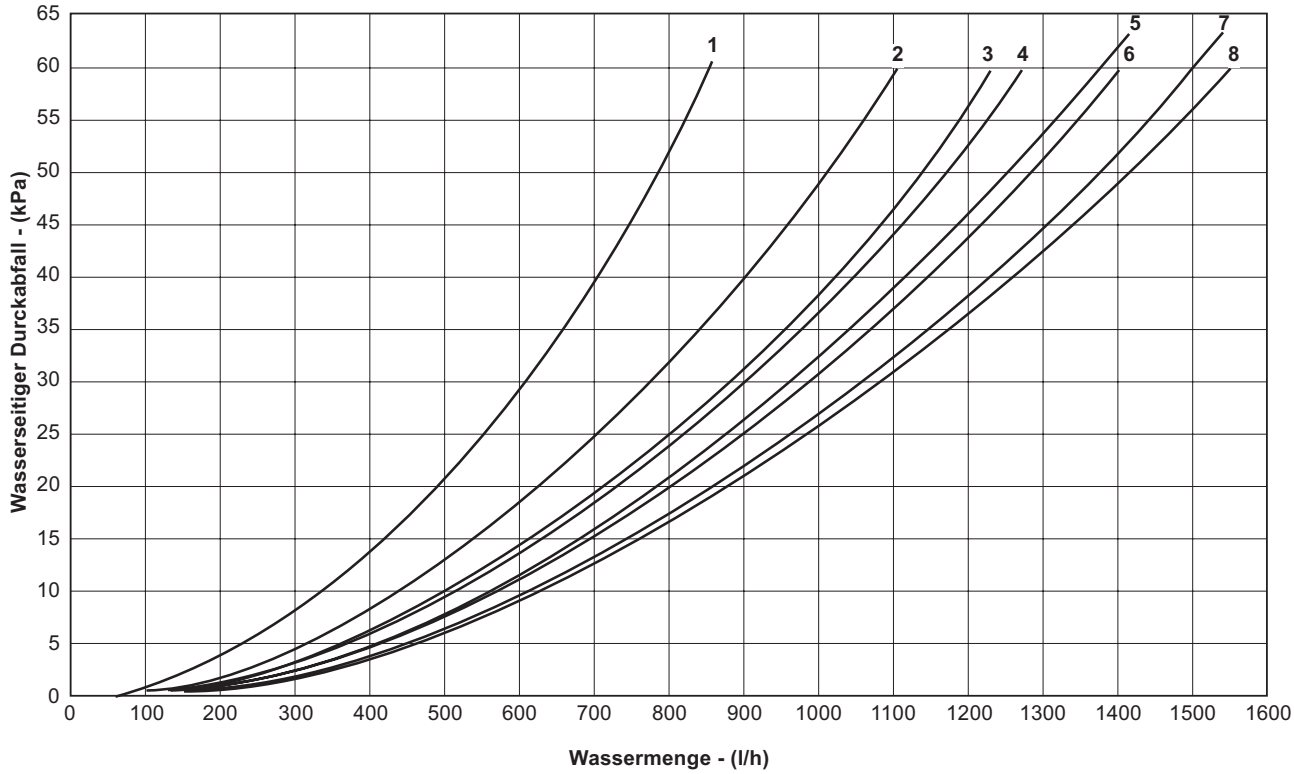

1= WIND100 2= WIND80-90 3= WIND70 4= WIND50-60 5= WIND30-40 6= WIND110-120 7= WIND20 8= WIND10

ALLGEMEINE MERKMALE UND BESCHREIBUNG DER BESTANDTEILE

1 Bedienblende
2 Raumthermostatsonde
3 Zentrifugalgebläse
4 Elektromotor
5 Luftfilter
6 Standardwärmetauschbatterie
7 Kondensatableitung
8 Hydraulische Anschlüsse für Standardbatterie (Ø 3/4" Gas)
9 Hydraulische Anschlüsse für Hilfsbatterie (Ø 1/2" Gas)
10 Hilfswärmetauschbatterie
11 Tragende Struktur
12 Wassermindesttemperatursonde

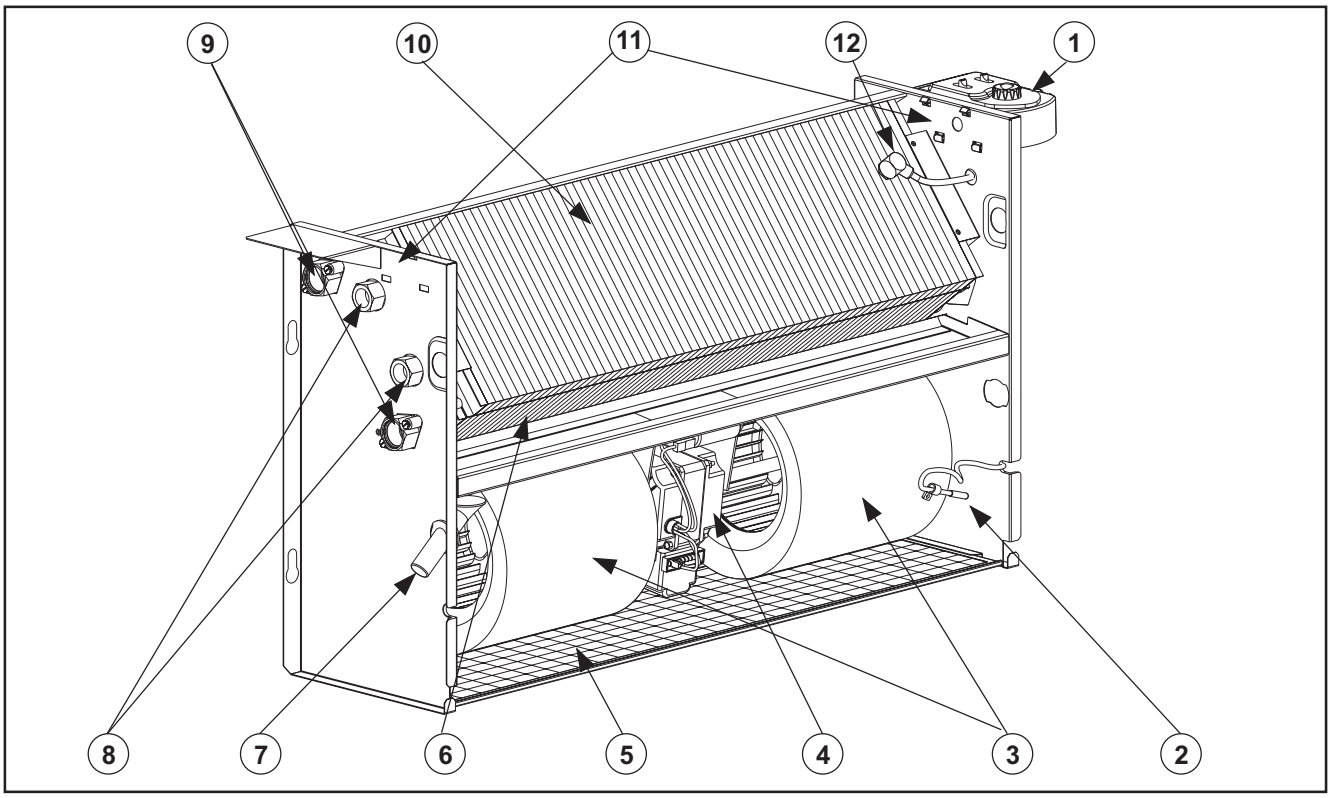

TRAGENDE STRUKTUR An allen, indirekt mit der Wärmeträgerflüssigkeit in Berührung kommenden Teilen gedämmter Zinkstahl (8/10 mm). Kondensatwanne aus gedämmtem Zinkstahl mit Anschlüssen für den Kondensatabfluss. Vorgelochte Seitenteile für ein einfaches Befestigen der Zubehörteile. Ösen für eine einfache Wandbefestigung und Nivellierung des Geräts.

WÄRMETAUSCHER Kupferrohrbatterien mit kontinuierlich paketförmigen Aluminiumrippen, die durch mechanische Spreizung an den Rohren blockiert sind. Messingkollektoren mit Innengewindeanschlüssen (GAS-Gewinde) und leicht zugänglichen Entlüftungsventilen.

Bei Anschauen des Geräts links positionierte Hydraulikanschlüsse. Auf Anfrage können sie auch rechts geliefert werden. Es empfiehlt sich, bei der Bestellung stets anzugeben, ob man die Anschlüsse links oder rechts wünscht.

ELEKTRISCHE GEBLÄSEEINHEIT Doppelansaugende Zentrifugalventilatoren mit statisch und dynamisch ausgewogenen und horizontal ausgerichteten Aluminiumlaufrädern. Einphasen-Asynchronelektromotor mit Überlastungsschutz. 6 Drehzahlstufen (drei davon serienmäßig angeschlossen). Der Motor ist direkt an die Ventilatoren gekoppelt und liegt auf elastischen Trägern auf, was einen äußerst geräuscharmen Betrieb zur Folge hat.

VERKLEIDUNG Modernes und elegantes Design, das sich allen Ambienten anpasst. Aus heißverzinktem mit einer hauchdünnen PVC-Folie vorbeschichtetem Blech, um die Beständigkeit gegenüber Rost, Korrosion, chemischen Agenten, Lösemitteln und Alkohol zu gewährleisten. Im oberen Bereich befindet sich der Klappdeckel, durch den man zur Bedienblende Zugriff bekommt, und die ABS-Gitter, welche die Luftverteilung ermöglichen. Serienmäßige Farbe: weiß. Auf Anfrage sind RAL-Farben lieferbar.

BEDIENBLENDE Die sich harmonisch dem Gerätedesign anpassende und durch einen Klappdeckel vor Staubablagerungen geschützte Bedienblende gibt es in mehreren Ausführungen. Standard (serienmäßig montiert): Mit Wählschalter Kühlbetrieb/Aus/Heizbetrieb und Wählschalter für 3 Drehzahlstufen

Auf Anfrage: - mit mechanischem Raumthermostat (TA) - mit Mindesttemperaturthermostat (TC) - Bedienblende mit elektronischem Thermostat (anstelle des serienmäßigen Modells) Die Einbau- und Deckenmodelle verfügen über keine Bedienblende, sondern nur über einen Klemmenkasten für das Anschließen der Fernsteuerung. Es steht eine große Auswahl an Fernsteuerungen für die Wandmontage und an Infrarot-Fernbedienungen zur Verfügung.

LUFTFILTER Dieser leicht herausnehmbar Filter befindet sich im unteren Bereich des Geräts beim Ansauggitter des Gebläses. Er besteht aus einem Metallrahmen mit Filterscheidewand aus Acrylgewebe, das durch Ansaugung und Waschen regenerierbar ist. Filtergewebe aus wabenförmigem Polypropylen in einem Metallrahmen, um sein Herausnehmen zu Reinigungszwecken zu erleichtern. Filtergrad des Standardmodells: EU1. Auf Anfrage: auch mit anderen Filtergraden lieferbar.

LUFTAUSBLASGITTER Im oberen Bereich der Verkleidung in Form von 100-mm-Modulen untergebracht, sie bestehen aus fixen ABS-Flügeln für eine bessere Luftverteilung im Raum. Serienfarbe: hellgrau.

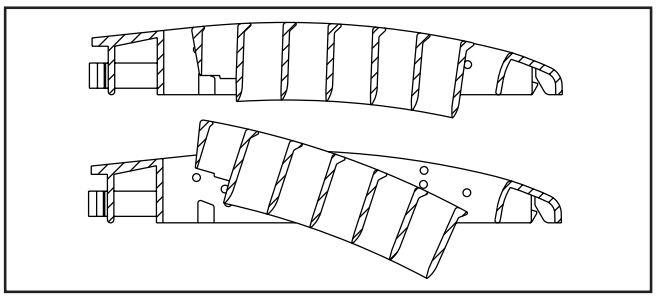

AUSFÜHRUNG 0 - Vertikale Wandausführungen mit Verkleidung (unterseitiige Ansaugung)

WIND 10-90

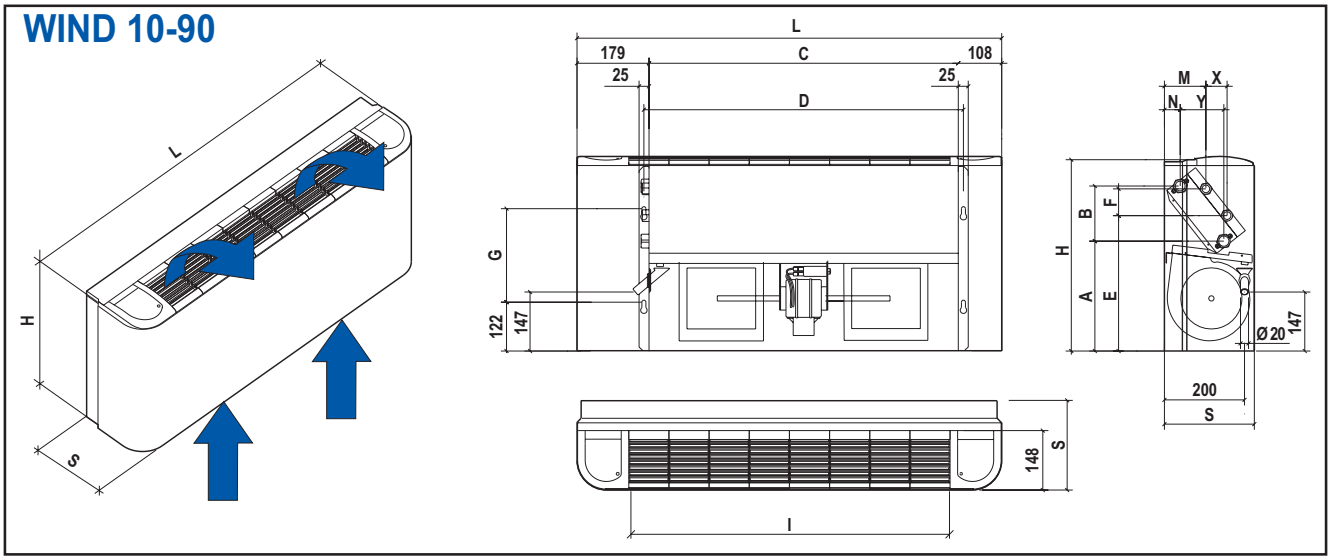

N.B.: Für die Modelle WIND100, WIND110 und WIND120 sind die Falte auf der Verkleidung nicht vorausgesehen!

WIND 100-120

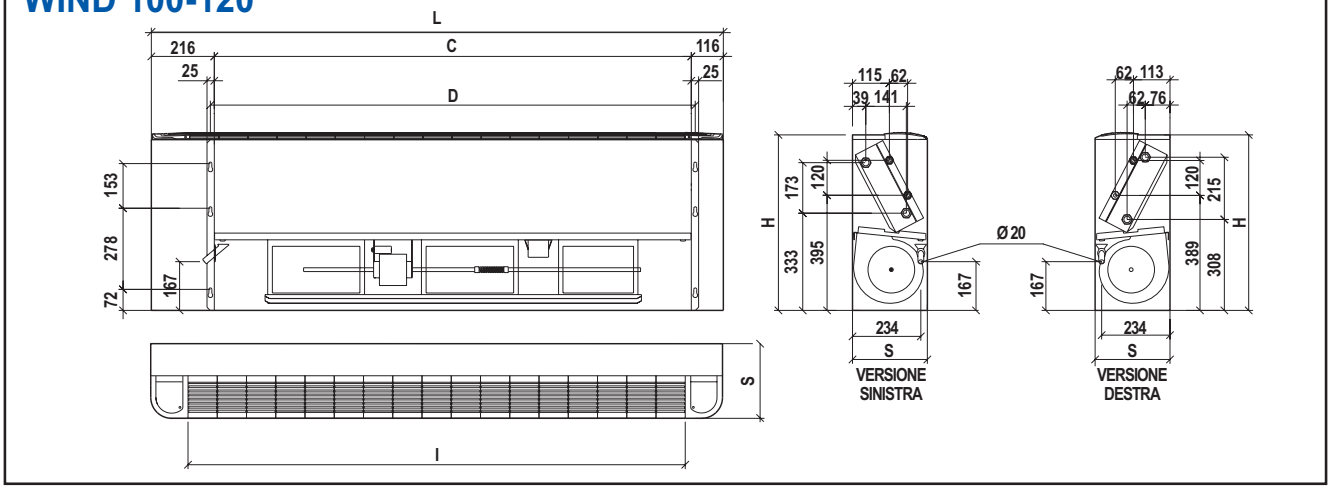

MODELL			WIND10	WIND20	WIND30	WIND40	WIND50	WIND60	WIND70	WIND80	WIND90	WIND100	WIND110	WIND120
Abmessungen	H	mm	480	480	480	480	480	480	580	580	580	602	602	602
	L	mm	660	860	1.060	1.060	1.260	1.260	1.260	1.460	1.460	1.661	1.961	1.961
	S	mm	225	225	225	225	225	225	225	225	225	257	257	257
	C	mm	370	570	770	770	970	970	970	1.170	1.170	1.335	1.635	1.635
OseAchsabstand	D	mm	395	595	795	795	995	995	995	1.195	1.195	1.362	1.662	1.662
	G	mm	233	233	233	233	233	233	253	253	253	-	-	-
Standard Wärmetauscher	N	mm	39	39	39	39	39	39	41	41	41	-	-	-
	Y	mm	109	109	109	109	109	109	107	107	107	-	-	-
	A	mm	274	274	274	274	274	274	268	268	268	-	-	-
	B	mm	137	137	137	137	137	137	253	253	253	-	-	-
Zusätzliche Wärmetauscher	M	mm	103	103	103	103	103	103	101	101	101	-	-	-
	X	mm	53	53	53	53	53	53	52	52	52	-	-	-
	E	mm	337	337	337	337	337	337	374	374	374	-	-	-
	F	mm	67	67	67	67	67	67	124	124	124	-	-	-
Gitter-Zahl, Schritt 100 mm	I	N.ro	4	6	8	8	10	10	10	12	12	14	17	17

AUSFÜHRUNG 8 - Vertikale Wandausführungen mit Verkleidung (mit großen Luftansaugungssockel)

WIND 18-98

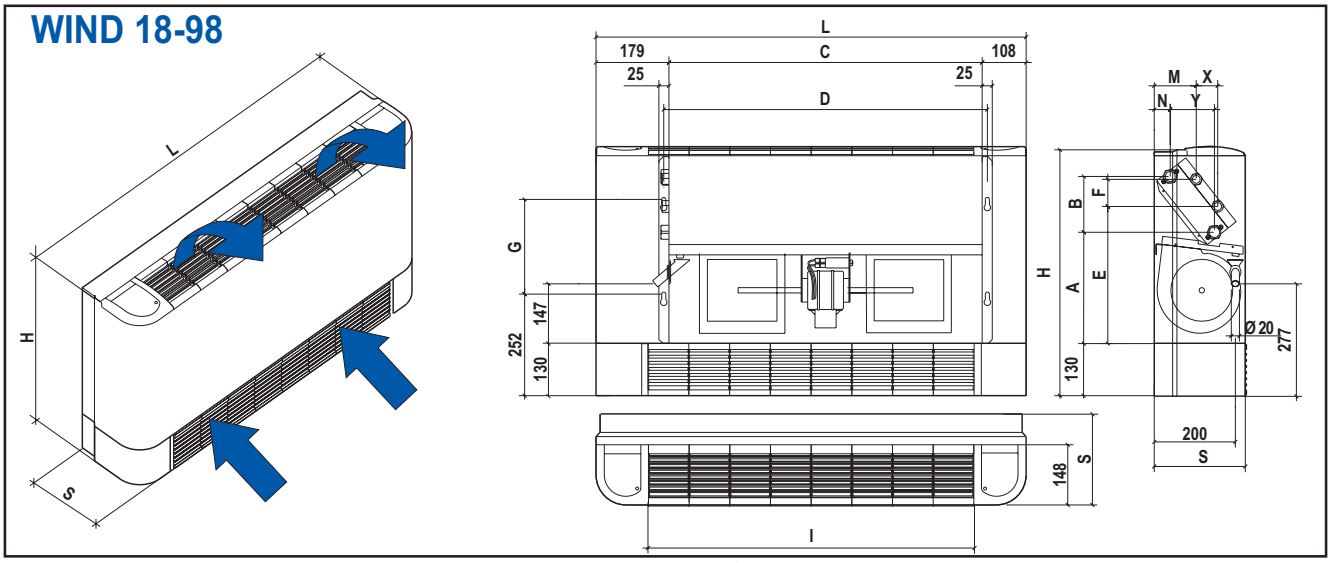

N.B.: Für die Modelle WIND100, WIND110 und WIND120 sind die Falte auf der Verkleidung nicht vorausgesehen!

WIND 108-128

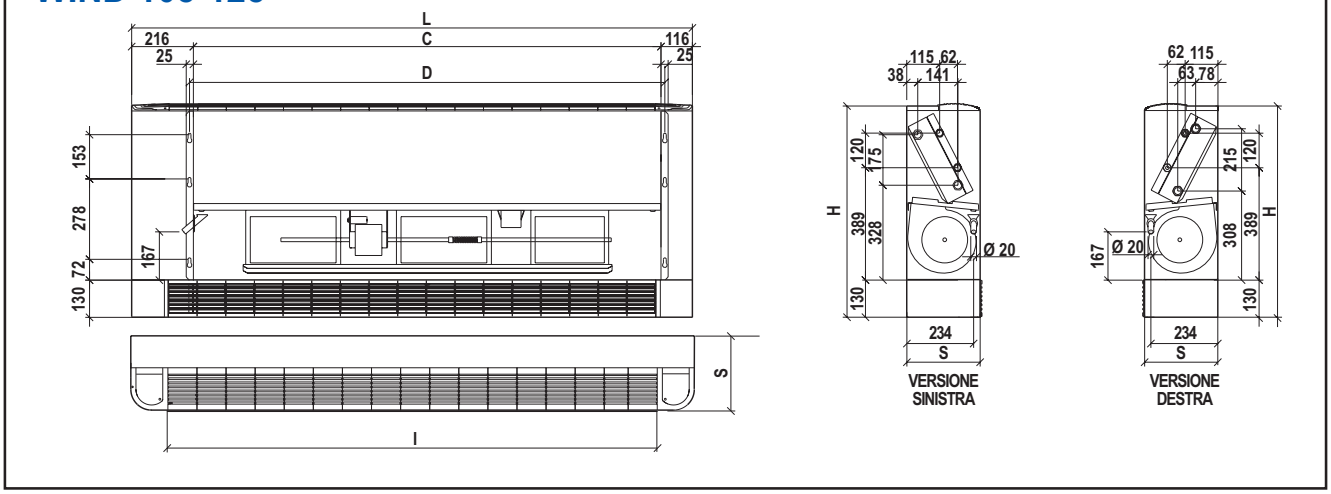

MODELL			WIND18	WIND28	WIND38	WIND48	WIND58	WIND68	WIND78	WIND88	WIND98	WIND108	WIND118	WIND128
Abmessungen	H	mm	610	610	610	610	610	610	715	715	715	735	735	735
	L	mm	660	860	1.060	1.060	1.260	1.260	1.260	1.460	1.460	1.661	1.961	1.961
	S	mm	225	225	225	225	225	225	225	225	225	257	257	257
	C	mm	370	570	770	770	970	970	970	1.170	1.170	1.335	1.635	1.635
OseAchsabstand	D	mm	395	595	795	795	995	995	995	1.195	1.195	1.362	1.662	1.662
	G	mm	233	233	233	233	233	233	253	253	253	-	-	-
Standard Wärmetauscher	N	mm	39	39	39	39	39	39	41	41	41	-	-	-
	Y	mm	109	109	109	109	109	109	107	107	107	-	-	-
	A	mm	274	274	274	274	274	274	268	268	268	-	-	-
	B	mm	137	137	137	137	137	137	253	253	253	-	-	-
Zusätzliche Wärmetauscher	M	mm	103	103	103	103	103	103	101	101	101	-	-	-
	X	mm	53	53	53	53	53	53	52	52	52	-	-	-
	E	mm	337	337	337	337	337	337	374	374	374	-	-	-
	F	mm	67	67	67	67	67	67	124	124	124	-	-	-
Gitter-Zahl, Schritt 100 mm	I	N.ro	4	6	8	8	10	10	10	12	12	14	17	17

AUSFÜHRUNG 5 - Vertikale Wandausführungen mit Verkleidung (mit stirnseitiger Ansaugung)

WIND 15-95

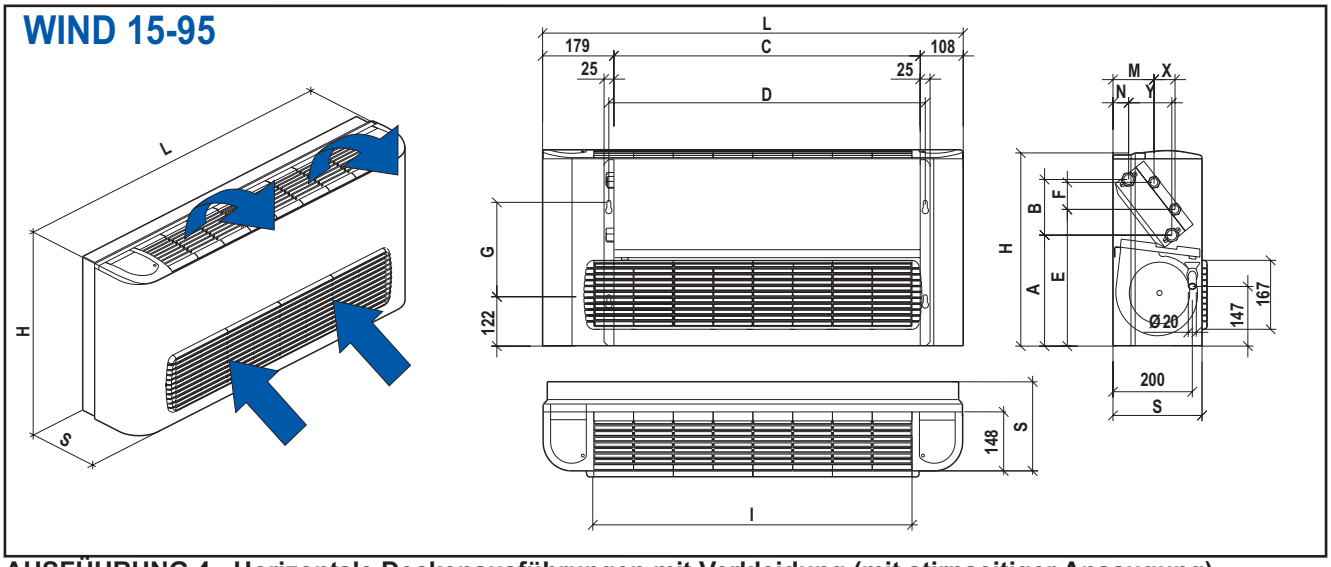

AUSFÜHRUNG 4 - Horizontale Deckenausführungen mit Verkleidung (mit stirnseitiger Ansaugung)

WIND 14-94

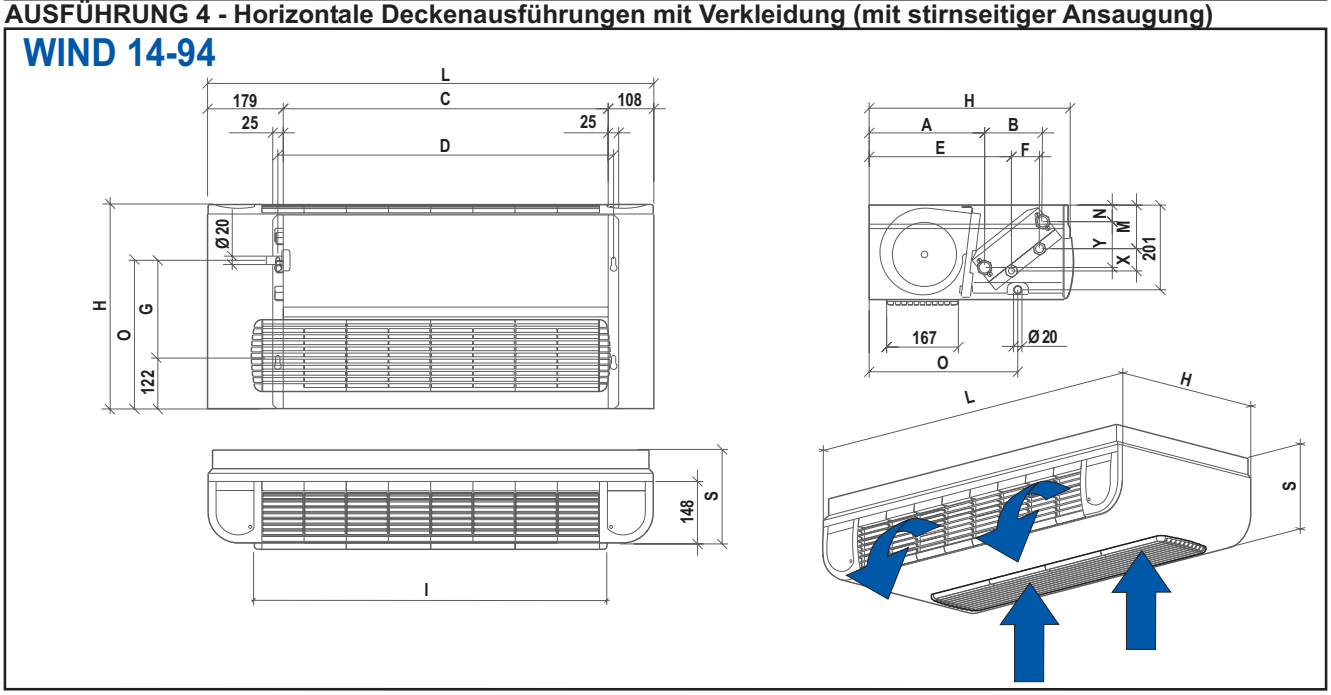

MODELL			WIND14/5	WIND24/5	WIND34/5	WIND44/5	WIND54/5	WIND64/5	WIND74/5	WIND84/5	WIND94/5
Abmessungen	H	mm	480	480	480	480	480	480	585	585	585
	L	mm	660	860	1.060	1.060	1.260	1.260	1.260	1.460	1.460
	S	mm	225	225	225	225	225	225	225	225	225
	C	mm	370	570	770	770	970	970	970	1.170	1.170
OseAchsabstand	D	mm	395	595	795	795	995	995	995	1.195	1.195
	G	mm	233	233	233	233	233	233	253	253	253
Standard Wärmetauscher	N	mm	39	39	39	39	39	39	41	41	41
	Y	mm	109	109	109	109	109	109	107	107	107
	A	mm	274	274	274	274	274	274	268	268	268
	B	mm	137	137	137	137	137	137	253	253	253
Zusätzliche Wärmetauscher	M	mm	103	103	103	103	103	103	101	101	101
	X	mm	53	53	53	53	53	53	52	52	52
	E	mm	337	337	337	337	337	337	374	374	374
	F	mm	67	67	67	67	67	67	124	124	124
Gitter-Zahl, Schritt 100 mm	I	N.ro	4	6	8	8	10	10	10	12	12
Kondensatabfluss	O	mm	352	352	352	352	352	352	372	372	372

AUSFÜHRUNG 1 - Horizontale Deckenausführungen mit Verkleidung (mit großen Luftansaugungssockel)

WIND 11-91

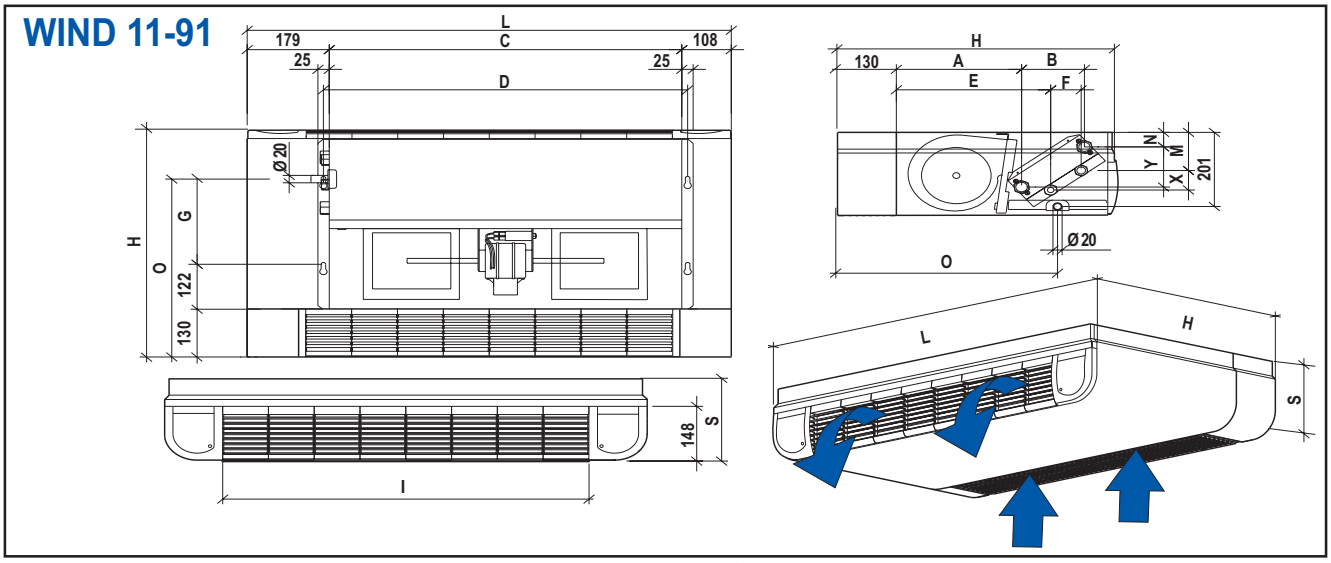

N.B.: Für die Modelle WIND100, WIND110 und WIND120 sind die Falte auf der Verkleidung nicht vorausgesehen!

WIND 101-121

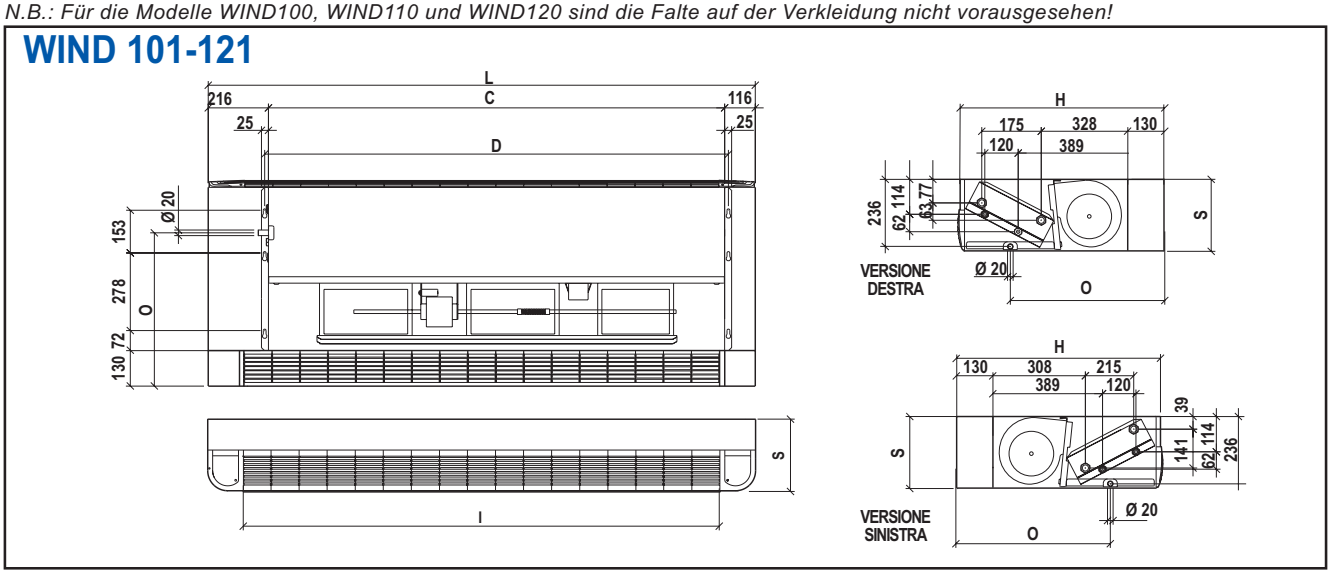

MODELL			WIND11	WIND21	WIND31	WIND41	WIND51	WIND61	WIND71	WIND81	WIND91	WIND101	WIND111	WIND121
Abmessungen	H	mm	610	610	610	610	610	610	710	710	710	732	732	732
	L	mm	660	860	1.060	1.060	1.260	1.260	1.260	1.460	1.460	1.661	1.961	1.961
	S	mm	225	225	225	225	225	225	225	225	225	257	257	257
OseAchsabstand	C	mm	370	570	770	770	970	970	970	1.170	1.170	1.335	1.635	1.635
	D	mm	395	595	795	795	995	995	995	1.195	1.195	1.362	1.662	1.662
	G	mm	233	233	233	233	233	233	253	253	253	-	-	-
Standard Wärmetauscher	N	mm	39	39	39	39	39	39	41	41	41	-	-	-
	Y	mm	109	109	109	109	109	109	107	107	107	-	-	-
	A	mm	274	274	274	274	274	274	268	268	268	-	-	-
	B	mm	137	137	137	137	137	137	253	253	253	-	-	-
Zusätzliche Wärmetauscher	M	mm	103	103	103	103	103	103	101	101	101	-	-	-
	X	mm	53	53	53	53	53	53	52	52	52	-	-	-
	E	mm	337	337	337	337	337	337	374	374	374	-	-	-
	F	mm	67	67	67	67	67	67	124	124	124	-	-	-
Gitter-Zahl, Schritt 100 mm	I	N.ro	4	6	8	8	10	10	10	12	12	14	17	17
Kondensatabfluss	O	mm	482	482	482	482	482	482	502	502	502	553	553	553

AUSFÜHRUNG 9 - Horizontale Deckenausführungen mit Verkleidung (mit rückseitiger ansaugung)

WIND 19-99

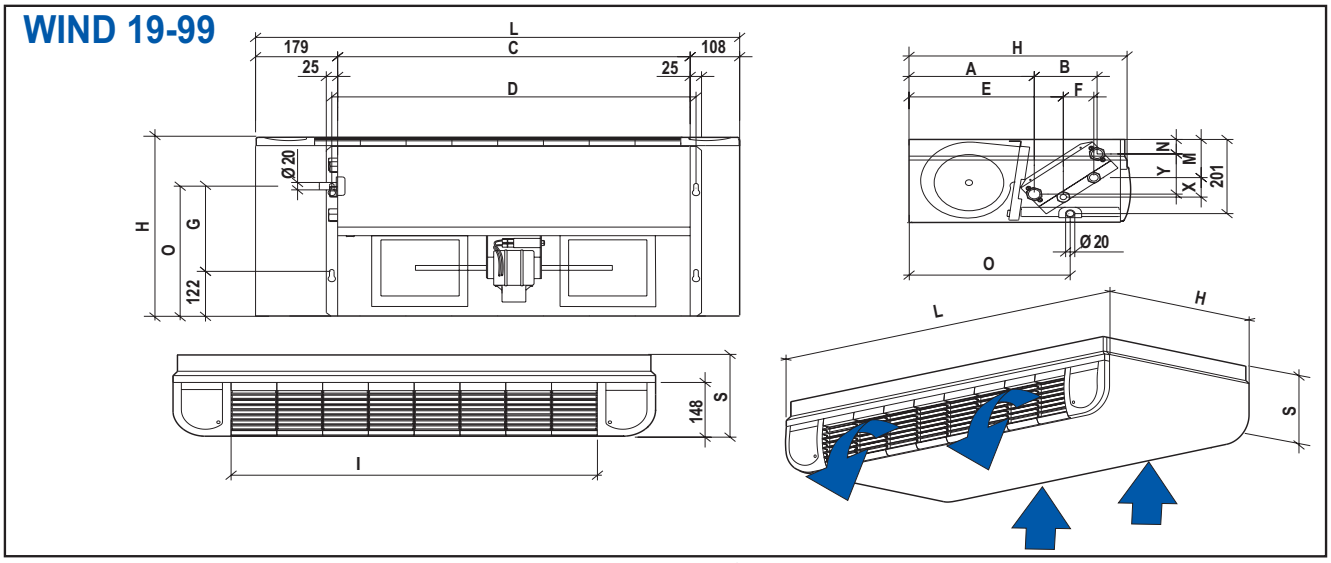

N.B.: Für die Modelle WIND100, WIND110 und WIND120 sind die Falte auf der Verkleidung nicht vorausgesehen!

WIND 109-129

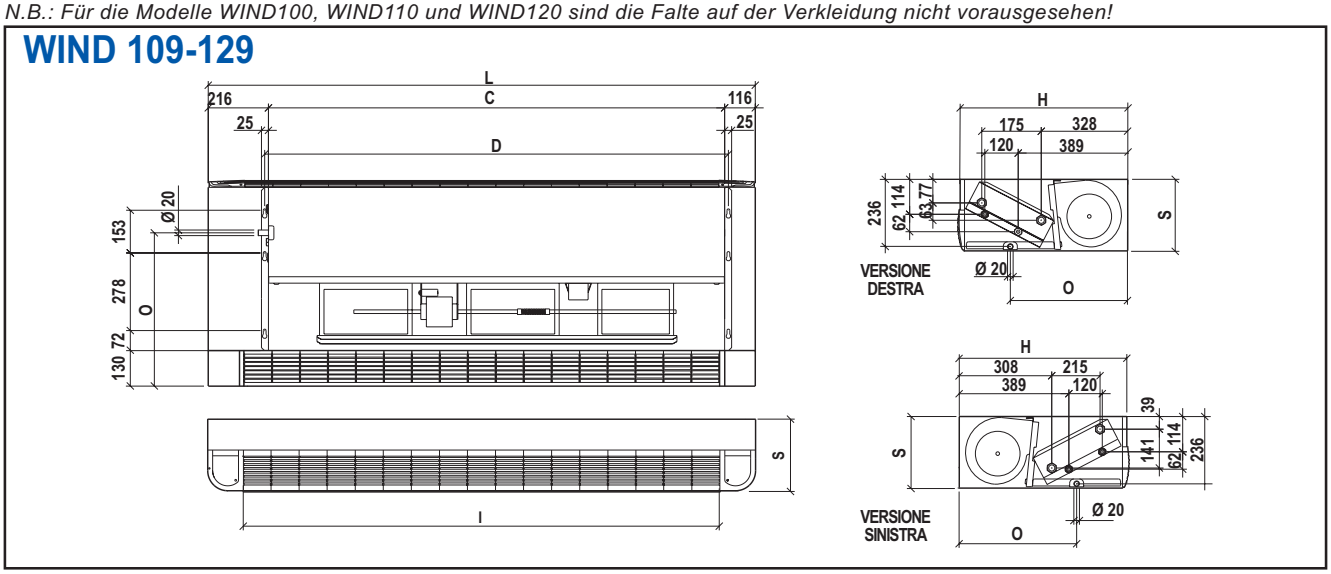

MODELL			WIND19	WIND29	WIND39	WIND49	WIND59	WIND69	WIND79	WIND89	WIND99	WIND109	WIND119	WIND129
Abmessungen	H	mm	480	480	480	480	480	480	580	580	580	602	602	602
	L	mm	660	860	1.060	1.060	1.260	1.260	1.260	1.460	1.460	1.661	1.961	1.961
	S	mm	225	225	225	225	225	225	225	225	225	257	257	257
OseAchsabstand	C	mm	370	570	770	770	970	970	970	1.170	1.170	1.335	1.635	1.635
	D	mm	395	595	795	795	995	995	995	1.195	1.195	1.362	1.662	1.662
	G	mm	233	233	233	233	233	233	253	253	253	-	-	-
Standard Wärmetauscher	N	mm	39	39	39	39	39	39	41	41	41	-	-	-
	Y	mm	109	109	109	109	109	109	107	107	107	-	-	-
	A	mm	274	274	274	274	274	274	268	268	268	-	-	-
	B	mm	137	137	137	137	137	137	253	253	253	-	-	-
Zusätzliche Wärmetauscher	M	mm	103	103	103	103	103	103	101	101	101	-	-	-
	X	mm	53	53	53	53	53	53	52	52	52	-	-	-
	E	mm	337	337	337	337	337	337	374	374	374	-	-	-
	F	mm	67	67	67	67	67	67	124	124	124	-	-	-
Gitter-Zahl, Schritt 100 mm	I	N.ro	4	6	8	8	10	10	10	12	12	14	17	17
Kondensatabfluss	O	mm	482	482	482	482	482	482	502	502	502	553	553	553

AUSFÜHRUNG 2 - Vertikale Wandeinbauausführung (mit nach oben gerichtetem Ausblasgitter)

WIND 12-92

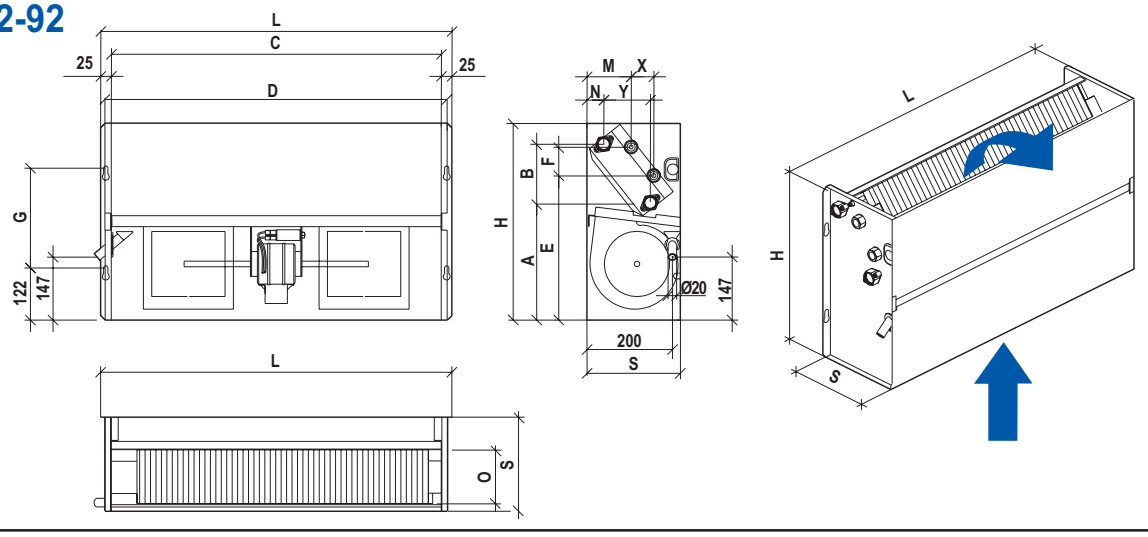

WIND 12-92

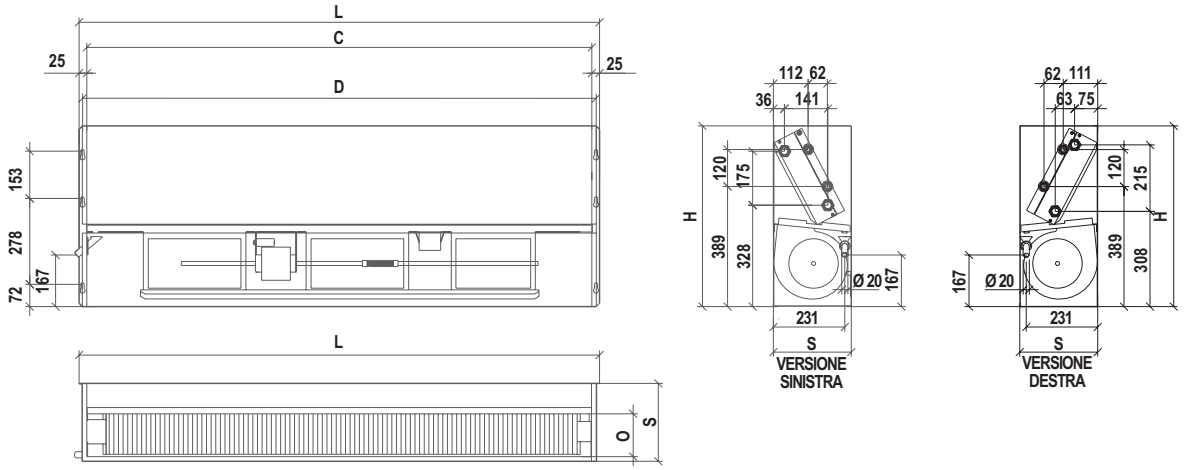

MODELL			WIND12	WIND22	WIND32	WIND42	WIND52	WIND62	WIND72	WIND82	WIND92	WIND102	WIND112	WIND122
Abmessungen	H	mm	460	460	460	460	460	460	565	565	565	585	585	585
	L	mm	420	620	820	820	1.020	1.020	1.020	1.220	1.220	1.385	1.685	1.685
	S	mm	220	220	220	220	220	220	220	220	220	252	252	252
OseAchsabstand	C	mm	370	570	770	770	970	970	970	1.170	1.170	1.335	1.635	1.635
	D	mm	395	595	795	795	995	995	995	1.195	1.195	1.362	1.662	1.662
	G	mm	233	233	233	233	233	233	253	253	253	-	-	-
Standard Wärmetauscher	N	mm	39	39	39	39	39	39	41	41	41	-	-	-
	Y	mm	109	109	109	109	109	109	107	107	107	-	-	-
	A	mm	274	274	274	274	274	274	268	268	268	-	-	-
	B	mm	137	137	137	137	137	137	253	253	253	-	-	-
Zusätzliche Wärmetauscher	M	mm	103	103	103	103	103	103	101	101	101	-	-	-
	X	mm	53	53	53	53	53	53	52	52	52	-	-	-
	E	mm	337	337	337	337	337	337	374	374	374	-	-	-
	F	mm	67	67	67	67	67	67	124	124	124	-	-	-
Loch Ausblasgitter	O	mm	134	134	134	134	134	134	119	119	119	139	139	139

AUSFÜHRUNG 7 - Vertikale Wandeinbauausführung (mit stirnseitigem Ausblasgitter)

WIND 17-97

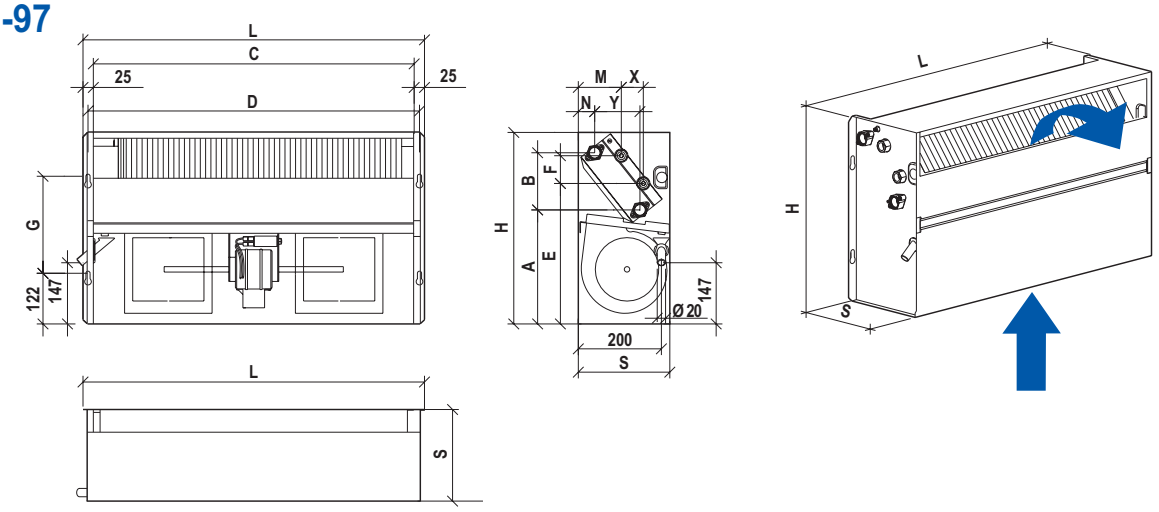

WIND 107-127

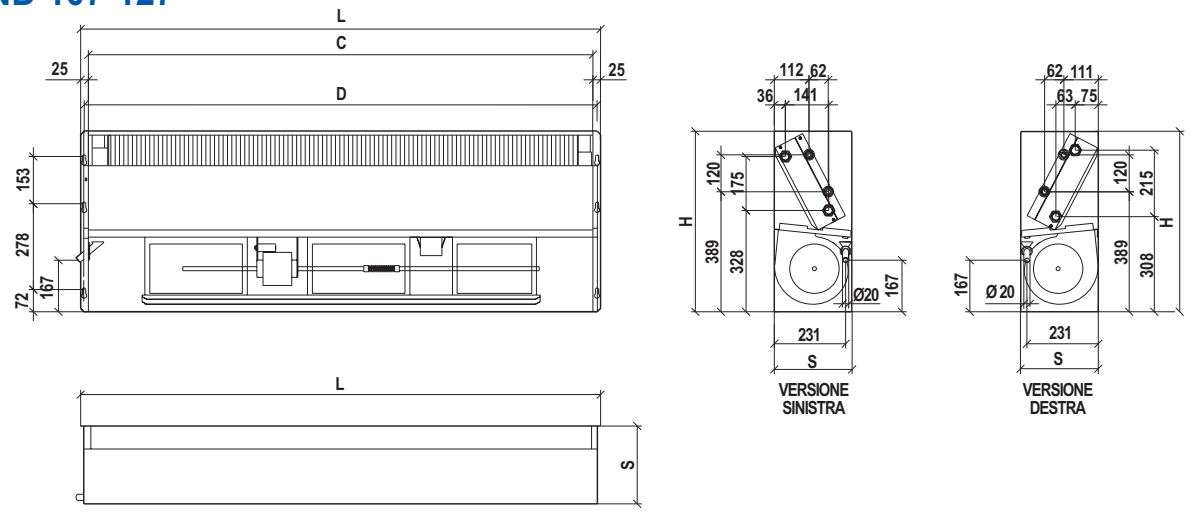

MODELL			WIND17	WIND27	WIND37	WIND47	WIND57	WIND67	WIND77	WIND87	WIND97	WIND107	WIND117	WIND127
Abmessungen	H	mm	460	460	460	460	460	460	565	565	565	585	585	585
	L	mm	420	620	820	820	1.020	1.020	1.020	1.220	1.220	1.385	1.685	1.685
	S	mm	220	220	220	220	220	220	220	220	220	252	252	252
OseAchsabstand	C	mm	370	570	770	770	970	970	970	1.170	1.170	1.335	1.635	1.635
	D	mm	395	595	795	795	995	995	995	1.195	1.195	1.362	1.662	1.662
	G	mm	233	233	233	233	233	233	253	253	253	-	-	-
Standard Wärmetauscher	N	mm	39	39	39	39	39	39	41	41	41	-	-	-
	Y	mm	109	109	109	109	109	109	107	107	107	-	-	-
	A	mm	274	274	274	274	274	274	268	268	268	-	-	-
	B	mm	137	137	137	137	137	137	253	253	253	-	-	-
Zusätzliche Wärmetauscher	M	mm	103	103	103	103	103	103	101	101	101	-	-	-
	X	mm	53	53	53	53	53	53	52	52	52	-	-	-
	E	mm	337	337	337	337	337	337	374	374	374	-	-	-
	F	mm	67	67	67	67	67	67	124	124	124	-	-	-

AUSFÜHRUNG 3 - Horizontale Deckenausführung (mit rückseitiger Ansaugung)

WIND 13-93

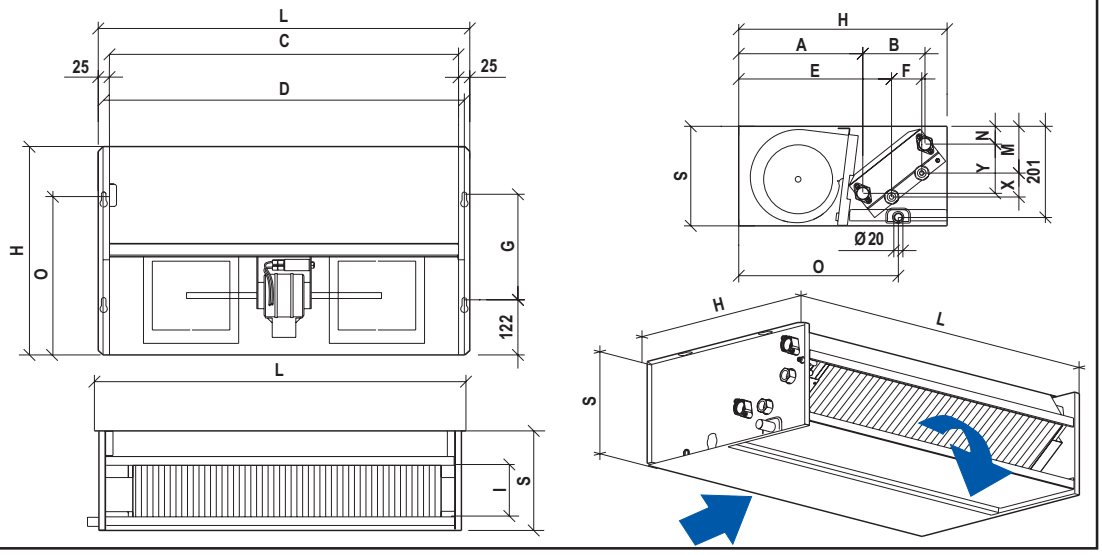

WIND 103-123

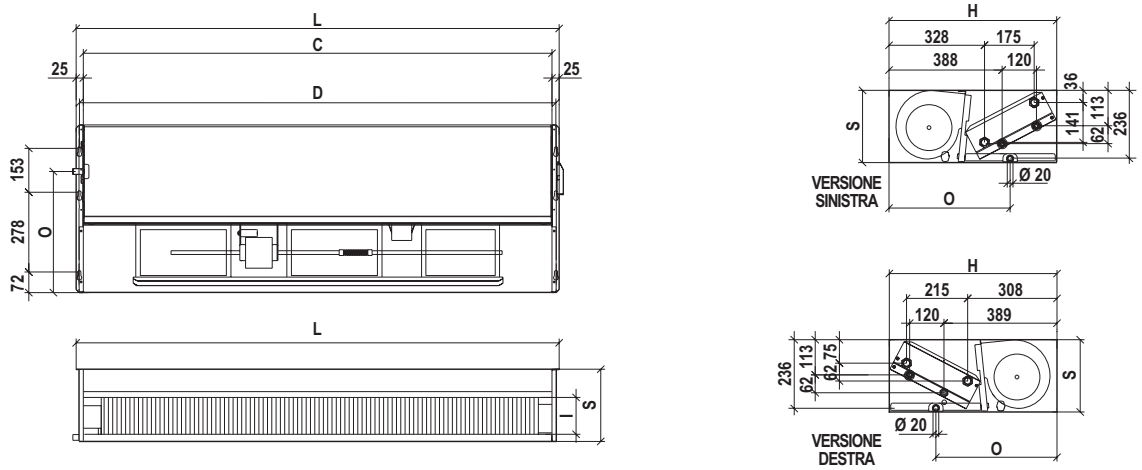

MODELL			WIND13	WIND23	WIND33	WIND43	WIND53	WIND63	WIND73	WIND83	WIND93	WIND103	WIND113	WIND123
Abmessungen	H	mm	460	460	460	460	460	460	565	565	565	585	585	585
	L	mm	420	620	820	820	1.020	1.020	1.020	1.220	1.220	1.385	1.685	1.685
	S	mm	220	220	220	220	220	220	220	220	220	252	252	252
OseAchsabstand	C	mm	370	570	770	770	970	970	970	1.170	1.170	1.335	1.635	1.635
	D	mm	395	595	795	795	995	995	995	1.195	1.195	1.362	1.662	1.662
	G	mm	233	233	233	233	233	233	253	253	253	-	-	-
Standard Wärmetauscher	N	mm	39	39	39	39	39	39	41	41	41	-	-	-
	Y	mm	109	109	109	109	109	109	107	107	107	-	-	-
	A	mm	274	274	274	274	274	274	268	268	268	-	-	-
	B	mm	137	137	137	137	137	137	253	253	253	-	-	-
Zusätzliche Wärmetauscher	M	mm	103	103	103	103	103	103	101	101	101	-	-	-
	X	mm	53	53	53	53	53	53	52	52	52	-	-	-
	E	mm	337	337	337	337	337	337	374	374	374	-	-	-
	F	mm	67	67	67	67	67	67	124	124	124	-	-	-
Loch Ausblasgitter	I	mm	115	115	115	115	115	115	99	99	99	129	129	129
Kondensatabfluss	O	mm	352	352	352	352	352	352	372	372	372	422	422	422

1 RANGIGE HIFLS WÄRMETAUSCHER

Kommt in allen 4-Leiter-Systemen vor, in denen 2 unabhängige Hydraulikkreise bestehen: ein Kühlkreis und ein Heizkreis. In diesem Fall wird die Hilfs Wärmetauscher für das Heizen eingesetzt. Ihre Baumerkmale sind gleich wie die der Hauptbatterie, Ein- und Auslauf Messingkollektorkegel und Entlüftungsventil. Anschlussdurchmesser 1/2", GAS-Innengewinde. Bei der Bestellung ist unbedingt das modell des Gebläsekonvektors anzugeben, in dem die Hilfsbetterie installiert werden soll.

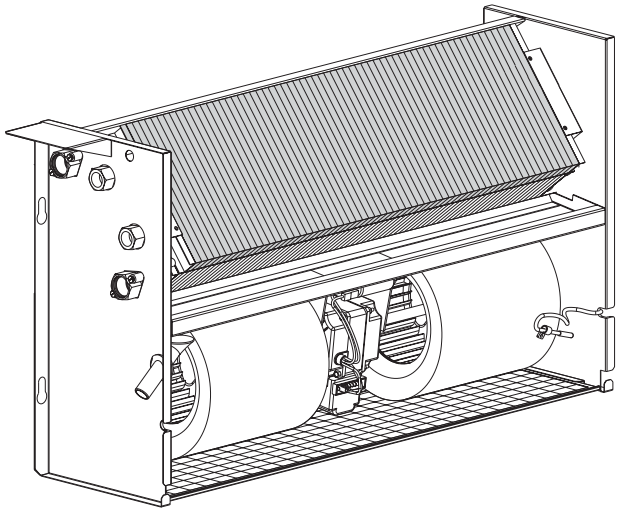

MODELL		WIND10	WIND20	WIND30	WIND40	WIND50	WIND60	WIND70	WIND80	WIND90	WIND100	WIND110	WIND120
Heizleistung	W	1.261	1.894	2.726	2.887	3.489	4.131	5.044	6.193	7.665	8.388	10.111	11.433
	kCal/h	1.087	1.633	2.350	2.489	3.008	3.561	4.348	5.339	6.608	7.231	8.716	9.856
Wasserdurchsatz	l/h	109	163	235	249	301	356	435	534	661	739	981	1.008
	l/s	0,030	0,405	0,065	0,069	0,084	0,176	0,121	0,148	0,184	0.205	0.273	0.280
Wasserrohrreibung	kPa	0,3	0,7	1,7	2,0	3,4	4,2	7,5	13,9	21,7	48,4	27,0	34,0
	m C.A.	0,03	0,07	0,17	0,20	0,34	0,42	0,75	1,39	2,17	4,84	2,70	3,40

Technischen Daten: max. Drehzahlstufe des Gebläses, angegebener Wasserdurchsatz, Temperatur des einlaufenden Wasser **70°C**, Temperaturunterschied **10°C**, Temperatur des eintretenden Luft **20°C**.

ELEKTRISCHER WIDERSTAND

Der Satz des elektrischen Widerstands wird in Heizphase verwendet, um die Heizleistung der Hauptbatterie zu integrieren oder, alternativ dazu, als einziges Heizelement. Die Leistung des elektrischen Widerstands hängt von der Größe des jeweiligen Gebläsekonvektors ab; desto größer der Gebläsekonvektor, desto größer die Leistung des elektrischen Widerstands. Der Satz umfasst den elektrischen Widerstand mit Wärmeableiter aus Aluminium, das Sicherheitsthermostat, das Steuerrelais sowie die entsprechenden Verkabelungen und wird schon an Bord des Gebläsekonvektors montiert und komplett mit allen elektrischen Anschlüssen geliefert.

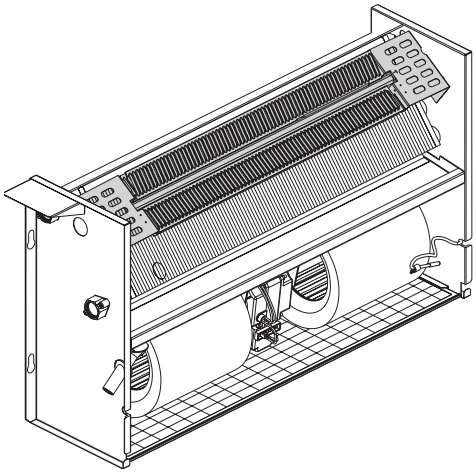

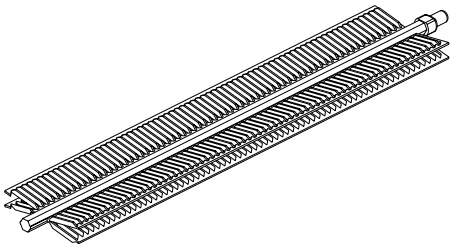

SPEISESPANNUNG:
V/230 V/1/50Hz

MODELL		WIND10	WIND20	WIND30	WIND40	WIND50	WIND60	WIND70	WIND80	WIND90	WIND100	WIND110	WIND120
Heizleistung	W	-	1.000	1.000	1.000	2.000	2.000	2.000	3.000	3.000	*	*	*
	A	-	4,35	4,35	4,35	8,70	8,70	8,70	13,04	13,04	*	*	*

** Auf Antrag*

2-WEGE-VENTIL-SATZ ON/OFF

Es sind 2-Wege-Magnetventile vom Typ ON/OFF mit Bypass (2 Anschlüsse) verfügbar.
Der Ventilkörper ist aus Messing; der Schieber wird von einem elektrothermischen Stellglied vom Typ ON/OFF gesteuert (Einspeisung 230 Vca).
Bei Fehlen der Speisespannung resultiert das Ventil geschlossen.
Während des Betriebs ist das elektrothermische Stellglied nicht zu vernehmen.
Der Satz wird komplett mit Ventilkörper, elektrothermischem Stellglied, spitzgesenkten Kupferanschlüssen, Nutmuttern und Dichtungen für das Anbringen am Gebläsekonvektor geliefert.
Der Ventilsatz wird schon am Gebläsekonvektor installiert und komplett mit hydraulischen und elektrischen Anschlüssen geliefert. Bei der Bestellung ist unbedingt anzugeben, auf welches Modell Gebläsekonvektor und Batterie (Standard- oder Hilfsbatterie) sich der Satz bezieht.

Technische Daten:

Stromversorgung	230 V/50-60 Hz
Stromentnahme	3 VA
Anlaufstrom	0,3 A (230 V)
Strom auf Beharrungszustand	0,013 A (230 V)
Max. Hub	4 mm
Kraft	90 N
Öffnungszeit	3 min
Max. Differentialdruck (bei Ventil Ø 1/2")	1,5 bar
Max. Differentialdruck (bei Ventil Ø 3/4")	0,5 bar
Betriebsraumtemperatur	50°C
Schutzklasse (vertikal montiert)	IP43
Schutzklasse (horizontal montiert)	IP40
Isolierung	Doppelt oder verstärkt
Anschlusskabel	Zweipolig Ø 0,5 mm2
Abmessungen	68,5x50x50

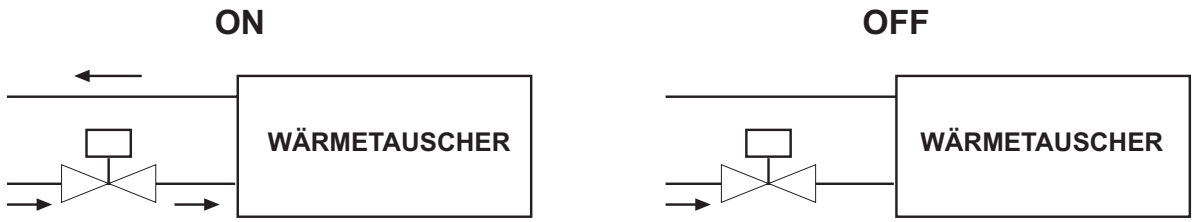

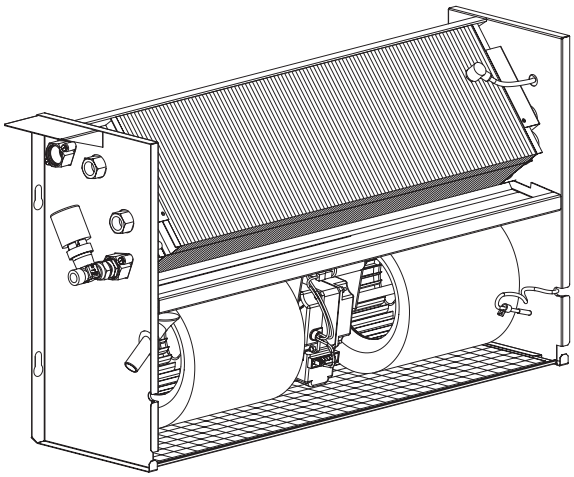

Installation an Standard Wärmetauscher

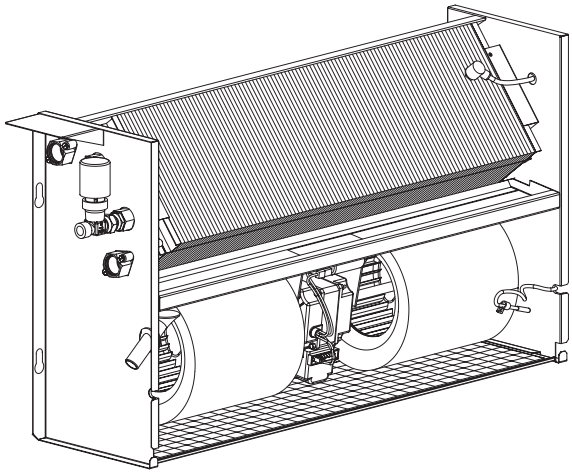

Installation an 1-rangiger Hilfs Wärmetauscher

2-WEGE-VENTIL-SATZ ON/OFF

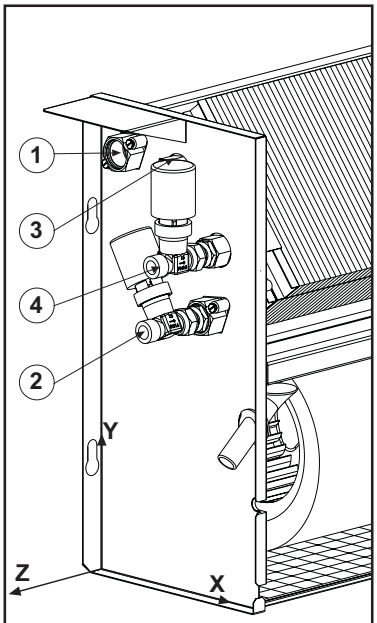

2 Ventile für 4-Leiter-Systeme (3 R + 1 R)

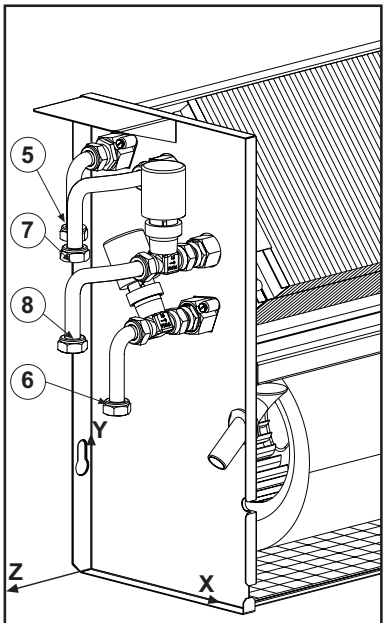

2 Ventile + Kupferrohre für 4 Leiter-System (3 R + 1 R)

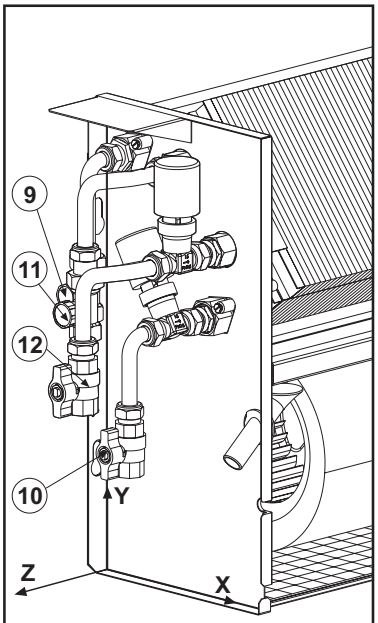

2 Ventile + Kupferrohre + Kugelventil und Absperrbahre Heizkörperverschraubung für 4- Leiter-System (3 R + 1 R)

		serie WIND 10-60				serie WIND 70-90			
WÄRMETAUSCHER	Bez.	X	Y	Z	Anschlüsse	X	Y	Z	Anschlüsse
STANDARD	1	40	10	18	3/4" F	39	411	25	3/4" F
	2	143	277	90	1/2" M	145	273	110	3/4" M
HILFS	3	113	405	10	1/2" F	103	404	25	1/2" F
	4	155	333	83	1/2" M	155	373	95	3/4" M
STANDARD	5	40	343	55	1/2" F	38	483	55	3/4" F
	6	145	213	120	1/2" F	150	235	132	3/4" F
HILFS	7	30	315	50	1/2" F	30	400	62	3/4" F
	8	80	245	105	1/2" F	77	277	122	3/4" F
STANDARD	9	40	260	55	1/2" F	38	388	55	3/4" F
	10	145	152	120	1/2" F	150	175	132	3/4" F
HILFS	11	30	233	50	1/2" F	30	305	62	3/4" F
	12	80	185	105	1/2" F	77	220	122	3/4" F

F= Gasanschlüsse mit Innengewinde

		serie WIND 100-120: LINK				serie WIND 100-120: RECHT			
WÄRMETAUSCHER	Bez.	X	Y	Z	Anschlüsse	X	Y	Z	Anschlüsse
STANDARD	1	34	503	4	3/4"M	75	523	9	3/4"M
	2	175	328	126	3/4"M	137	308	130	3/4"M
HILFS	3	110	508	4	1/2"M	100	508	4	1/2"M
	4	173	388	91	1/2"M	174	388	126	1/2"M
STANDARD	5	34	471	149	3/4"F	32	484	150	3/4"F
	6	175	286	149	3/4"F	137	258	153	3/4"F
HILFS	7	98	476	149	3/4"F	96	469	150	3/4"F
	8	134	304	156	3/4"F	124	339	150	3/4"F
STANDARD	9	36	355	149	1"F	32	377	150	1"F
	10	176	187	149	1"F	137	167	153	1"F
HILFS	11	100	381	149	3/4"F	96	381	150	3/4"F
	12	136	249	156	3/4"F	174	292	150	3/4"F

F= Gasanschlüsse mit Innengewinde

2-WEGE-VENTIL-SATZ ON/OFF

Es sind 3-Wege-Magnetventile vom Typ ON/OFF mit Bypass (4 Anschlüsse) verfügbar. Der Ventilkörper ist aus Messing; der Schieber wird von einem elektrothermischen Stellglied vom Typ ON/OFF gesteuert (Einspeisung 230 Vca). Bei Fehlen der Speisespannung resultiert das Ventil geschlossen. Während des Betriebs ist das elektrothermische Stellglied nicht zu vernehmen.
Der Satz wird komplett mit Ventilkörper, elektrothermischem Stellglied, spitzgesenkten Kupferanschlüssen, Nutmuttern und Dichtungen für das Anbringen am Gebläsekonvektor geliefert.
Der Ventilsatz wird schon am Gebläsekonvektor installiert und komplett mit hydraulischen und elektrischen Anschlüssen geliefert. Bei der Bestellung ist unbedingt anzugeben, auf welches Modell Gebläsekonvektor und Batterie (Standard- oder Hilfsbatterie) sich der Satz bezieht.

Technische Daten:

Stromversorgung	230 V/50-60 Hz
Stromentnahme	3 VA
Anlaufstrom	0,3 A (230 V)
Strom auf Beharrungszustand	0,013 A (230 V)
Max. Hub	4 mm
Kraft	90 N
Öffnungszeit	3 min
Max. Differentialdruck (bei Ventil Ø 1/2")	1,5 bar
Max. Differentialdruck (bei Ventil Ø 3/4")	0,5 bar
Betriebsraumtemperatur	50°C
Schutzklasse (vertikal montiert)	IP43
Schutzklasse (horizontal montiert)	IP40
Isolierung	Doppelt oder verstärkt
Anschlusskabel	Zweipolig Ø 0,5 mm2
Abmessungen	68,5x50x50

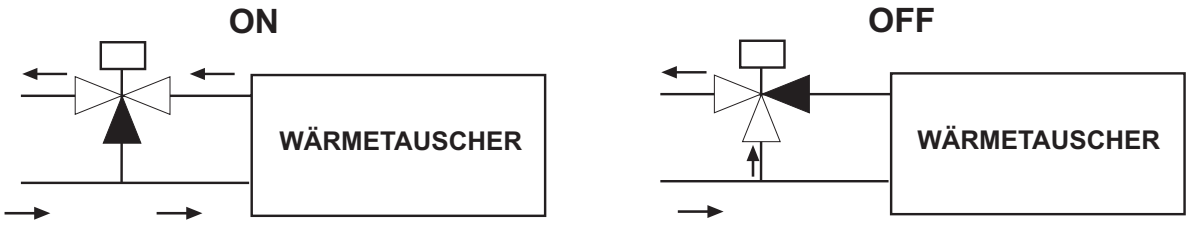

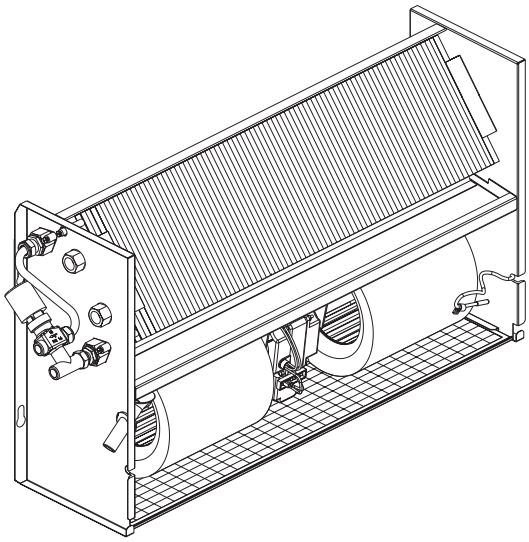

Installation an Standard Wärmetauscher

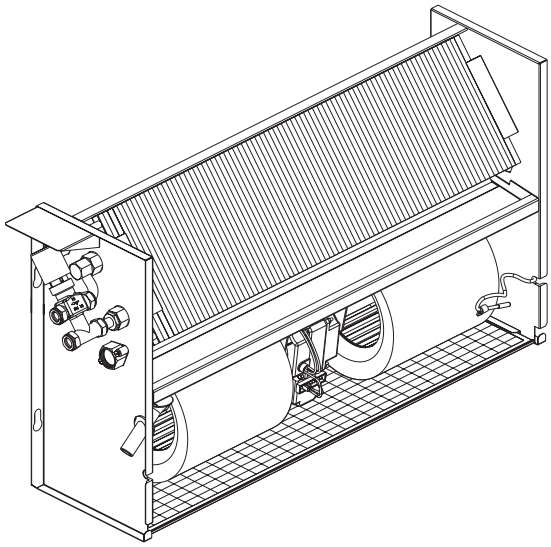

Installation an 1-rangiger Hilfs Wärmetauscher

3-WEGE-VENTIL-SATZ ON/OFF

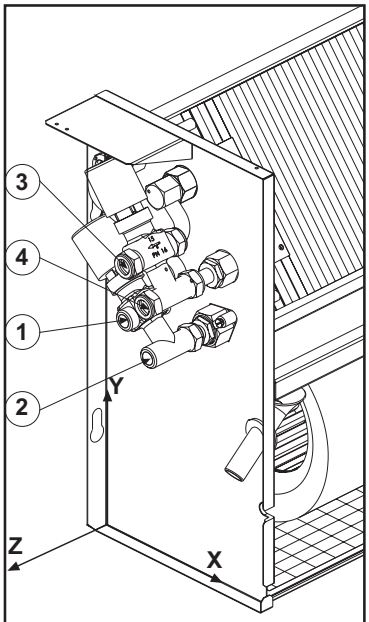

2 Ventile für 4-Leiter-System (3R+1R)

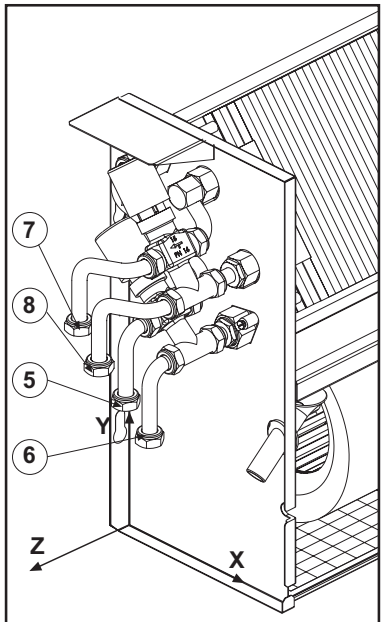

2 Ventile + Kupferrohre für 4 Leiter-System (3R+1R)

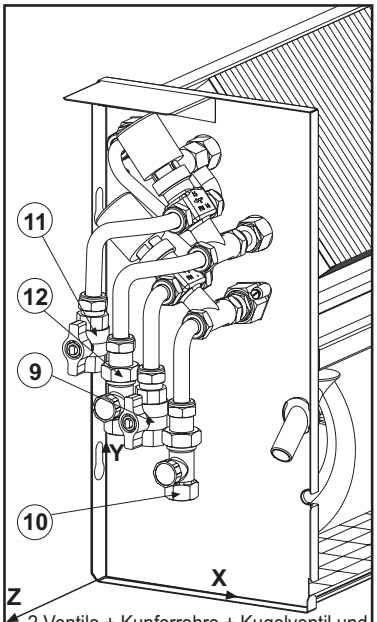

2 Ventile + Kupferrohre + Kugelventil und Absperrbahre Heizkörpeverschraubung für 4-Leiter-System (3R+1R)

		serie WIND 10-60				serie WIND 70-90			
WÄRMETAUSCHER	**Bez.**	**X**	**Y**	**Z**	**Anschlüsse**	**X**	**Y**	**Z**	**Anschlüsse**
STANDARD	1	115	295	90	1/2" M	110	293	110	3/4" M
	2	147	270	90	1/2" M	145	273	110	3/4" M
HILFS	3	130	370	92	1/2" M	120	398	115	3/4" M
	4	155	335	92	1/2" M	153	375	115	3/4" M
STANDARD	5	115	225	110	1/2" F	110	255	133	3/4" F
	6	147	200	110	1/2" F	145	235	133	3/4" F
HILFS	7	57	278	120	1/2" F	40	302	145	3/4" F
	8	85	250	120	1/2" F	82	277	145	3/4" F
STANDARD	9	115	165	110	1/2" F	110	162	133	3/4" F
	10	147	122	110	1/2" F	145	178	133	3/4" F
HILFS	11	55	220	117	1/2" F	40	205	145	3/4" F
	12	87	167	117	1/2" F	82	220	145	3/4" F

F= Gasanschlüsse mit Innengewinde

		serie WIND 100-120: LINK				serie WIND 100-120: RECHT			
WÄRMETAUSCHER	**Bez.**	**X**	**Y**	**Z**	**Anschlüsse**	**X**	**Y**	**Z**	**Anschlüsse**
STANDARD	1	85	376	125	3/4"M	71	385	124	3/4"M
	2	174	328	125	3/4"M	135	307	124	3/4"M
HILFS	3	140	413	106	1/2"M	139	412	106	1/2"M
	4	173	388	106	1/2"M	171	387	106	1/2"M
STANDARD	5	16	274	146	3/4"F	30	263	158	3/4"F
	6	176	285	146	3/4"F	137	265	145	3/4"F
HILFS	7	95	298	171	3/4"F	87	330	158	3/4"F
	8	135	303	171	3/4"F	173	345	156	3/4"F
STANDARD	9	16	160	146	1"F	30	148	158	1"F
	10	176	187	146	1"F	137	167	145	1"F
HILFS	11	95	244	171	3/4"F	87	235	158	3/4"F
	12	135	209	171	3/4"F	173	291	156	3/4"F

F= Gasanschlüsse mit Innengewinde

KONDENSATABLEITPUMPE

Wird für das Ableiten des in der Kondensatwanne angesammelten Kondensatwassers verwendet, wenn das Ableiten durch eine Fallleitung nicht möglich ist. Die Pumpe verfügt über einen Filter, der Verunreinigungen abfängt, einem Schwimmer mit Aktivierkontakt, einer Ansaugleitung, einem Pumpenkörper mit Steuerelektronik und Schutz gegen Übererhitzung sowie Verkabelungen.

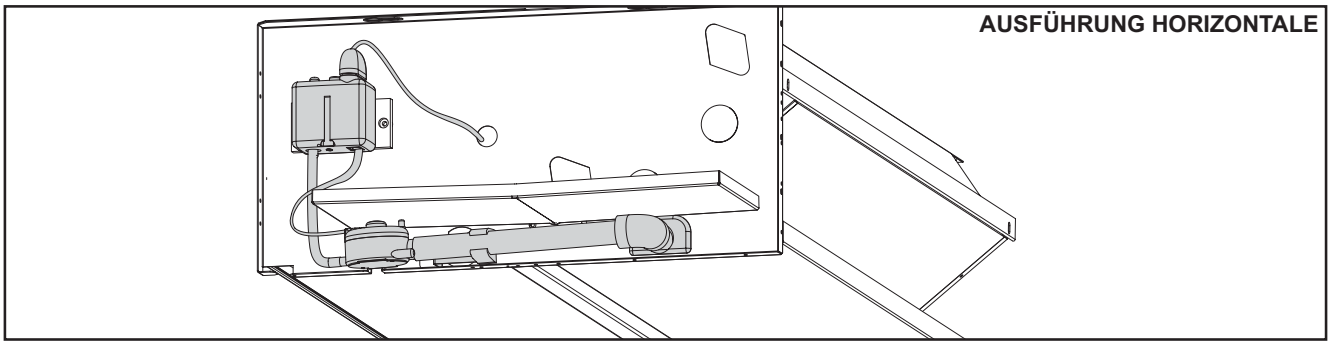

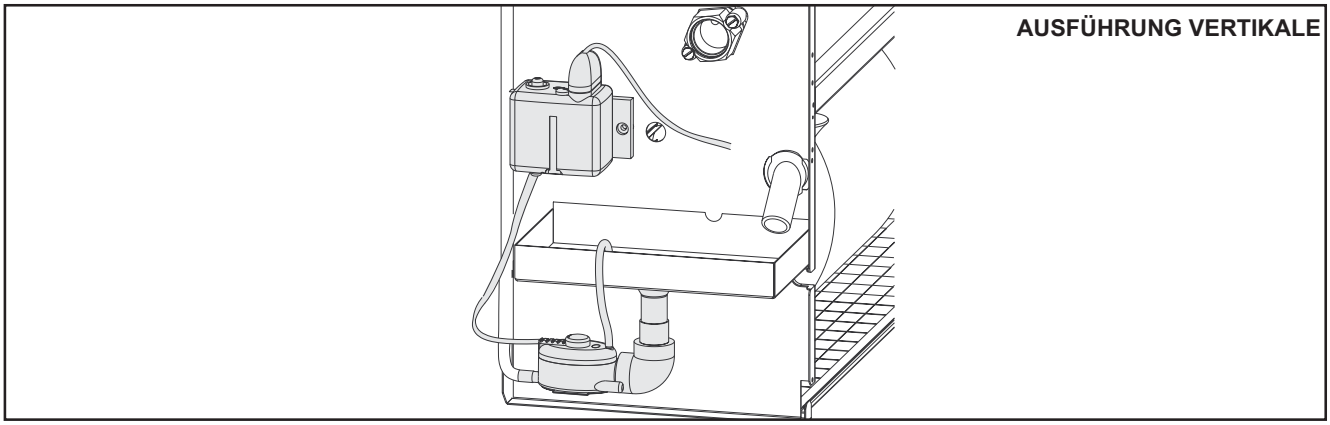

Für modelle WIND1x÷WIND6x

Spannungsversogung	230V - 50Hz 18W
Max. Fördermenge	8 L/h
Max. Ansaugung	1 m
Max. Übergewicht	6 m
Alarmkontakt	NC 8 A ohmsche Last
Termisher Wicklungsschutz	90°C
Geräuscpegel	<28dB(A) a 1 m
Abmessungen Pumpeblock	L 66 x l 44 x h 60 mm
Abmessungen Schwimmermodul	L 55 x l 38 x h 32 mm
Gewicht (einschließlich des Kasten)	±0.350 kg

Für modelle WIND7x÷WIND12x

Spannungsversogung	230V - 50Hz 18W
Max. Fördermenge	20 L/h
Max. Ansaugung	2 m
Max. Übergewicht	6 m
Alarmkontakt	NC 8 A ohmsche Last
Termisher Wicklungsschutz	90°C
Geräuscpegel	<28dB(A) a 1 m
Abmessungen Pumpeblock	L 66 x l 44 x h 60 mm
Abmessungen Schwimmermodul	L 55 x l 38 x h 32 mm
Gewicht (einschließlich des Kasten)	±0.350 kg

KONDENSATWANNE – vertikale Ausführung

Aus beschichtetem Zinkblech ermöglicht es die Kondensatwanne, das sich eventuell an den Ventilen und Anschlussleitungen gebildete Kondensat aufzufangen. Es ist für alle vertikal zu montierenden Gebläsekonvektorausführungen geeignet.

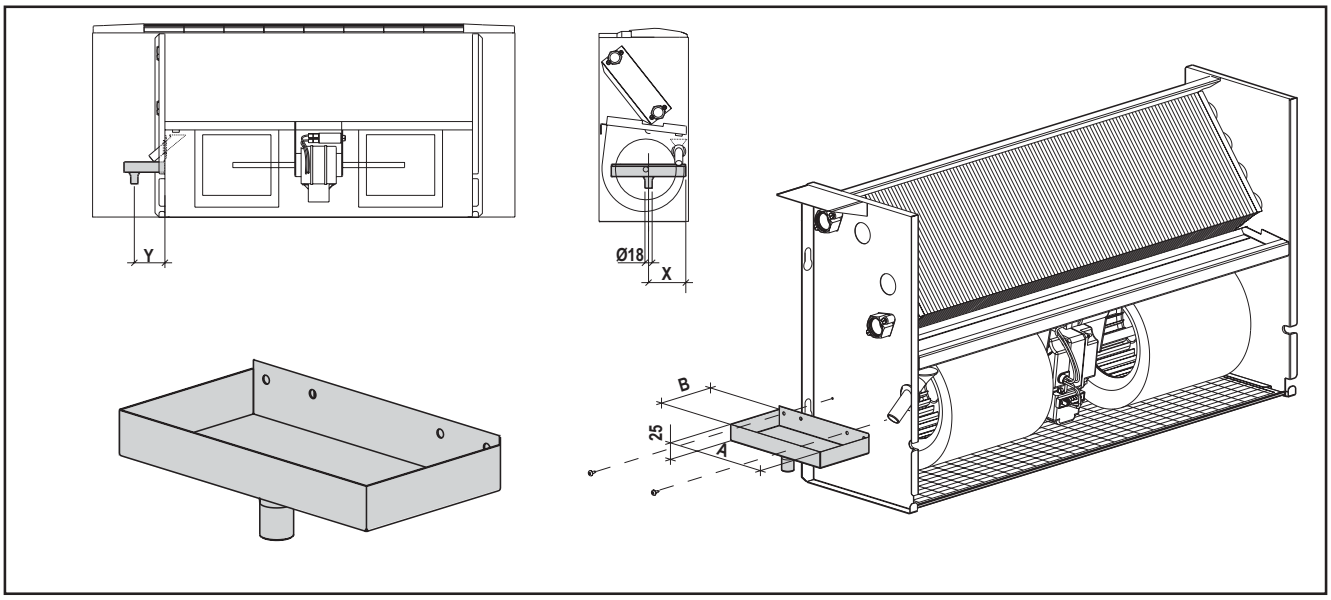

MODELL		WIND10	WIND20	WIND30	WIND40	WIND50	WIND60	WIND70	WIND80	WIND90	WIND100	WIND110	WIND120
A	mm	187	187	187	187	187	187	187	187	187	246	246	246
B	mm	102	102	102	102	102	102	102	102	102	130	130	130
X	mm	93.5	93.5	93.5	93.5	93.5	93.5	93.5	93.5	93.5	126	126	126
Y	mm	51	51	51	51	51	51	51	51	51	65	65	65

KONDENSATWANNE – horizontale Ausführung

Aus beschichtetem Zinkblech ermöglicht es die Kondensatwanne, das sich eventuell an den Ventilen und Anschlussleitungen gebildete Kondensat aufzufangen. Es ist für alle horizontal zu montierenden Gebläsekonvektorausführungen geeignet.

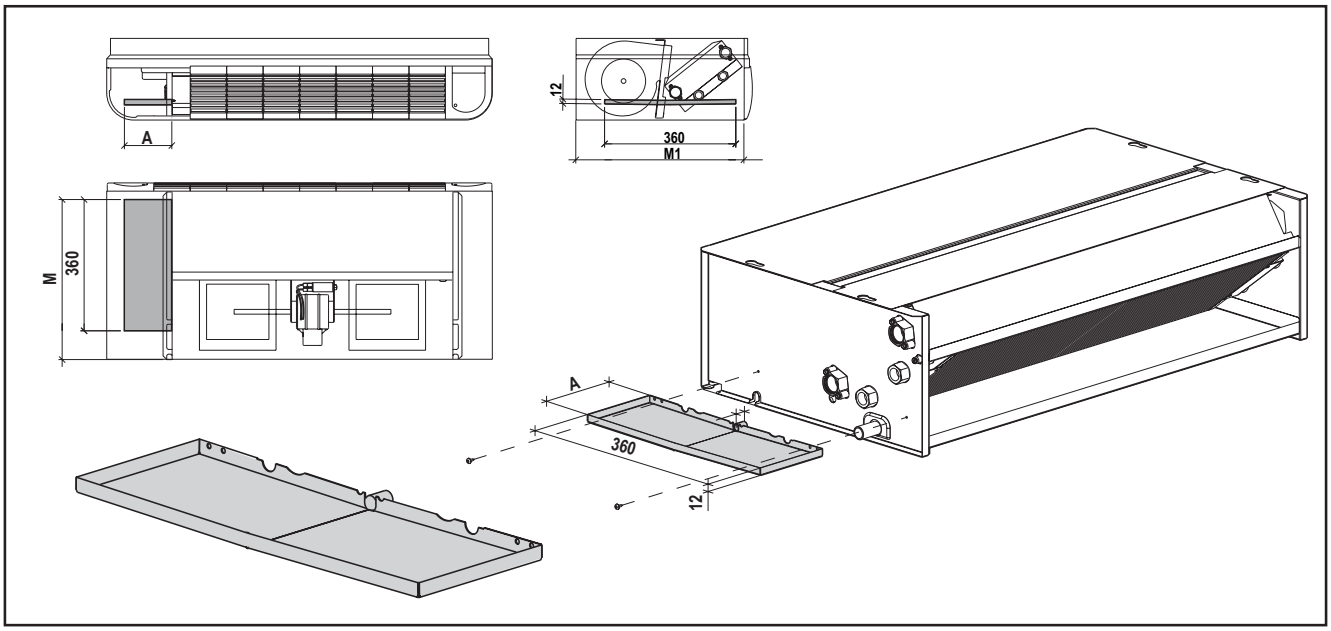

MODELL		WIND10	WIND20	WIND30	WIND40	WIND50	WIND60	WIND70	WIND80	WIND90	WIND100	WIND110	WIND120
A	mm	130	130	130	130	130	130	160	160	160	160	160	160
M	mm	480	480	480	480	480	480	585	585	585	602	602	602
M1	mm	460	460	460	460	460	460	565	565	565	585	585	585

EXTERNE LUFTANSAUGÖFFNUNG

Um eine gute Luftqualität in den Räumen gewährleisten zu können, ist es unbedingt erforderlich, für eine kontinuierliche Frischluftzufuhr zu sorgen. Diesen Zweck erfüllt die externe Luftansaugöffnung. Sie wird an der Basis des Gebläsekonvektors bei der Ansaugung montiert und ist sowohl in den vertikalen Wandausführungen als auch den horizontalen Deckenausführungen montierbar.
Für eine korrekte Installation ist es erforderlich, dass der Gebläsekonvektor mit doppeltem Sockelpaar oder mit Ansaugsockeln ausgestattet ist. Die Öffnung ist aus Zinkblech und kann sowohl mit manueller Bedienung (an ihr selbst untergebracht) oder mit elektrischem Servomotor geliefert werden.
Luftdurchsatz:
Intern: 78% - Extern: 22% - Insgesamt: 100%

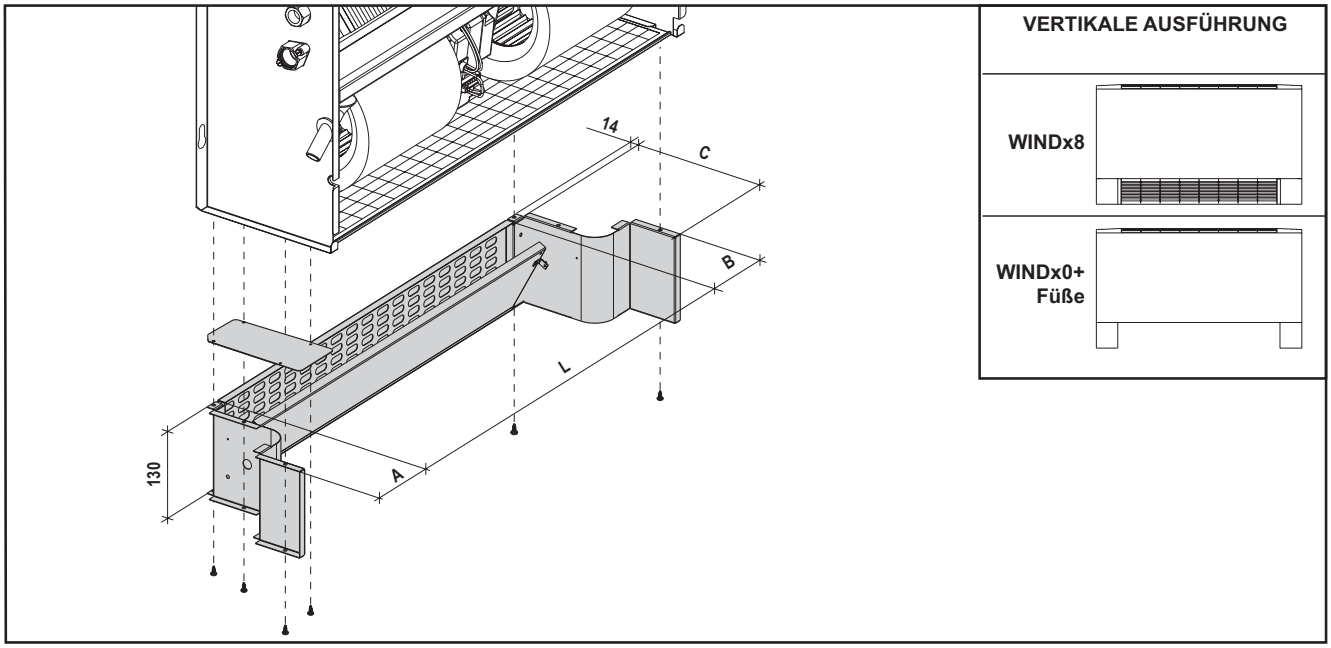

MODELL		WIND10	WIND20	WIND30	WIND40	WIND50	WIND60	WIND70	WIND80	WIND90	WIND100	WIND110	WIND120
MODELL		WIND18	WIND28	WIND38	WIND48	WIND58	WIND68	WIND78	WIND88	WIND98	WIND108	WIND118	WIND128
L	mm	255	455	655	655	855	855	855	1.055	1.055	1.180	1.480	1.480
A	mm	105	105	105	105	105	105	105	105	105	140	140	140
B	mm	105	105	105	105	105	105	105	105	105	140	140	140
C	mm	200	200	200	200	200	200	200	200	200	230	230	230

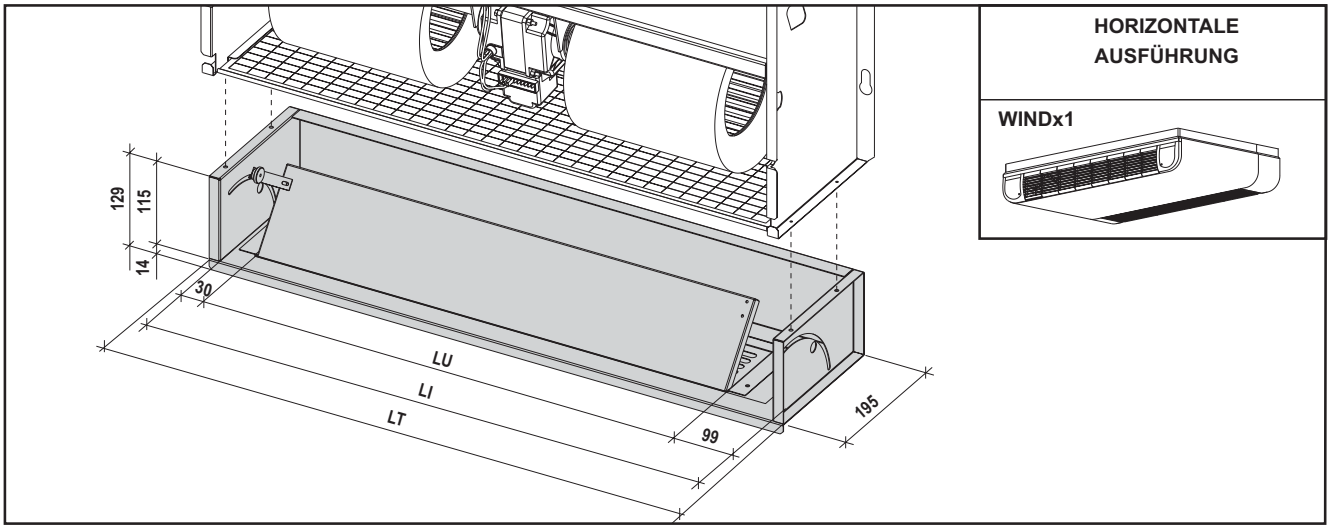

MODELL		WIND11	WIND21	WIND31	WIND41	WIND51	WIND61	WIND71	WIND81	WIND91	WIND101	WIND111	WIND121
LU	mm	253	453	653	653	853	853	853	1.053	1.053	*	*	*
LI	mm	367	567	767	767	967	967	967	1.167	1.167	*	*	*
LT	mm	397	597	797	797	997	997	997	1.197	1.197	*	*	*

** NICHT Verfügbar für WIND101-121*

EXTERNE LUFTANSAUGÖFFNUNG

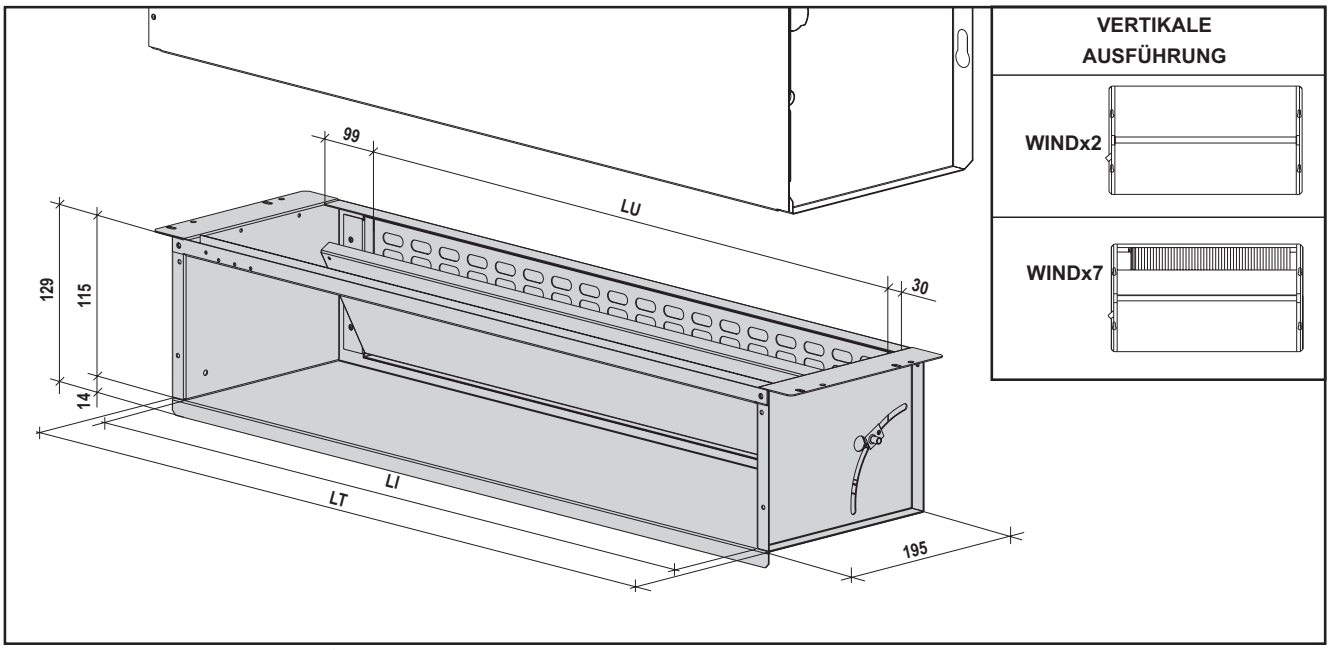

MODELL		WIND17	WIND27	WIND37	WIND47	WIND57	WIND67	WIND77	WIND87	WIND97	WIND107	WIND117	WIND127
MODELL		WIND12	WIND22	WIND32	WIND42	WIND52	WIND62	WIND72	WIND82	WIND92	WIND102	WIND112	WIND122
LU	mm	255	455	655	655	855	855	855	1.055	1.055	*	*	*
LI	mm	313	513	713	713	913	913	913	1.113	1.113	*	*	*
LT	mm	397	597	797	797	997	997	997	1.197	1.197	*	*	*

** NICHT Verfügbar für WIND100-120*

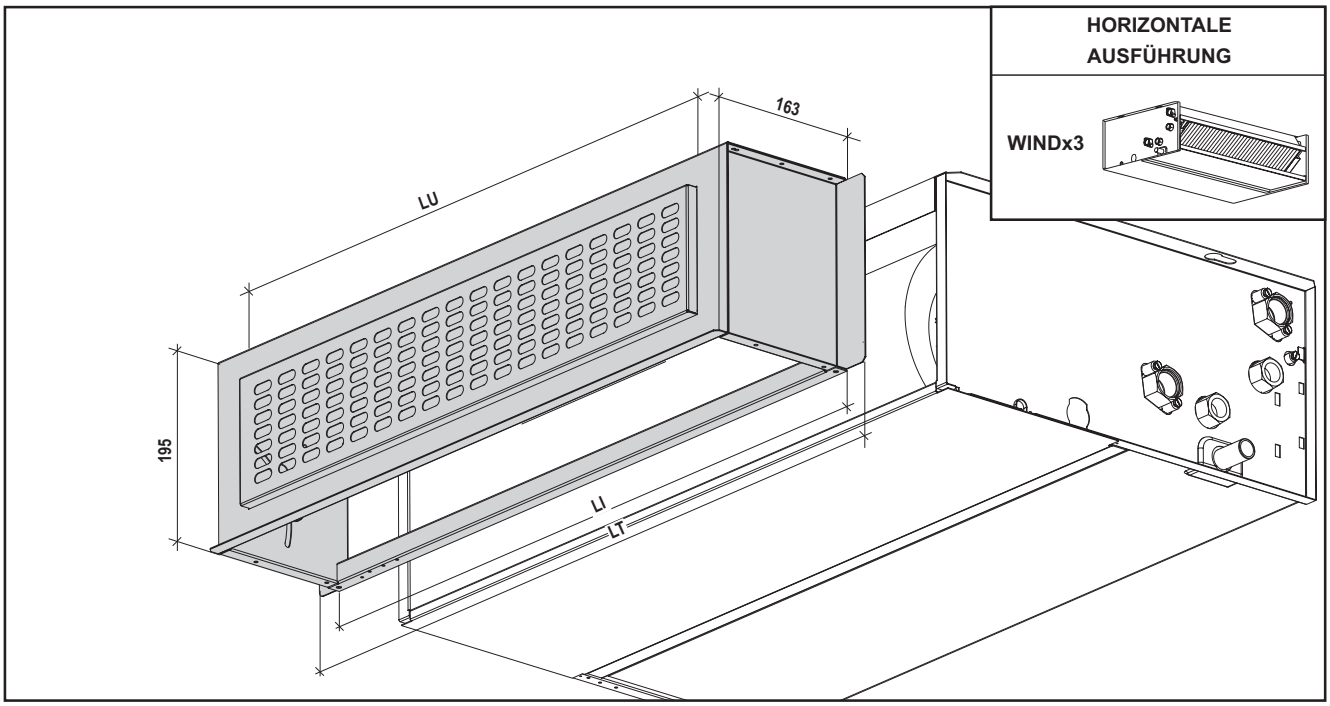

MODELL		WIND13	WIND23	WIND33	WIND43	WIND53	WIND63	WIND73	WIND83	WIND93	WIND103	WIND113	WIND123
LU	mm	255	455	655	655	855	855	855	1.055	1.055	*	*	*
LI	mm	313	513	713	713	913	913	913	1.113	1.113	*	*	*
LT	mm	397	597	797	797	997	997	997	1.197	1.197	*	*	*

** NICHT Verfügbar für WIND100-120*

BESCHICHTETES SOCKELPAAR

Sockelpaar aus Vorbeschichtetem Blech, die den Gebläsekonvektor tragen, wenn er als auf dem Boden aufliegendes Standgerät installiert wird.

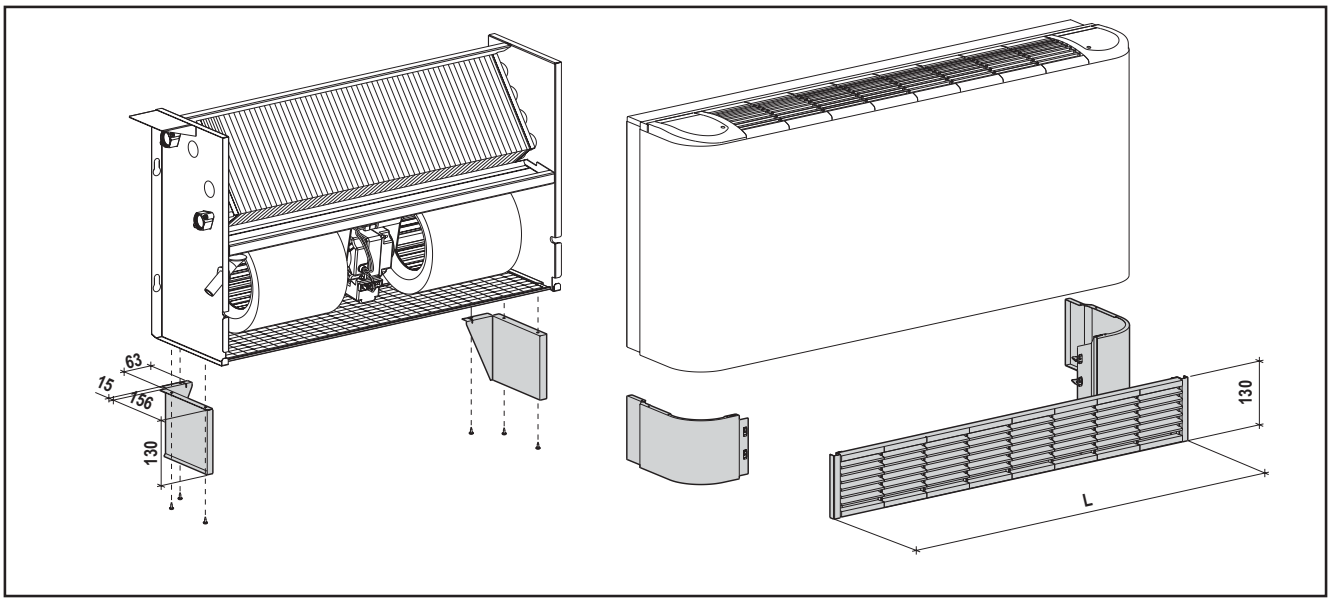

MODELL		WIND10	WIND20	WIND30	WIND40	WIND50	WIND60	WIND70	WIND80	WIND90	WIND100	WIND110	WIND120
L	mm	330	530	730	730	930	930	930	1.130	1.130	1.435	1.735	1.735

GROSSER LUFTANSAUGUNGSSOCKEL

Wird zusammen mit dem vorab beschriebenen Sockelpaar verwendet, um den unteren Bereich des Geräts zu verkleiden. Im großen Sockel ist das Luftansauggitter und der Filter integriert. Er kann auch für die Deckenausführungen zum Einsatz kommen.

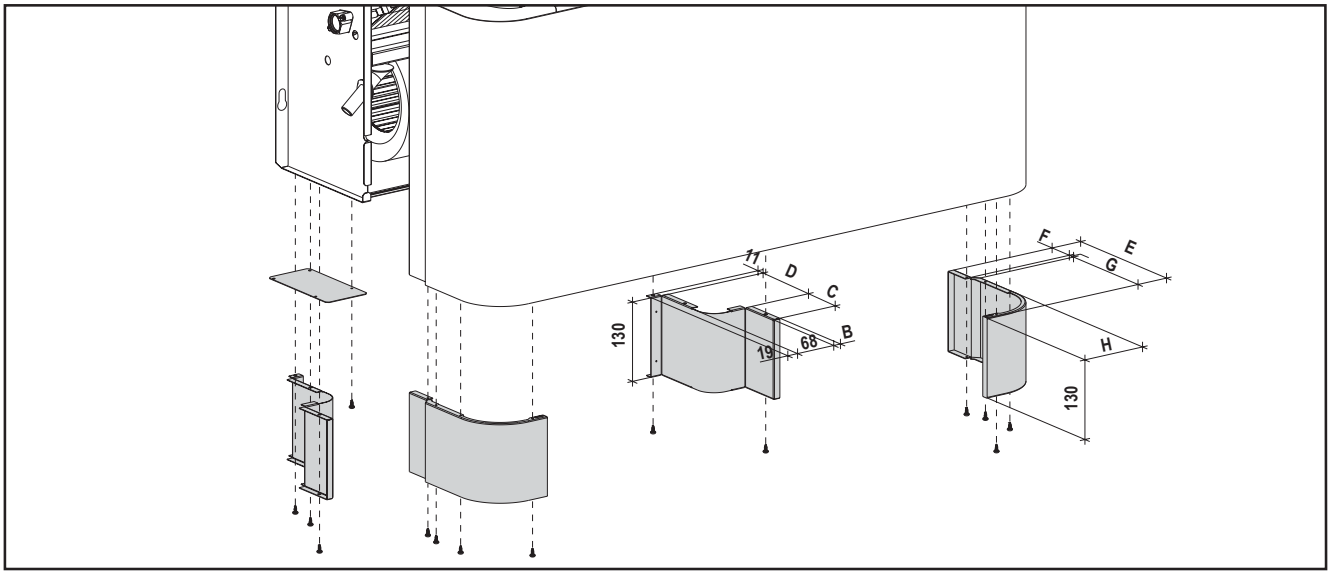

MODELL		WIND10	WIND20	WIND30	WIND40	WIND50	WIND60	WIND70	WIND80	WIND90	WIND100	WIND110	WIND120
A	mm	68	68	68	68	68	68	68	68	68	105	105	105
B	mm	10	10	10	10	10	10	10	10	10	14	14	14
C	mm	75	75	75	75	75	75	75	75	75	100	100	100
D	mm	125	125	125	125	125	125	125	125	125	129	129	129
E	mm	225	225	225	225	225	225	225	225	225	256	256	256
F*	mm	45	45	45	45	45	45	45	45	45	*	*	*
G*	mm	170	170	170	170	170	170	170	170	170	*	*	*
H	mm	110	110	110	110	110	110	110	110	110	112	112	112

N.B.: Für die Modelle WIND100, WIND110 und WIND120 sind die Falte auf der Verkleidung nicht vorausgesehen!

SPEZIELLER STAHLKASTEN

Nur für Ausführungen x7 (Vertikale Wandeinbauausführung - mit stirnseitigem Ausblasgitter)

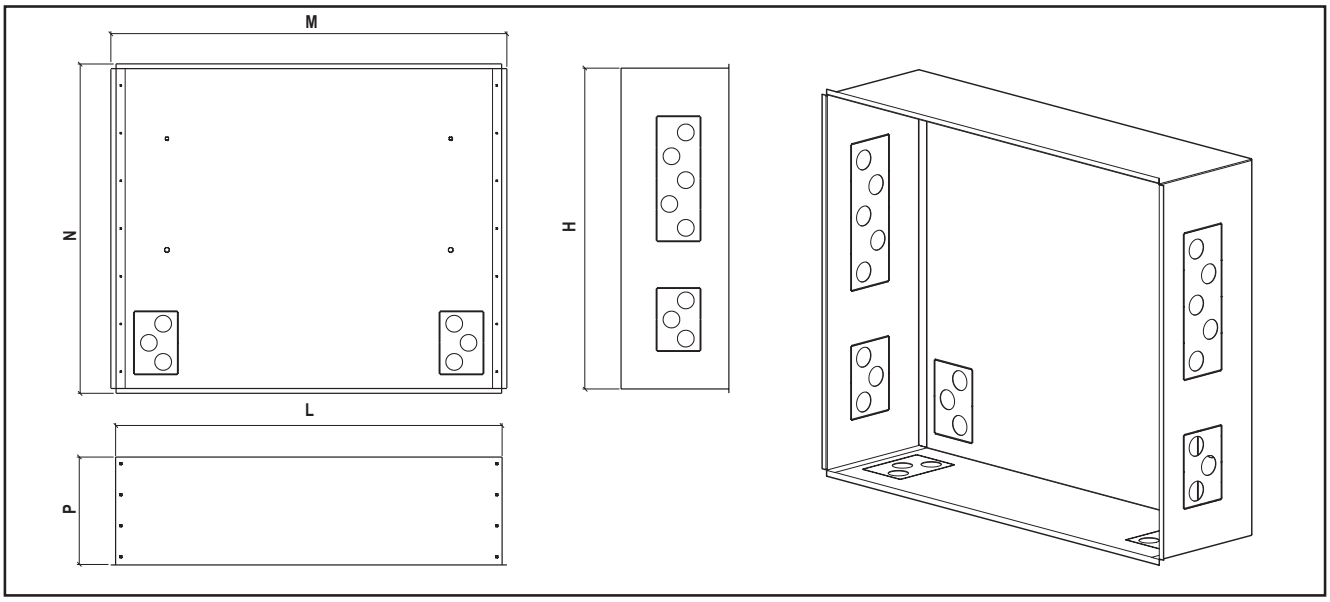

MODELL		WIND17	WIND27	WIND37	WIND47	WIND57	WIND67	WIND77	WIND87	WIND97	WIND107	WIND117	WIND127
L	mm	610	810	1.010	1.010	1.210	1.210	1.210	1.410	1.410	-	-	-
H	mm	675	675	675	675	675	675	780	780	780	-	-	-
P	mm	225	225	225	225	225	225	225	225	225	-	-	-
M	mm	630	830	1.030	1.030	1.230	1.230	1.230	1.430	1.430	-	-	-
N	mm	690	690	690	690	690	690	795	795	795	-	-	-

** NICHT Verfügbar für WIND100-120 und fur Ausführung 2 und 3.*

WEISS VORBESCHICHTETES BLECHPANEEL

Die Einbaugebläsekonvektoren (in Wand- und Deckenausführung) müssen aus ästhetischen und sicherheitsbezogenen Gründen verkleidet werden. Das Blechpaneel ermöglicht es, den Gebläsekonvektor vollständig zu verkleiden, indem es die Einbaunische komplett verschließt. In das Paneel ist ein Ausblas- und ein Ansauggitter eingesetzt, wobei letzteres über einen Filter verfügt. Durch Verstellen des Ausblasgitters ist es möglich, den Luftstrahl nach oben oder nach unten zu lenken. Für jede Gebläsekonvektorgröße gibt es zwei Paneelarten: für die Ausführung 7 (Gebläsekonvektor mit stirnseitigem Ausblasgitter) und für die Ausführung 2 und 3 (Gebläsekonvektor mit vertikalem oder horizontalem Ausblasgitter komplett mit 90°-Anschlussteil).

Paneel für Ausführung 7

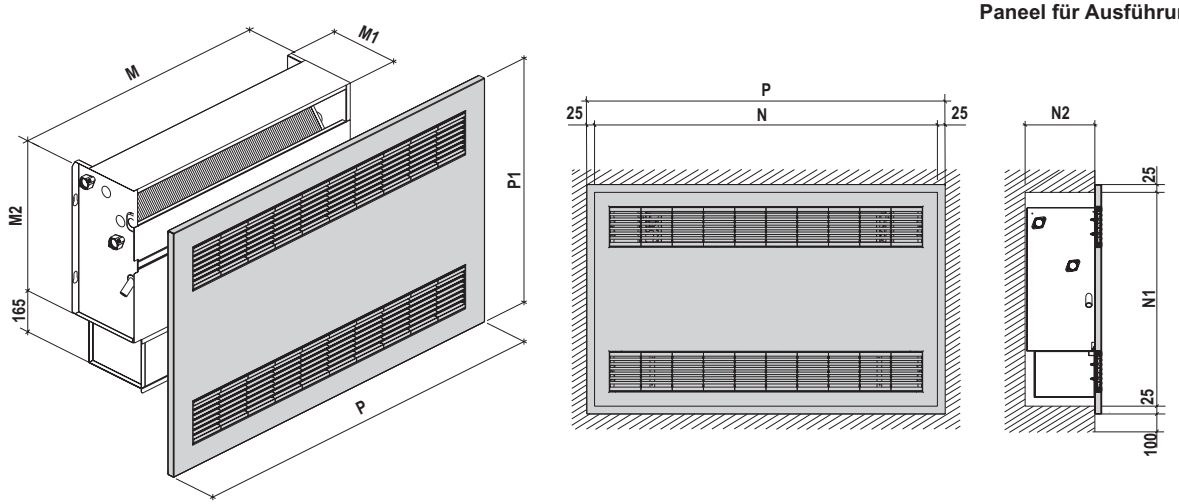

Paneel für Ausführung 2 oder 3

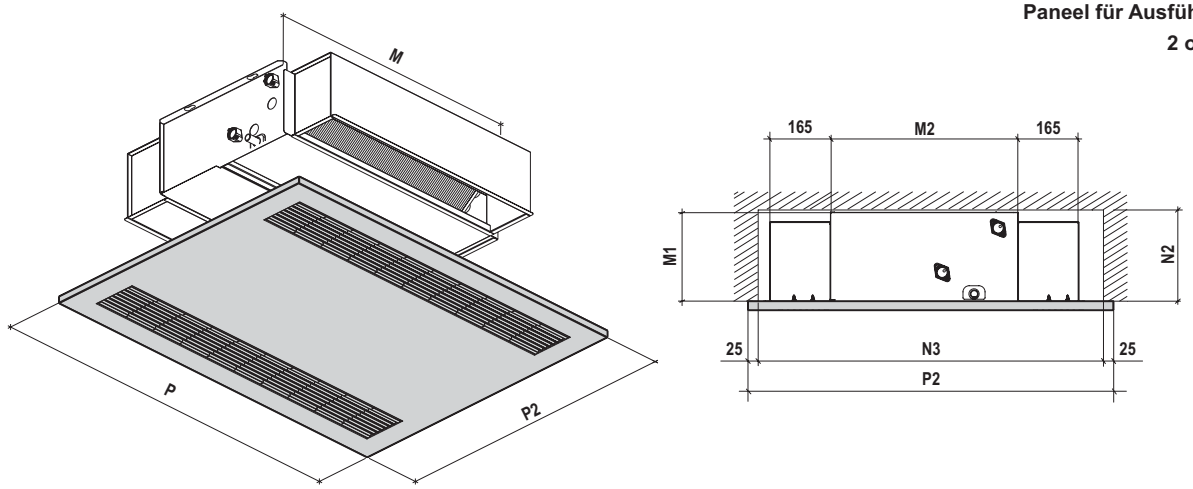

MODELL		WIND10	WIND20	WIND30	WIND40	WIND50	WIND60	WIND70	WIND80	WIND90	WIND100	WIND110	WIND120
N	mm	700	900	1.100	1.100	1.300	1.300	1.300	1.500	1.500	*	*	*
N1	mm	685	685	685	685	685	685	790	790	790	*	*	*
N2	mm	225	225	225	225	225	225	225	225	225	*	*	*
N3	mm	845	845	845	845	845	845	950	950	950	*	*	*
P	mm	750	950	1.150	1.150	1.350	1.350	1.350	1.550	1.550	*	*	*
P1	mm	735	735	735	735	735	735	840	840	840	*	*	*
P2	mm	895	895	895	895	895	895	1.000	1.000	1.000	*	*	*
M	mm	420	620	820	820	1.020	1.020	1.020	1.220	1.220	1.380	1.680	1.680
M1	mm	220	220	220	220	220	220	220	220	220	256	256	256
M2	mm	460	460	460	460	460	460	565	565	565	585	585	585

** Auf Antrag*

N, …, N3 = **UNBEDINGT EINZUHALTENDE** Mindestabmessungen der Einbaunische
P, …, P2 = Paneellänge
M, …, M2 = Abmessungen des Gebläsekonvektors

WeiSS lackiertes Holzpaneel (für Ausführung 7)

Hierbei handelt es sich um ein weiß lackiertes Holzpaneel, das für die Montage in all jenen Ambienten realisiert worden ist, in denen das Design eine besondere Rolle spielt. Das Holzpaneel erlaubt es, den Gebläsekonvektor zu verkleiden, indem es seine Einbaunische vollkommen abschließt. Man befestigt es mit Hilfe Selbstschneidender, versteckter Schrauben direkt an den Gebläsekonvektor. In das Paneel ist ein Ausblas- und ein Ansauggitter eingesetzt, wobei letzteres über einen Filter verfügt. Durch Drehen des Ausblasgitters ist es möglich, den Luftstrahl nach oben oder nach unten zu lenken.
Die Paneele sind nur für die Ausführung 7 verfügbar (Gebläsekonvektor mit stirnseitigem Ausblasgitter).

Paneel für Ausführung 7

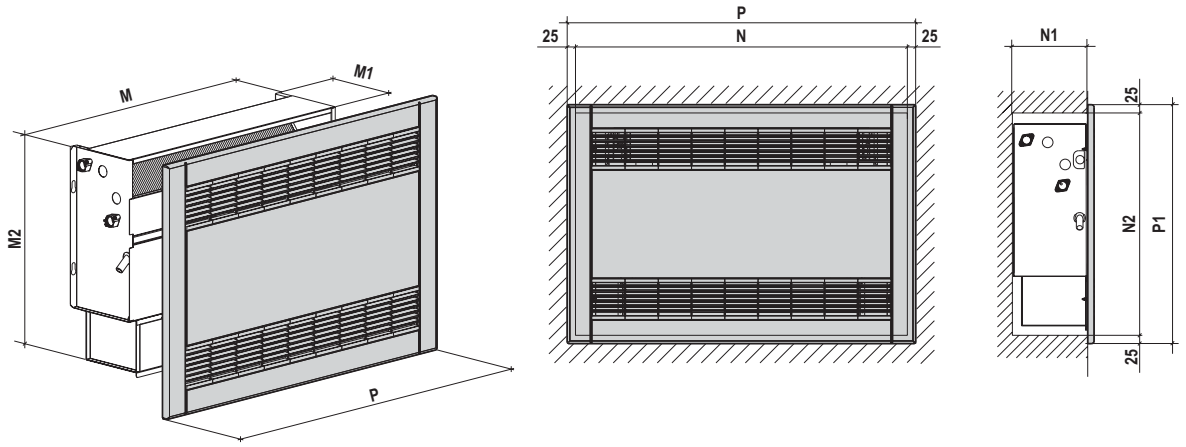

Paneel für Ausführung 2 oder 3

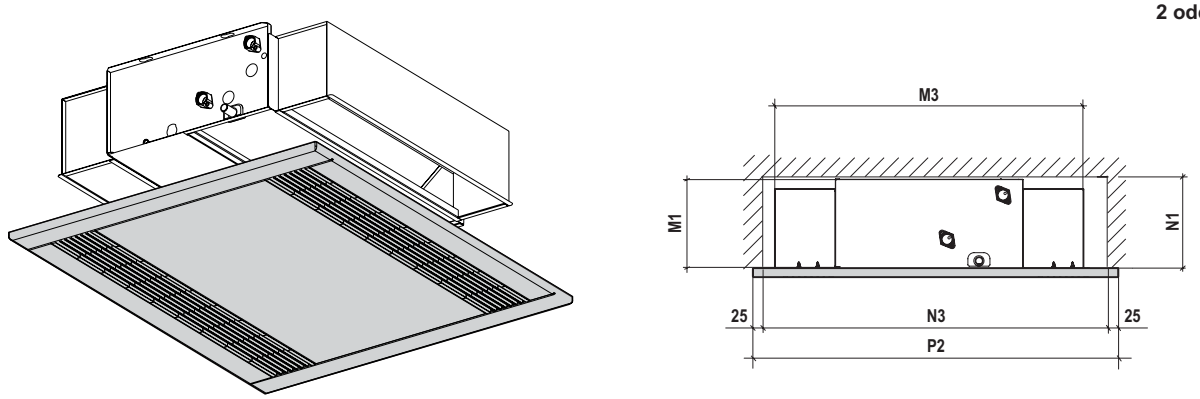

Nota bene: per la versione 2 il pannello è disponibile fino alla grandezza 90. Per la versione 3 solo fino al 60!

MODELL		WIND12	WIND22	WIND32	WIND42	WIND52	WIND62	WIND72	WIND82	WIND92	WIND102	WIND112	WIND122
MODELL		WIND13	WIND23	WIND33	WIND43	WIND53	WIND63	-	-	-	-	-	-
N	mm	600	800	1.000	1.000	1.200	1.200	1.200	1.400	1.400	*	*	*
N1	mm	227	227	227	227	227	227	227	227	227	*	*	*
N2	mm	570	670	670	670	670	670	775	775	775	*	*	*
N3	mm	830	830	830	830	830	830	935	935	935	*	*	*
P	mm	650	850	1.050	1.050	1.250	1.250	1.250	1.450	1.450	*	*	*
P1	mm	720	720	720	720	720	720	825	825	825	*	*	*
P2	mm	880	880	880	880	880	880	985	985	985	*	*	*
M	mm	420	620	820	820	1.020	1.020	1.020	1.220	1.220	*	*	*
M1	mm	220	220	220	220	220	220	220	220	220	*	*	*
M2	mm	625	625	625	625	625	625	730	730	730	*	*	*
M3	mm	790	790	790	790	790	790	985	895	895	-	-	-

** Auf Antrag*

N, ..., N3 = **UNBEDINGT EINZUHALTENDE** Mindestabmessungen der Einbaunische
P, ..., P2 = Paneellänge
M, ..., M3 = Abmessungen des Gebläsekonvektors

AUSBLASSTUTZEN MIT RUNDEN ANSCHLÜSSEN UND ANSAUGSTUTZEN MIT RUNDEN ANSCHLÜSSEN UND LUFTFILTER

Die Mischkammer mit runden Anschlüssen aus beschichtetem Zinkblech wird eingesetzt, um bei Installationen vertikaler oder horizontaler Einbaugebläsekonvektoren die Luft zu befördern. Der Luftfilter kann zu Reinigungs- oder Kontrollzwecken bequem herausgenommen werden.

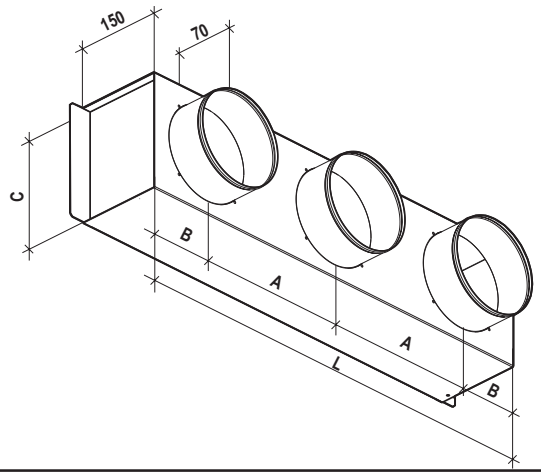

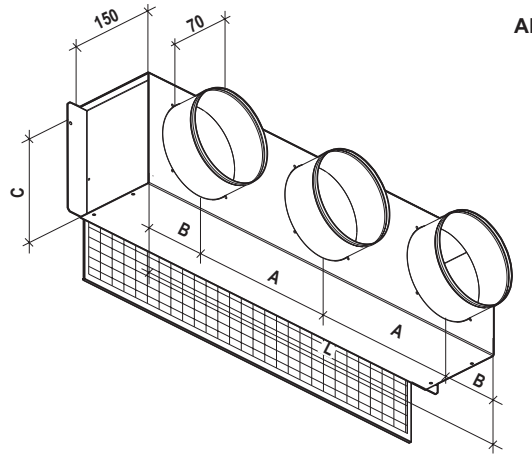

MODELL		WIND10	WIND20	WIND30	WIND40	WIND50	WIND60	WIND70	WIND80	WIND90	WIND100	WIND110	WIND120
A	mm	-	327	263,5	263,5	242,5	242,5	242,5	309	309	350	324,3	324,3
B	mm	171,5	108	108	108	108	108	108	108	108	157,5	164	164
L	mm	343	543	743	743	943	943	943	1.143	1.143	1.365	1.665	1.665
C	mm	195	195	195	195	195	195	195	195	195	240	240	240
N. x Ø	mm	1x Ø160	2x Ø160	3x Ø160	3x Ø160	4x Ø160	4x Ø160	4x Ø160	4x Ø160	4x Ø160	4xØ200	5xØ200	5xØ200

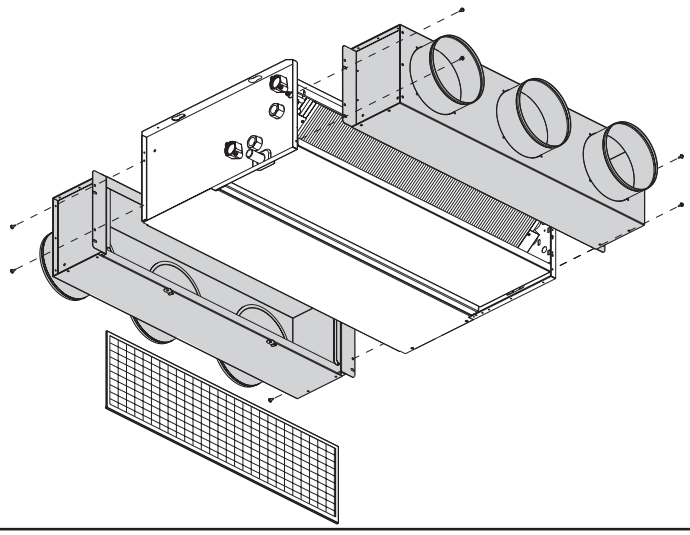

GERADES LUFTAUSBLASANSCHLÜSSTEIL

Aus Zinkblech, für die Beförderung der Luft bei Installationen vertikaler oder horizontaler Einbaugebläsekonvektoren.

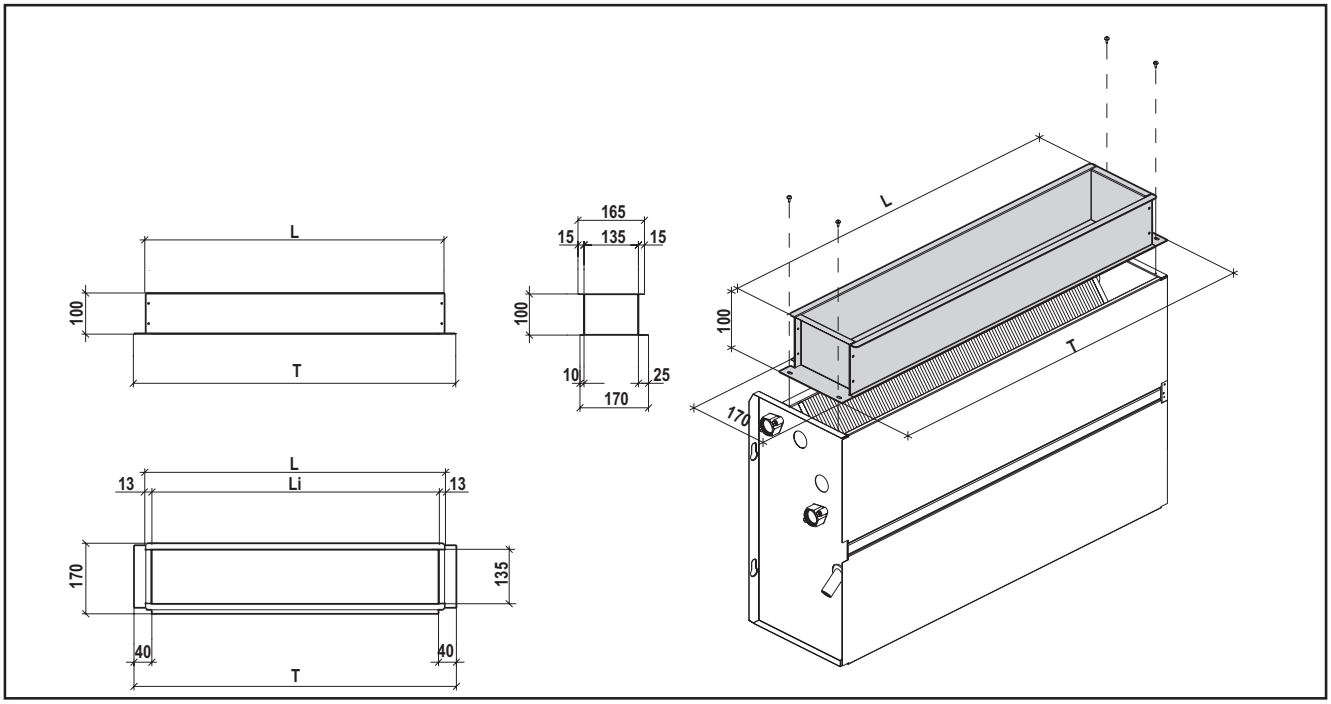

MODELL		WIND10	WIND20	WIND30	WIND40	WIND50	WIND60	WIND70	WIND80	WIND90	WIND100	WIND110	WIND120
L	mm	343	543	743	743	943	943	943	1.143	1.143	*	*	*
Li (intern abmessungen)	mm	317	517	717	717	917	917	917	1.117	1.117	*	*	*
T	mm	397	597	797	797	997	997	997	1.197	1.197	*	*	*

** Auf Antrag*

90° - LUFTAUSBLASANSCHLÜSSTEIL

Aus Zinkblech, für die Beförderung der Luft bei Installationen vertikaler oder horizontaler Einbaugebläsekonvektoren.

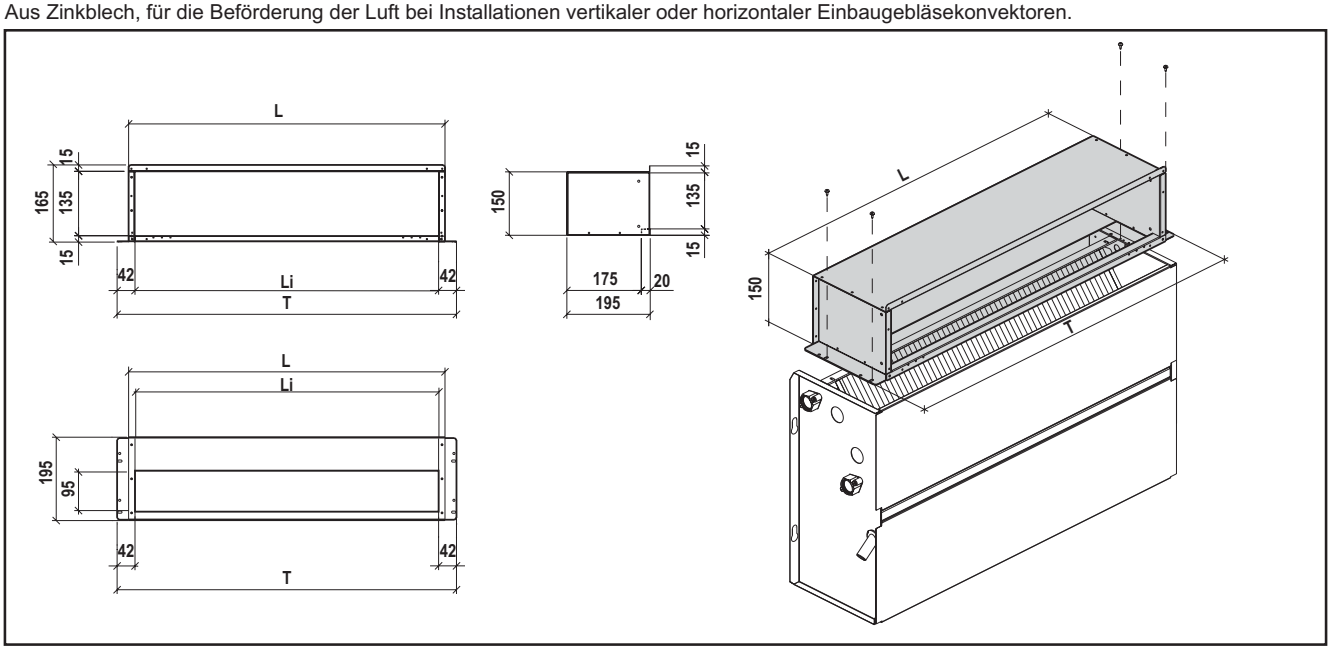

MODELL		WIND10	WIND20	WIND30	WIND40	WIND50	WIND60	WIND70	WIND80	WIND90	WIND100	WIND110	WIND120
L	mm	343	543	743	743	943	943	943	1.143	1.143	*	*	*
Li (intern abmessungen)	mm	313	513	713	713	913	913	913	1.113	1.113	*	*	*
T	mm	397	597	797	797	997	997	997	1.197	1.197	*	*	*

** Auf Antrag*

90°-LUFTANSAUGANSCHLUSSTEIL

Aus Zinkblech, für die Beförderung der Luft bei Installationen vertikaler oder horizontaler Einbaugebläsekonvektoren

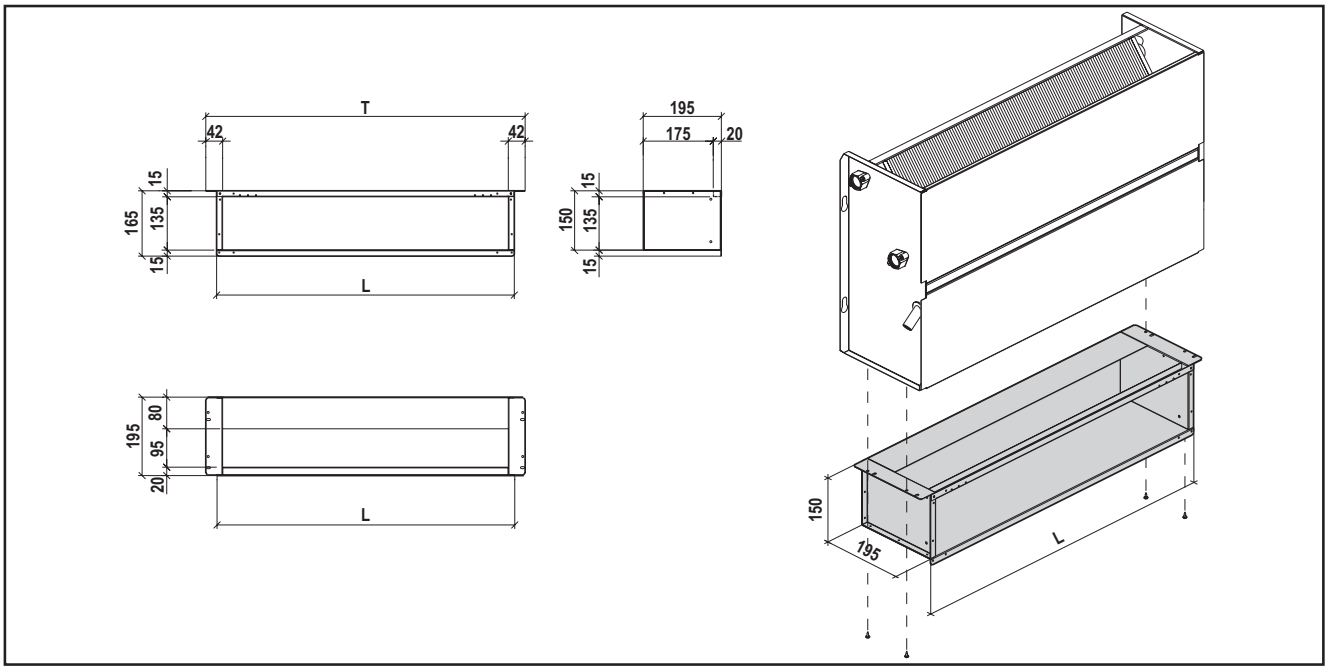

MODELL		WIND10	WIND20	WIND30	WIND40	WIND50	WIND60	WIND70	WIND80	WIND90	WIND100	WIND110	WIND120
L	mm	343	543	743	743	943	943	943	1.143	1.143	*	*	*
Li (intern abmessungen)	mm	313	513	713	713	913	913	913	1.113	1.113	*	*	*
T	mm	397	597	797	797	997	997	997	1.197	1.197	*	*	*

** Auf Antrag*

AUSBLASGITTER UND ANSAUGGITTER (MIT LUFTFILTER)

Aus Blech mit hochwiderstandsfähiger Lackbeschichtung, komplett mit fixen Gittern aus Thermoplastmaterial für das Streuen/Ansaugen der Luft.

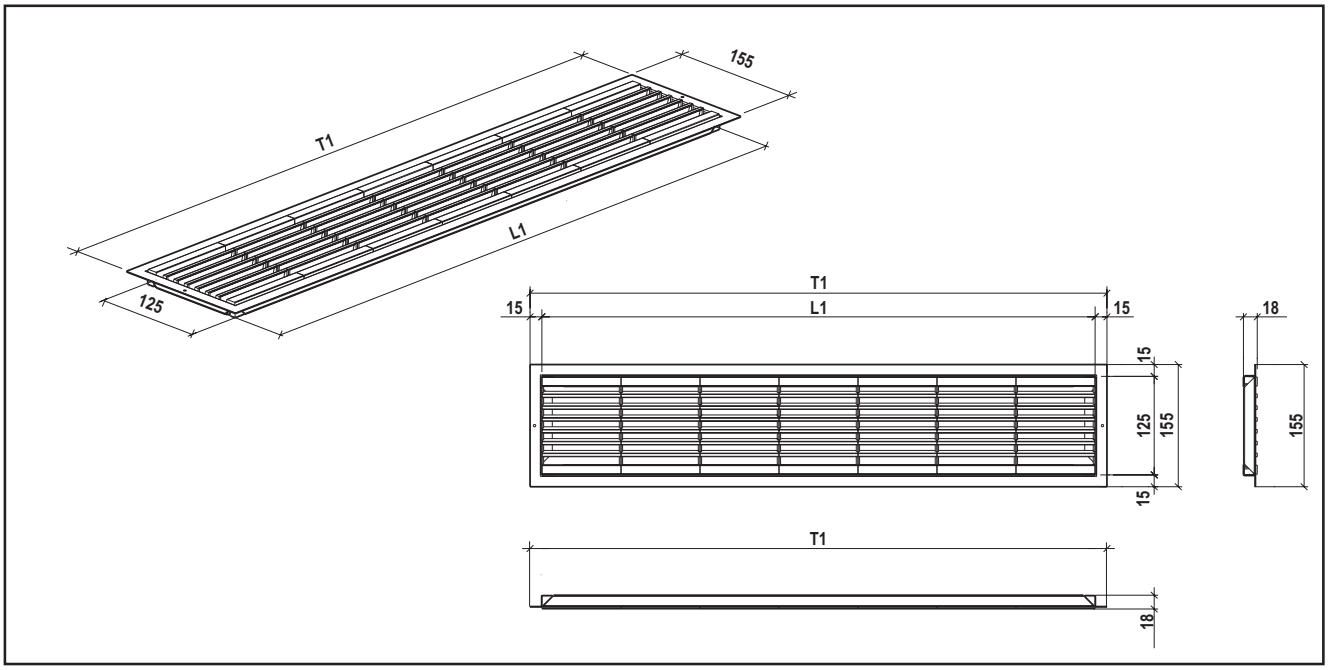

MODELL		WIND10	WIND20	WIND30	WIND40	WIND50	WIND60	WIND70	WIND80	WIND90	WIND100	WIND110	WIND120
L1	mm	300	500	700	700	900	900	900	1.100	1.100	*	*	*
T1	mm	330	530	730	730	930	930	930	1.130	1.130	*	*	*

** NICHT Verfügbar*

VERSTELLBARE ALUMINIUM AUSBLASGITTER (ohne Filter)

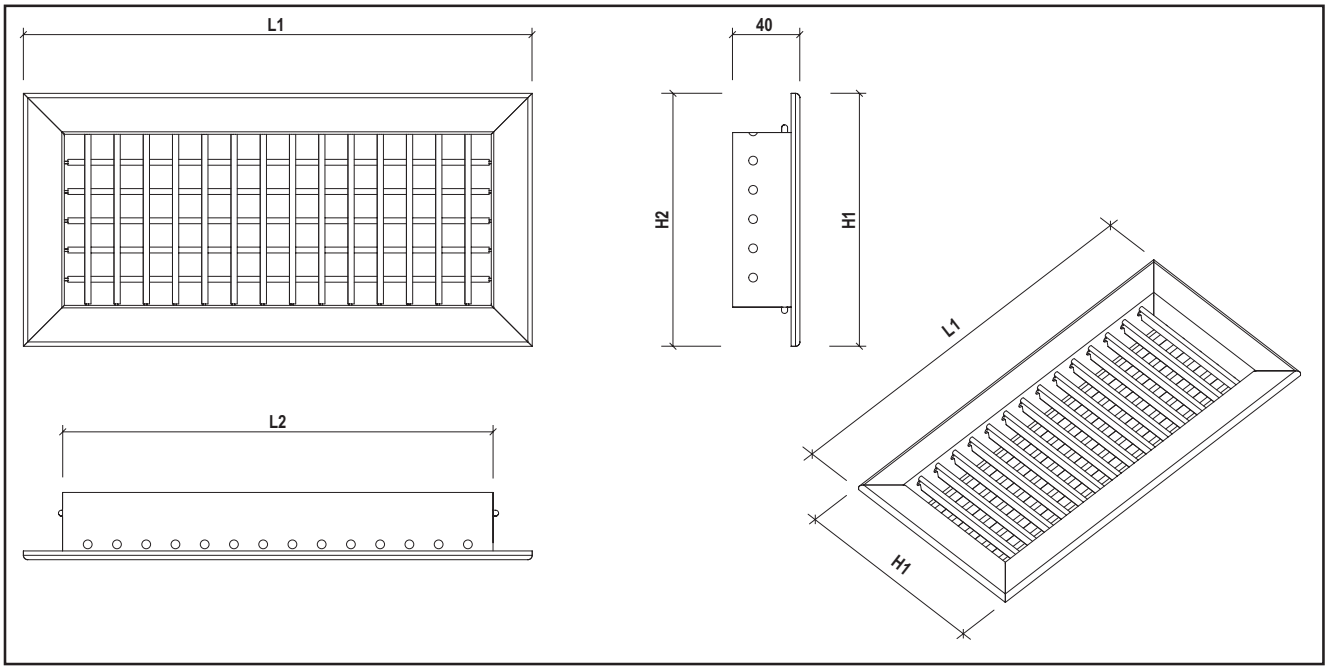

MODELL		WIND10	WIND20	WIND30	WIND40	WIND50	WIND60	WIND70	WIND80	WIND90	WIND100	WIND110	WIND120
L1	mm	348	548	748	748	948	948	948	1.148	1.148	1.376	1.676	1.676
H1	mm	173	173	173	173	173	173	173	173	173	173	181	181
L2	mm	295	495	695	695	895	895	895	1.095	1.095	1.320	1.620	1.620
H2	mm	120	120	120	120	120	120	120	120	120	120	128	128

FIXIERTE ALUMINIUM ANSAUGGITTER (mit Filter)

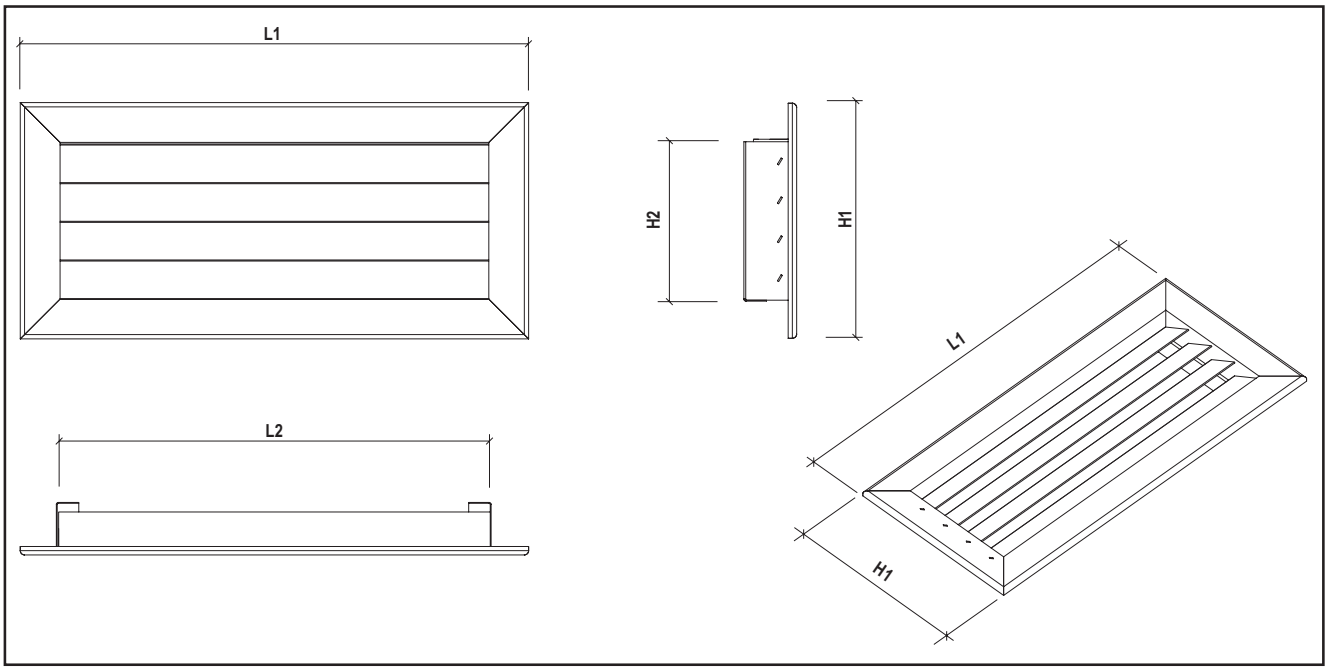

MODELL		WIND10	WIND20	WIND30	WIND40	WIND50	WIND60	WIND70	WIND80	WIND90	WIND100	WIND110	WIND120
L1	mm	355	555	755	755	955	955	955	1.155	1.155	1.374	1.674	1.674
H1	mm	165	165	165	165	165	165	165	165	165	179	179	179
L2	mm	303	503	703	703	903	903	903	1.103	1.103	1.322	1.622	1.622
H2	mm	112	112	112	112	112	112	112	112	112	126	126	126

TELESKOPVERLÄNGERUNG FÜR GERADE UND90°-ANSCLHÜSSTEILE

Aus Zinkblech, wird als Stütze für die geraden oder 90°-Anschlussteile verwendet, sowohl beim Ansaug- als auch Ausblasgitter.

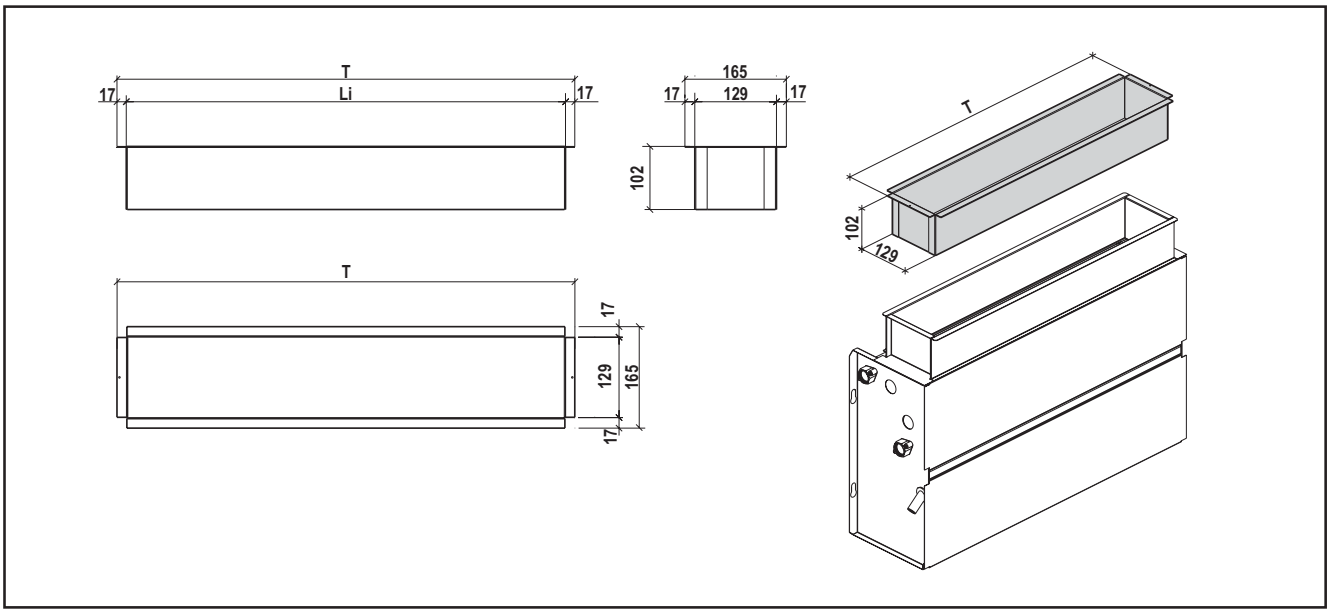

MODELL		WIND10	WIND20	WIND30	WIND40	WIND50	WIND60	WIND70	WIND80	WIND90	WIND100	WIND110	WIND120
Li (intern abmessungen)	mm	307	507	707	707	907	907	907	1.107	1.107	*	*	*
T	mm	340	540	740	740	940	940	940	1.140	1.140	*	*	*

** Auf Antrag*

SEGELTUCHSTUTZEN

Realizzato in lamiera zincata con doppio tessuto in silicone adatto alle alte temperature, adatto a collegare il ventilconvettore ai raccordi dritti ed a 90°, riducendo la rumorosità e le vibrazioni.

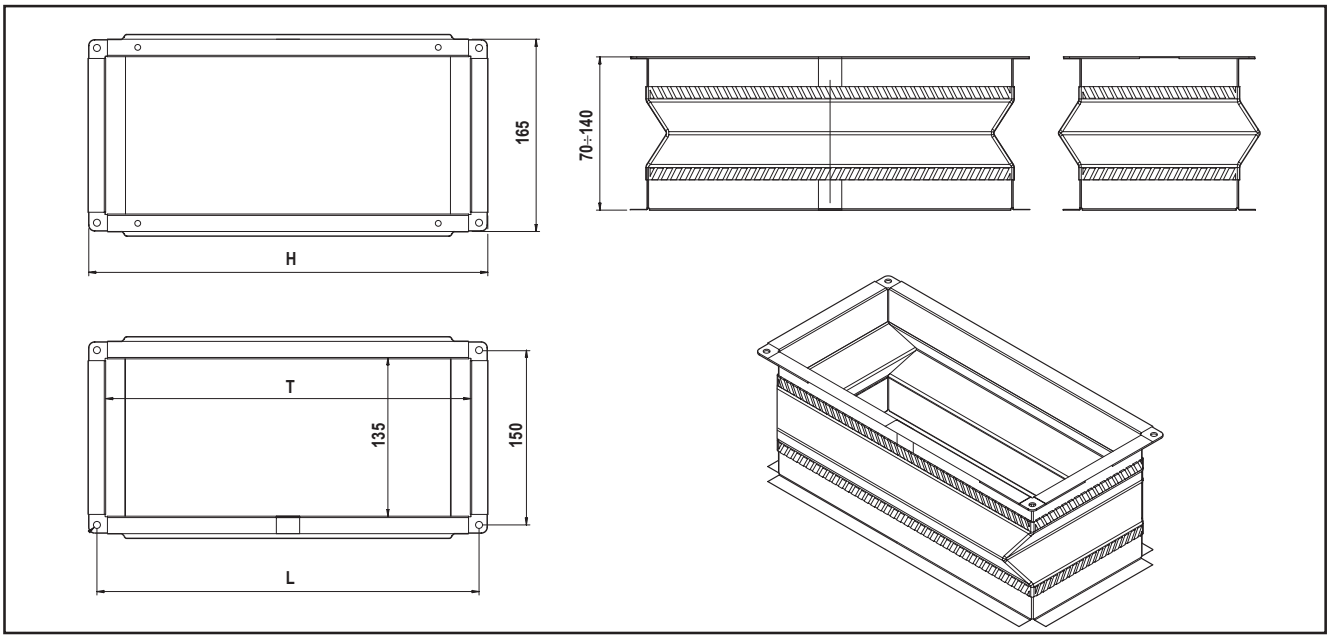

MODELL		WIND10	WIND20	WIND30	WIND40	WIND50	WIND60	WIND70	WIND80	WIND90	WIND100	WIND110	WIND120
L	mm	328	528	728	728	928	928	928	1.128	1.128	*	*	*
T	mm	342	542	742	742	942	942	942	1.142	1.142	*	*	*
H	mm	313	513	713	713	913	913	913	1.113	1.113	*	*	*

** Auf Antrag*

VERWENDUNGSBEISPIEL FÜR DIE ANSCHLÜSSTEILE UND GITTER

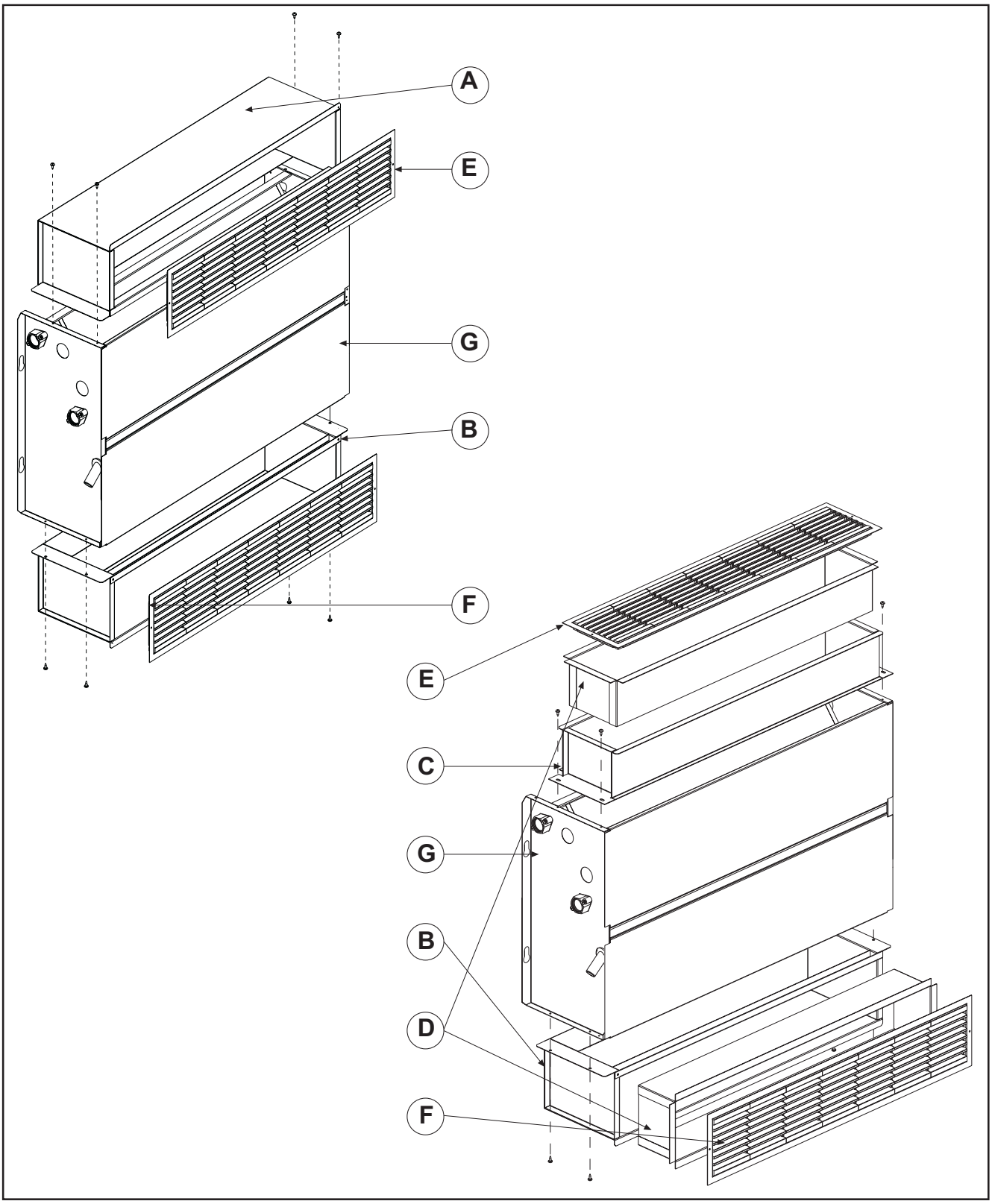

A: 90°-Anschlussteil beim Ausblasgitter
B: 90°-Anschlussteil beim Ansauggitter
C: Gerades Ausblasanschlussteil
D: Teleskopverlängerung für gerade und 90°-Anschlussteile
E: Ausblasgitter (ohne Luftfilter)
F: Ansauggitter (mit Luftfilter)
G: Ventilkonvektor

BESCHICHTETES RÜCKSEITIGES ABSCHLUSSPANEEL (FÜR STANDARDVERKLEIDUNG)

Aus beschichtetem Blech ermöglicht es die rückseitige Schließung des Gebläsekonvektors, falls dessen Rückseite sichtbar ist (für Standardverkleidung).

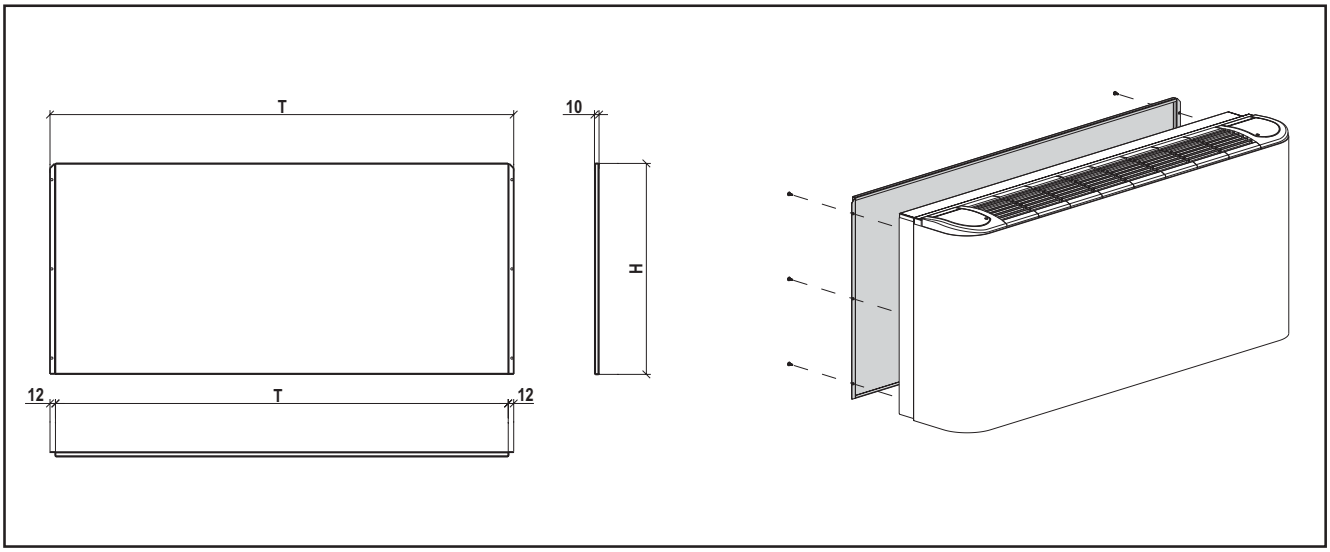

MODELL		WIND10	WIND20	WIND30	WIND40	WIND50	WIND60	WIND70	WIND80	WIND90	WIND100	WIND110	WIND120
T	mm	637	837	1.037	1.037	1.237	1.237	1.237	1.437	1.437	*	*	*
L	mm	613	813	1.013	1.013	1.213	1.213	1.213	1.413	1.413	*	*	*
H	mm	480	480	480	480	480	480	485	485	485	*	*	*

** Auf Antrag*

BESCICHTETES RÜCKSEITIGES ABSCHLUSSPANEEL (FÜR VERKLEIDUNG MIT GROSSEM SOCKEL)

Aus beschichtetem Blech ermöglicht es die rückseitige Schließung des Gebläsekonvektors, falls dessen Rückseite sichtbar ist (für Verkleidung mit großem Sockel).

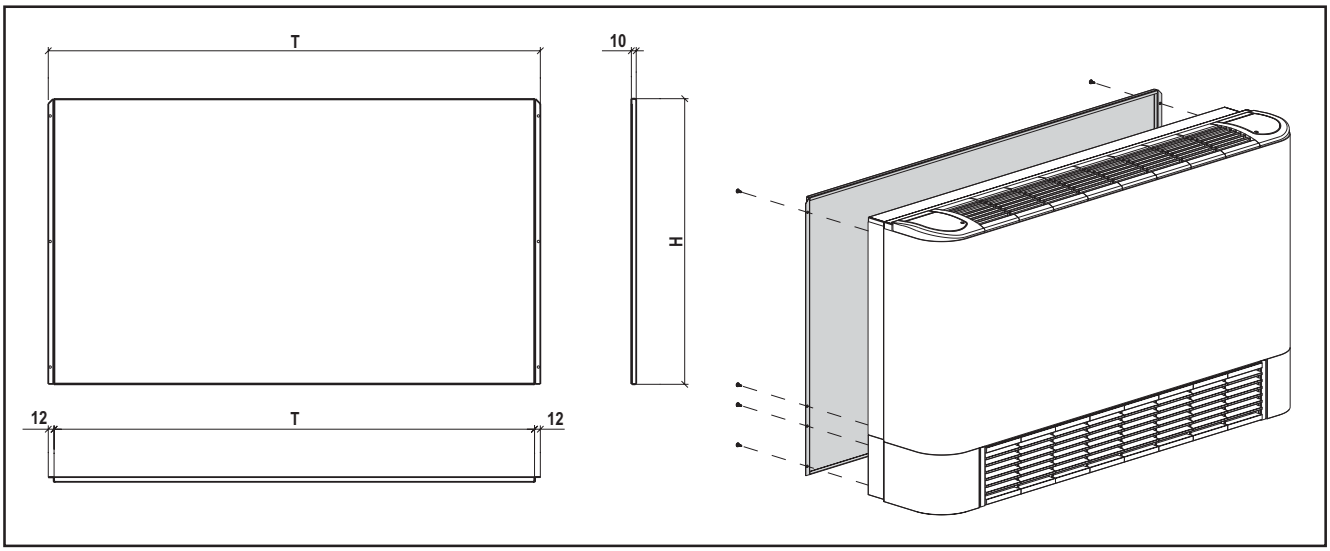

MODELL		WIND10	WIND20	WIND30	WIND40	WIND50	WIND60	WIND70	WIND80	WIND90	WIND100	WIND110	WIND120
T	mm	637	837	1.037	1.037	1.237	1.237	1.237	1.437	1.437	*	*	*
L	mm	613	813	1.013	1.013	1.213	1.213	1.213	1.413	1.413	*	*	*
H	mm	601	601	601	601	601	601	706	706	706	*	*	*

** Auf Antrag*

UNTERES ABSCHLÜSSPANEEL OHNE GITTER

Aus beschichtetem Blech ermöglicht es die unterseitige Schließung des Gebläsekonvektors, falls die Unterseite sichtbar ist (für Ausführungen mit stirnseitiger Ansaugung).

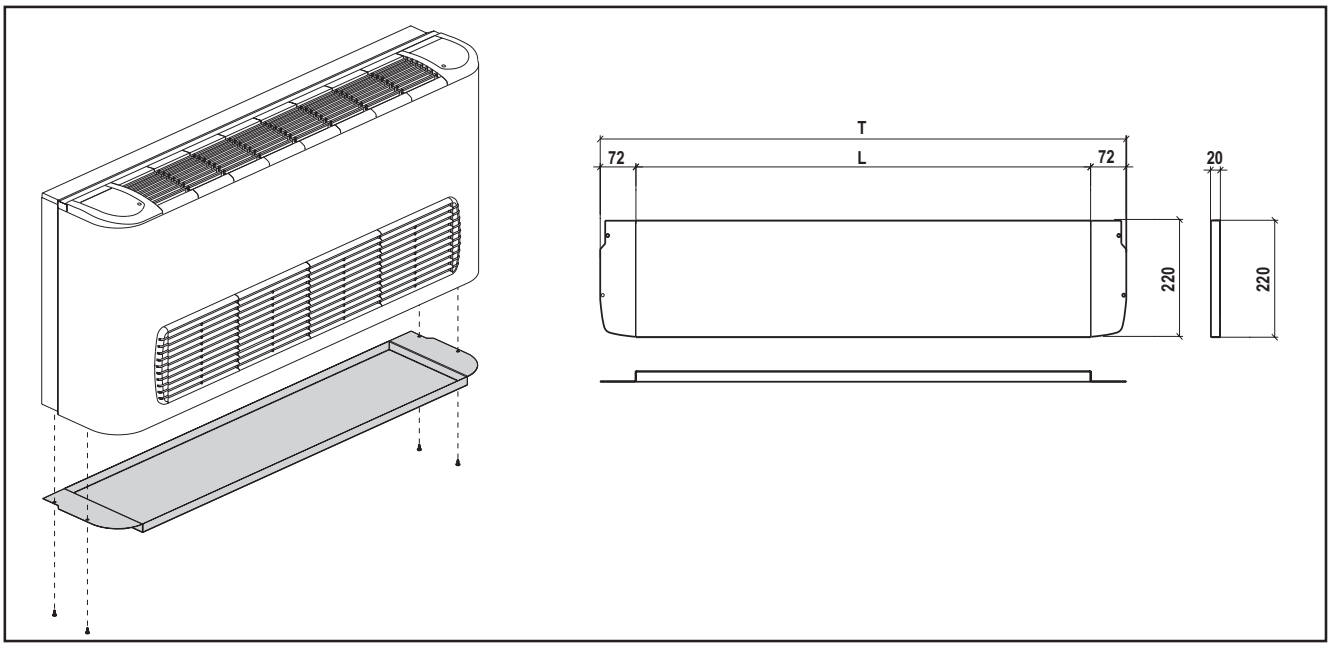

MODELL		WIND10	WIND20	WIND30	WIND40	WIND50	WIND60	WIND70	WIND80	WIND90	WIND100	WIND110	WIND120
T	mm	655	855	1.055	1.055	1.255	1.255	1.255	1.455	1.455	*	*	*
L	mm	512	712	912	912	1.112	1.112	1.112	1.312	1.312	*	*	*

** Auf Antrag*

UNTERES ABSCHLÜSSPANEEL MIT GITTER UND LUFTFILTER

Aus beschichtetem Blech ermöglicht es die unterseitige Schließung des Gebläsekonvektors, falls die Unterseite sichtbar ist (für Ausführungen mit unterseitiger Ansaugung).

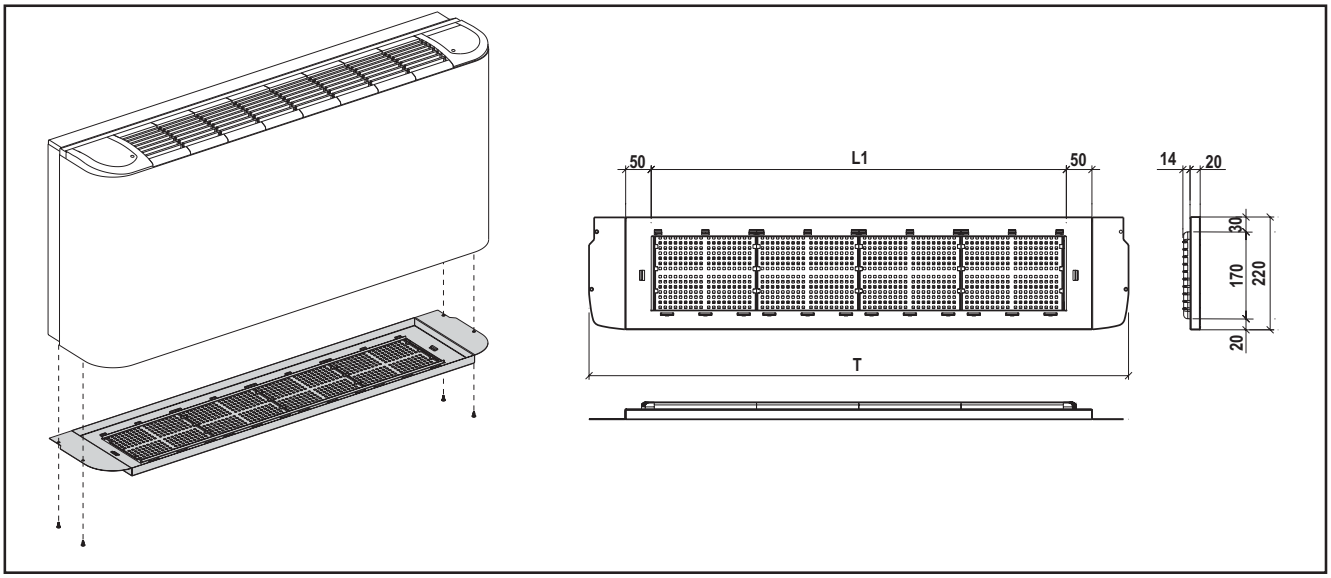

MODELL		WIND10	WIND20	WIND30	WIND40	WIND50	WIND60	WIND70	WIND80	WIND90	WIND100	WIND110	WIND120
T	mm	655	855	1.055	1.055	1.255	1.255	1.255	1.455	1.455	*	*	*
L	mm	412	612	812	812	1.012	1.012	1.012	1.212	1.212	*	*	*

** Auf Antrag*

BEDIENBLENDE AN BORD DER MASCHINE OHNE THERMOSTAT

ANSICHTEN

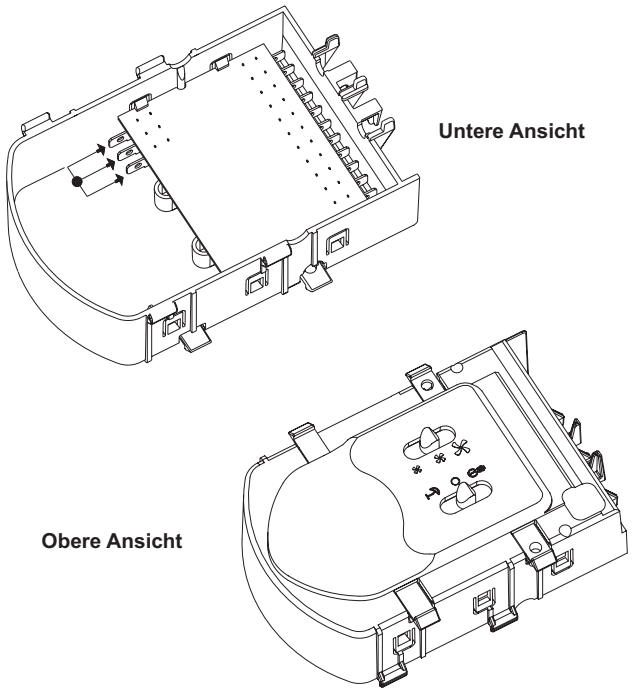

STANDARD

Winter: Kontinuierliche Ventilation
Sommer: Kontinuierliche Ventilation

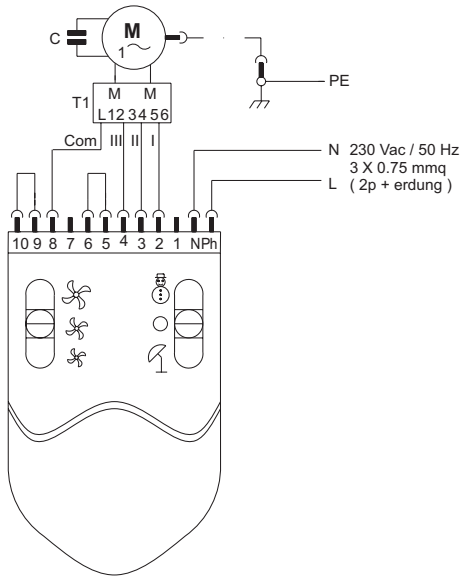

OPTION: MINDESTTEMPERATURTHERMOSTAT

Winter: Von ST1 beim Anlaufen gesteuerte kontinuierliche Ventilation.
Sommer: Kontinuierliche Ventilation

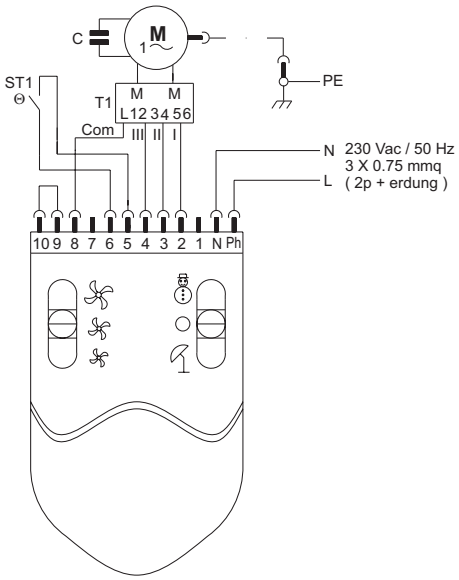

OPTION: VENTILE

Winter: Kontinuierliche Ventilation, Ventil ON
Sommer: Kontinuierliche Ventilation, Ventil ON

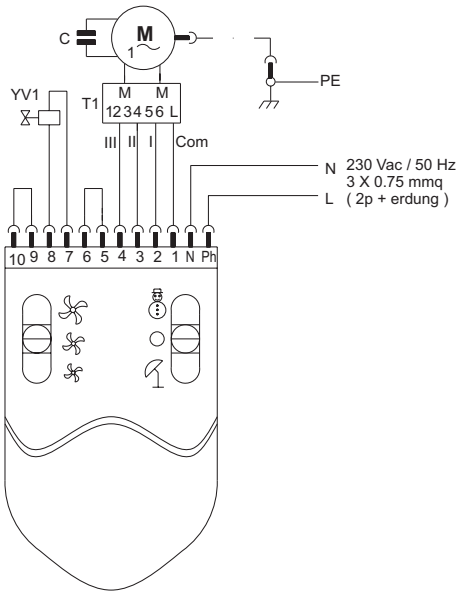

LEGENDA:

PE SCHUTZLEITER (gelb/grün)
N NULLLEITER (blau)
L PHASENLEITER (braun)
M MOTOR VENTILATOR
Com GEMEINSAM (weiß)
I NIEDRIGSTE DREHZAHLSTUFE (rot)
II MITTLERE DREHZAHLSTUFE (blau)
III HÖCHSTE DREHZAHLSTUFE (schwarz)
T1 AUTOTRANSFORMATOR
YV1 HITZE-/KÄLTEVENTIL
ST1 MINDESTTEMPERATURTHERMOSTAT (Wassermindesttemperatur)

BEDIENBLENDE AN BORD DER MASCHINE OHNE THERMOSTAT

OPTION: VENTIL + MINDESTTEMPERATURTHERMOSTAT
Winter: Ventil ON, von ST1 beim Anlaufen gesteuerte kontinuierliche Ventilation.
Sommer: Kontinuierliche Ventilation, Ventil ON

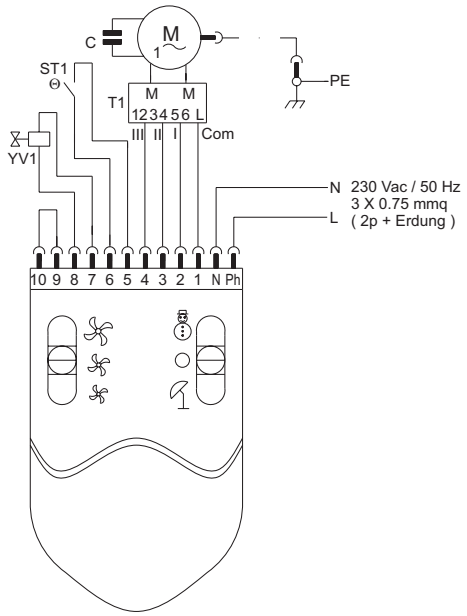

OPTION: 2 VENTILE
Winter: VVentil YV2 ON; kontinuierliche Ventilation.
Sommer: Ventil YV3 ON; kontinuierliche Ventilation.

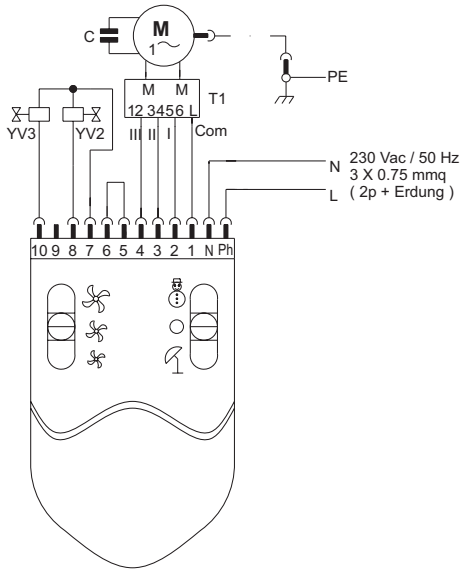

OPTION: 2 VENTILE + MINDESTTEMPERATURTHERMOSTAT
Winter= Ventil YV2 ON; von ST1 beim Anlaufen gesteuerte kontinuierliche Ventilation.
Sommer= Ventil YV3 ON; kontinuierliche Ventilation.

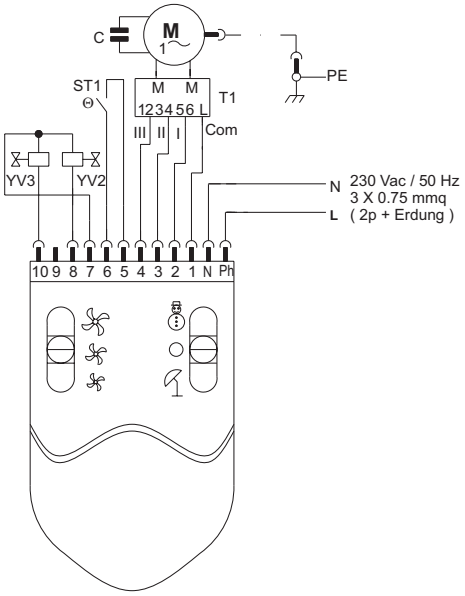

LEGENDA:

PE SCHUTZLEITER (gelb/grün)
N NULLLEITER (blau)
L PHASENLEITER (braun)
M MOTOR VENTILATOR
Com GEMEINSAM (weiß)
I NIEDRIGSTE DREHZAHLSTUFE (rot)
II MITTLERE DREHZAHLSTUFE (blau)
III HÖCHSTE DREHZAHLSTUFE (schwarz)
T1 AUTOTRANSFORMATOR
YV1 HITZE-/KÄLTEVENTIL
YV2 HITZEVENTIL
YV3 KÄLTEVENTIL
ST1 MINDESTTEMPERATURTHERMOSTAT (Wassermindesttemperatur)

BEDIENBLENDE AN BORD DER MASCHINE MIT ELEKTROMECHANISCHEM THERMOSTAT

THERMOSTATANSICHTEN IN ELEKTROMECHANISCHER UMGEBUNG

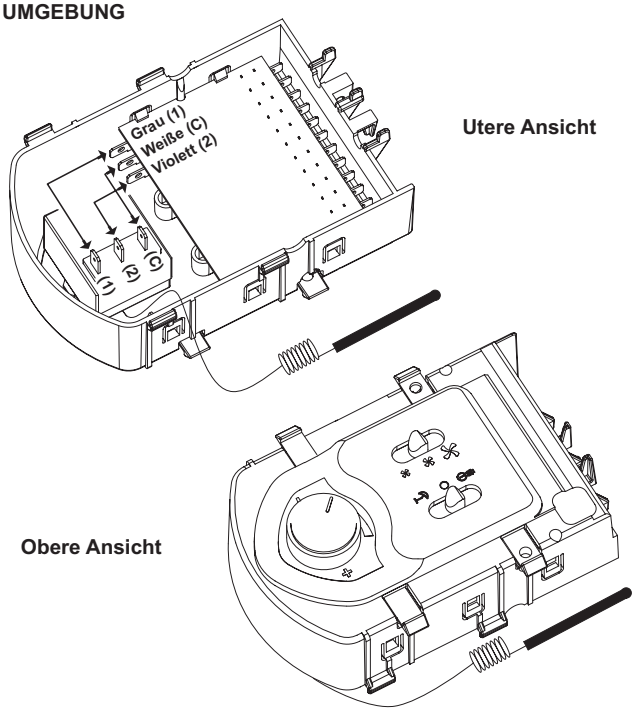

STANDARD

Winter: Thermostatgeregelter Ventilator
Sommer: Thermostatgeregelter Ventilator

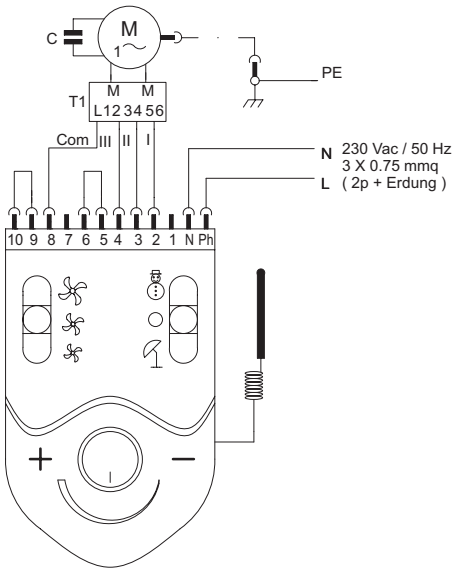

MINDESTTEMPERATURTHERMOSTAT

Winter: Von ST1 beim Anlaufen gesteuerter thermostatgeregelter Ventilator.
Sommer: Thermostatgeregelter Ventilator

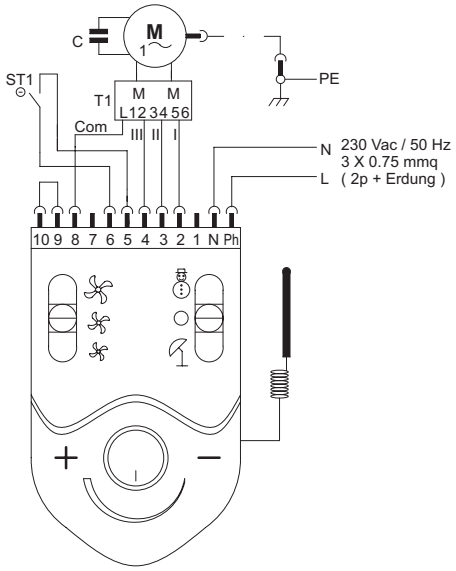

VENTIL (VERKABELUNG "A")

Winter: Thermostatgeregeltes Ventil; kontinuierliche Ventilation.
Sommer: Thermostatgeregeltes Ventil; kontinuierliche Ventilation.

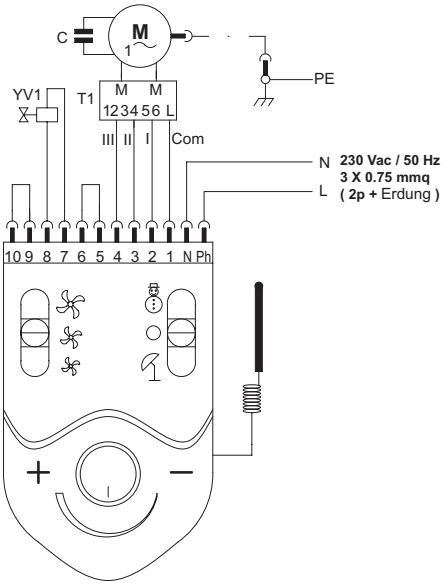

LEGENDA:

PE SCHUTZLEITER (gelb/grün)
N NULLLEITER (blau)
L PHASENLEITER (braun)
M MOTOR VENTILATOR
Com GEMEINSAM (weiß)
I NIEDRIGSTE DREHZAHLSTUFE (rot)
II MITTLERE DREHZAHLSTUFE (blau)
III HÖCHSTE DREHZAHLSTUFE (schwarz)
T1 AUTOTRANSFORMATOR
YV1 HITZE-/KÄLTEVENTIL
ST1 MINDESTTEMPERATURTHERMOSTAT (Wassermindesttemperatur)

BEDIENBLENDE AN BORD DER MASCHINE MIT ELEKTROMECHANISCHEM THERMOSTAT

OPTION: VENTIL (verkabelung "B")

Winter = Ventil und Ventilator, beide thermostatgeregelt.
Sommer = Ventil und Ventilator, beide thermostatgeregelt.

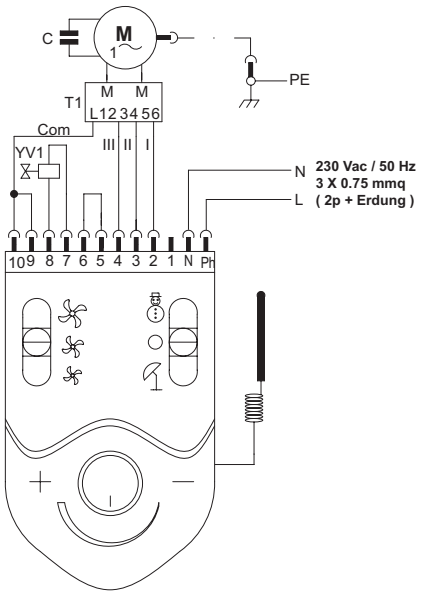

OPTION: VENTIL + MINDESTTEMPERATURTHERMOSTAT

beim Anlaufen von ST1 gesteuert.
Winter: Thermostatgeregeltes Ventil; kontinuierliche Ventilation
Sommer: Thermostatgeregeltes Ventil; kontinuierliche Ventilation

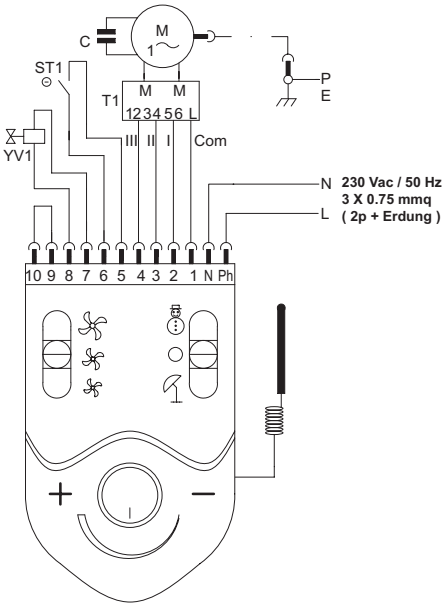

OPTION: 2 VENTILE

Winter: Thermostatgeregeltes Ventil YV2; kontinuierliche Ventilation.
Sommer: Thermostatgeregeltes Ventil YV3; kontinuierliche Ventilation

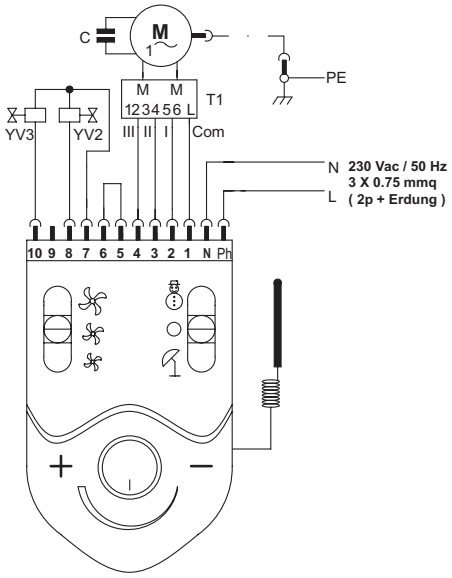

OPTION: 2 VENTILE + MINDESTTEMPERATURTHERMOSTAT

Winter = Ventil YV2 thermostatreguliert; von ST1 beim Anlaufen gesteuerte kontinuierliche Ventilation.
Sommer = Thermostatgeregeltes Ventil YV3; kontinuierliche Ventilation.

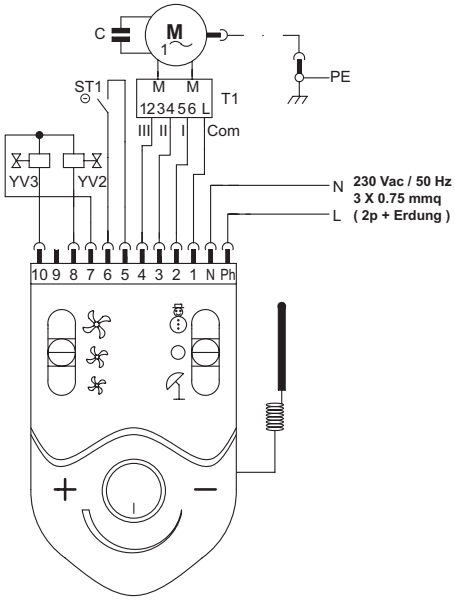

LEGENDA:

PE SCHUTZLEITER (gelb/grün)
N NULLLEITER (blau)
L PHASENLEITER (braun)
M MOTOR VENTILATOR
Com GEMEINSAM (weiß)
I NIEDRIGSTE DREHZAHLSTUFE (rot)
II MITTLERE DREHZAHLSTUFE (blau)
III HÖCHSTE DREHZAHLSTUFE (schwarz)
T1 AUTOTRANSFORMATOR
YV1 HITZE-/KÄLTEVENTIL
YV2 HITZEVENTIL
YV3 KÄLTEVENTIL
ST1 MINDESTTEMPERATURTHERMOSTAT (Wassermindesttemperatur)

BEDIENBLENDE AN BORD DER MASCHINE MIT ELEKTRONISCHEM THERMOSTAT

STANDARD

Winter: Thermostatgeregelter Ventilator
Sommer: Thermostatgeregelter Ventilator

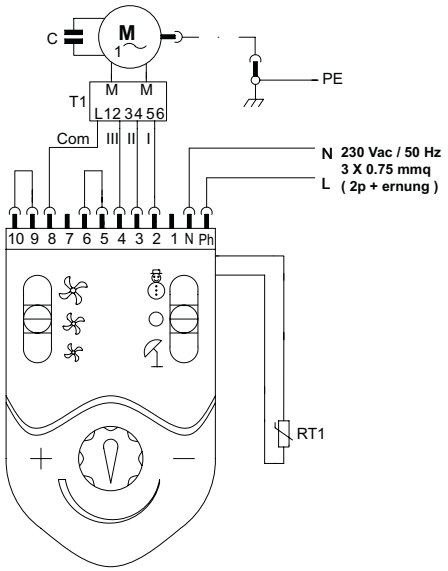

OPTION: MINDESTTEMPERATURTHERMOSTAT

Winter: Von ST1 beim Anlaufen gesteuerter thermostatgeregelter Ventilator.
Sommer: Thermostatgeregelter Ventilator

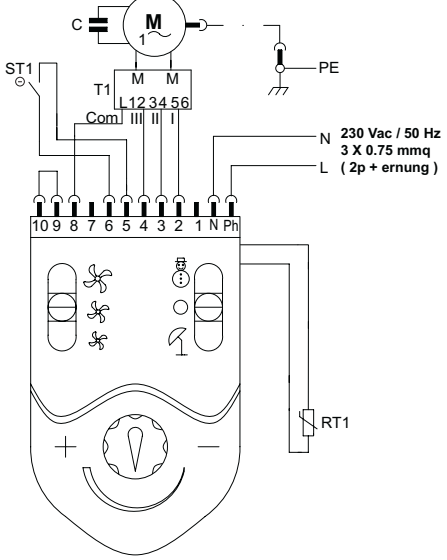

OPTION: VENTIL (VERKABELUNG „A“)

Winter: Thermostatgeregeltes Ventil; kontinuierliche Ventilation.
Sommer: Thermostatgeregeltes Ventil; kontinuierliche Ventilation.

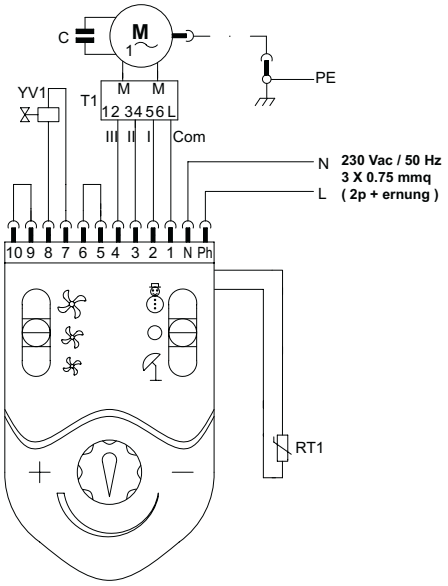

OPTION: VENTIL (verkabelung „B“)

Winter = Ventil und Ventilator, beide thermostatgeregelt.
Sommer = Ventil und Ventilator, beide thermostatgeregelt.

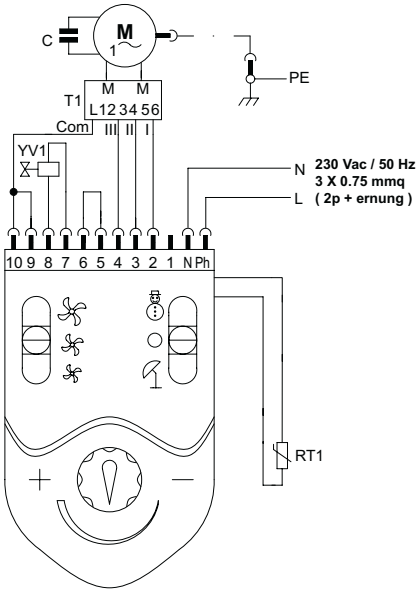

LEGENDA:

PE SCHUTZLEITER (gelb/grün)
N NULLLEITER (blau)
L PHASENLEITER (braun)
M MOTOR VENTILATOR
Com GEMEINSAM (weiß)
I NIEDRIGSTE DREHZAHLSTUFE (rot)
II MITTLERE DREHZAHLSTUFE (blau)
III HÖCHSTE DREHZAHLSTUFE (schwarz)
T1 AUTOTRANSFORMATOR
YV1 HITZE-/KÄLTEVENTIL
ST1 MINDESTTEMPERATURTHERMOSTAT (Wassermindesttemperatur)
RT1 RAUMTEMPERATURSENSOR

BEDIENBLENDE AN BORD DER MASCHINE MIT ELEKTRONISCHEM THERMOSTAT

OPTION: VENTIL + MINDESTTEMPERATURTHERMOSTAT
beim Anlaufen von ST1 gesteuert.
Winter: Thermostatgeregeltes Ventil; kontinuierliche Ventilation
Sommer: Thermostatgeregeltes Ventil; kontinuierliche Ventilation

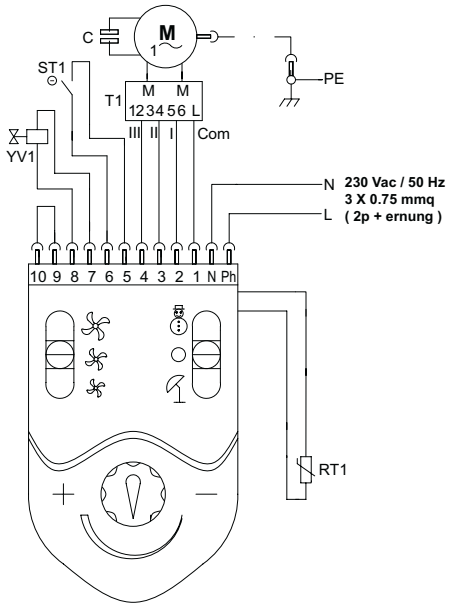

OPTION: 2 VENTILE
Winter: Thermostatgeregeltes Ventil YV2; kontinuierliche Ventilation.
Sommer: Thermostatgeregeltes Ventil YV3; kontinuierliche Ventilation.

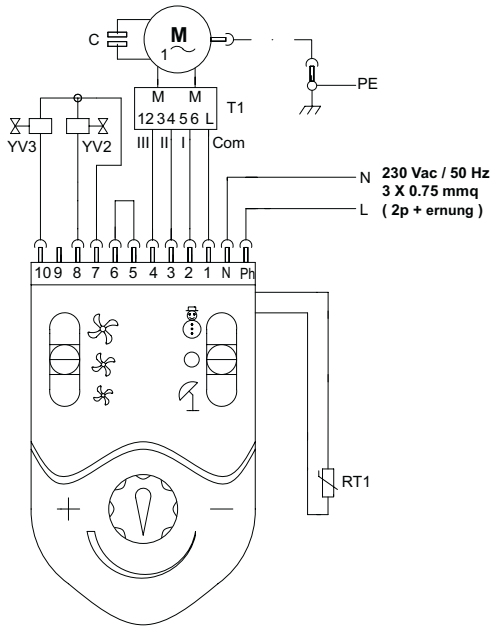

OPTION: 2 VENTILE + MINDESTTEMPERATURTHERMOSTAT
Winter = Ventil YV2 thermostatreguliert; von ST1 beim Anlaufen gesteuerte kontinuierliche Ventilation.
Sommer = Thermostatgeregeltes Ventil YV3; kontinuierliche Ventilation.

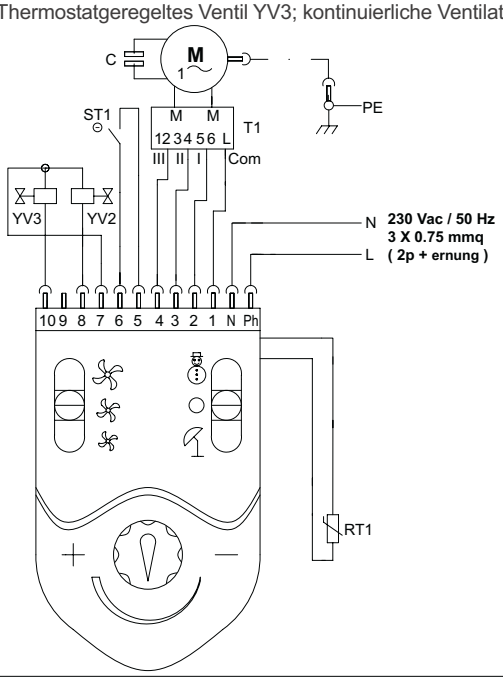

LEGENDA:

PE SCHUTZLEITER (gelb/grün)
N NULLLEITER (blau)
L PHASENLEITER (braun)
M MOTOR VENTILATOR
Com GEMEINSAM (weiß)
I NIEDRIGSTE DREHZAHLSTUFE (rot)
II MITTLERE DREHZAHLSTUFE (blau)
III HÖCHSTE DREHZAHLSTUFE (schwarz)
T1 AUTOTRANSFORMATOR
YV1 HITZE-/KÄLTEVENTIL
YV2 HITZEVENTIL
YV3 KÄLTEVENTIL
ST1 MINDESTTEMPERATURTHERMOSTAT (Wassermindesttemperatur)
RT1 RAUMTEMPERATURSENSOR

FERNSTEUERUNG CD1

Die Fernsteuerung CD1 ermöglicht über zwei Umschalter die Fernbedienung eines Dreistufen-Gebläsekonvektors. Mit einem Umschalter wählt man die jeweilige Funktion zwischen OFF-Sommer-Winter und mit dem anderen eine der drei Drehzahlen.

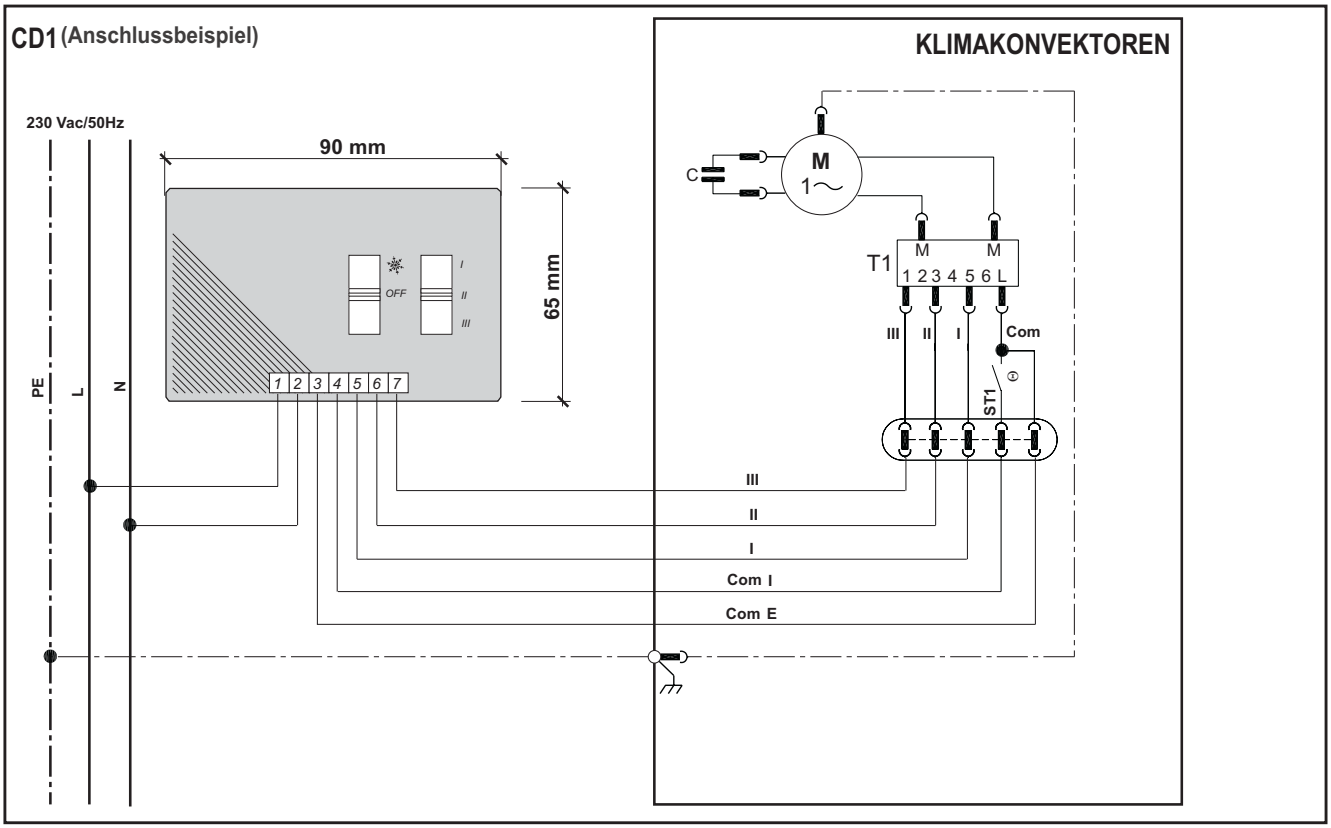

LEGENDA:

PE	SCHUTZLEITER (gelb/grün)	**Com I**	WINTER GEMEINSAM
N	NULLEITER	**I**	MIN. GESHWINDIGKEIT (rot)
L	PHASENLEITER	**II**	MED. GESHWINDIGKEIT (blau)
M	MOTOR VENTILATOR	**III**	MAX. GESHWINDIGKEIT (schwarz)
Com	GEMEINSAM (Weiß)	**T1**	AUTOTRASFORER (nur für model WIND 80-90-100)
Com E	SOMMER GEMEINSAM	**ST1**	MINDESTTEMPERATURTHERMOSTAT

TECHNISCHEN DATEN

Einspeisung	**230 ± 10 % V/1/50-60 Hz**
Max. Verlustleistung	**1VA**
Ausgang	**Relay 5 A, 250 V**
Regulierungen:	**OFF-Sommer-Winter**
Temperaturgrenzen	**0-50 °C**
Feuchtigkeitsgrenzen	**10-90 % R.F.**
Gehäuse	**ABS IP30**
Abmessungen	**90 x 65 x 30 mm**
Gewicht	**130 g**

FERNSTEUERUNG RCE10E

Die Fernsteuerung RCE10E ermöglicht über drei Umschalter und einen Drehkopf die Fernbedienung eines Dreistufen-Gebläsekonvektors.

1° Umschalter Funktion **ON/OFF/ECONOMY**

2° Umschalter Funktion der Ventilatordrehzahlstufe (**automatisch/niedrig/mittel/hoch**)

3° Umschalter Funktion **Sommer/Winter/elektrischer Widerstand**

Drehknopf: ermöglicht die **Temperaturregulierung** zwischen 15 und 25 °C (auf Heizbetrieb) und zwischen 20 und 30 °C (auf Kühlbetrieb).

Bedienblende mit möglicher Montage an Bord der Geräte

RCE10E **(Klemmenleiste mit allen Anschlüssen)**

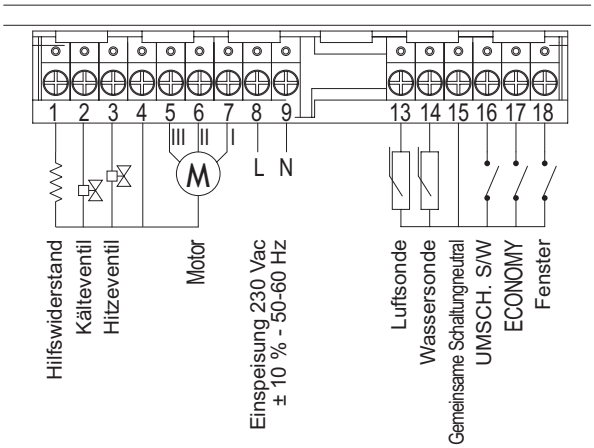

TECHNISCHEN DATEN

Einspeisung	**230Vac +/-10%, 50 – 60Hz**
Stromentnahme	**0.8 VA +/- 15 %**
Ventilator	**TRIAC 250 Vac, 3 (2.5) A max.**
Ventile	**TRIAC 0,6 A**
Hilfsausgang	**TRIAC 0,6 A max.**
Temperaturregulierbereich	**+15...+30 °C mit Softwareparametern und Drehknopf (A) +/- 5 °K wählbar.**
Proportionalband	**wählbar zwischen: 2, 3, 4, 5 °K**
Neutrale Zone	**wählbar zwischen: 3,4,5°K**
Temperatursonden	**Sonden vom Typ NTC 10 K +/- 0.3 °K @ 25 °C mit doppelt isoliertem Kabel, Querschnitt min. 0,5 mm2 und max. 1.5 mm2, maximale Länge 20 m.**
Regulierpräzision auf Beharrungszustand	**+/- 0,5 °C im Vergleich zum Setpoint 25 °C Raumtemperatur**
Maximale Präzisionsschwankung bei Raumtemperatur	**+/-0,3 °C von 10 °C bis 30 °C**
Frostschutztemperatur	**4 °C**
Konfiguration im Werk	**siehe Tabelle der Default-Parameter**
Lagertemperatur	**-20 ... +55°C**
Betriebstemperatur	**+0 . +50°C, 0 . 95 % R.F.**
Schutzgrad des Gehäuses	**IP30**
Anschlüsse	**Schraubklemmen für Kabel mit 1,5 mm2 Querschnitt.**
EG-Konformität	**LVD 73/23: Norm EN 60730-1** **EMV:EN 55014-1 (oder EN 50081-1)** **EN55014-2 (oder EN 50082-1)**
Abmessungen	**122 x 68 x 29 mm (LxHxT)**
Gewicht	**120 Gramm**

SCHNITTSTELLENKARTE FÜR DIE STEUERUNG DER 4 GebläsekonvektorEN
Über die (auf DIN-Schiene zu montierende) Schnittstellenkarte ist es möglich, bis zu 4 Gebläsekonvektoren über nur eine Fernsteuerung zu verwalten.

RCE10E (Anschlussbeispiel)

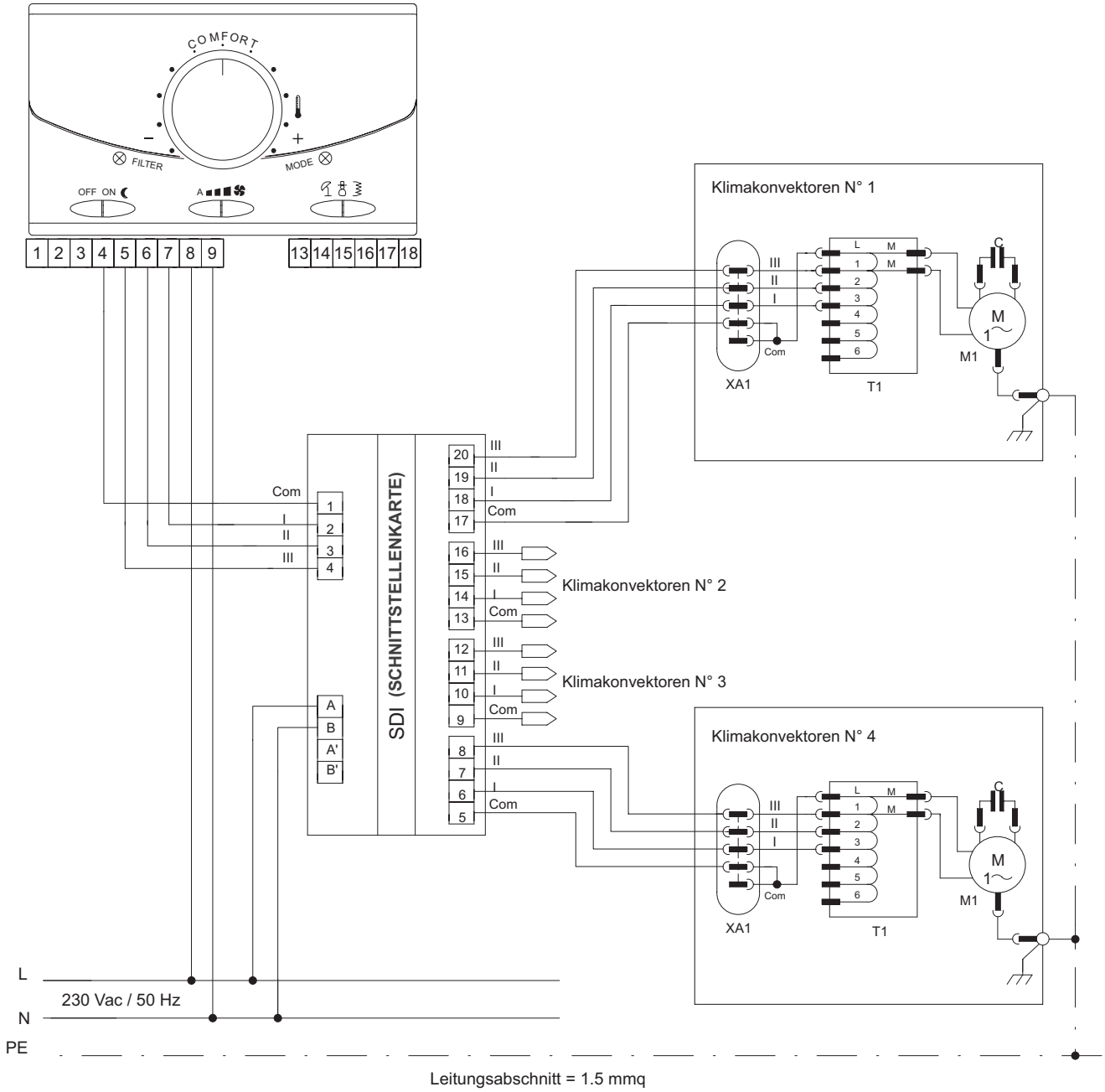

Leitungsabschnitt = 1.5 mmq

LEGENDA:

PE	SCHUTZLEITER (gelb/grün)	**I**	MIN. GESHWINDIGKEIT (rot)
N	NULLEITER	**II**	MED. GESHWINDIGKEIT (blau)
L	PHASENLEITER	**III**	MAX. GESHWINDIGKEIT (schwarz)
M	MOTOR VENTILATOR	**T1**	AUTOTRASFORER (nur für model WIND 80-90-100)
Com	GEMEINSAM (Weiß)	**RCE10E**	FERNSTEUERUNG
SDI	SCHNITTSTELLENKARTE	**XA1**	KLEMMENLEISTE

NOTE:

EUROVENT CERTIFIED PERFORMANCE

Wir nehmen der Eurovent Zertifierungsprogramm teil.
Unsere Produkte sind in der Liste der zertifizierten Produkte aufgeführt.

Alle Angaben und technischen Daten dienen zur allgemeinen Information, Eden kann ohne vorherige Ankündingung Daten ändern. Der Hersteller ist nicht verpflichtet, solche Anderungen an bereits gelieferten Geräten vorzunehmen.

EDEN s.r.l.
Via dell'Artigianato, 11 - 31010 Fonte (TV) - ITALY
Tel. (0039) 0423 567 774 r.a. - Fax (0039) 0423 567 985
www.eden-clima.com - e-mail: info@eden-clima.com