SERIE BabyWind

Eden®

Sistemi Idronici per il Clima

ZENTRIFUGAL FAN-COILS MIT NIEDRIGEPROFIL

TECHNISCHEN DATEN

MODELL				10	20	30	40	50
2-Leiter-System								
KÜHLUNG Wassereintritt-temperature: **7 °C** Wasseraustritt-temperature: **12°C** Lufteintritt-temperature: **27°C d.b.-19°C w.b.**	Kälteleistung Gesamnt	W	max	746	1.602	2.450	3.419	4.545
		W	med	679	1.120	2.012	2.789	3.766
		W	min	575	829	1.615	2.114	3.116
	Kälteleistung Sensible	W	max	705	1.260	1.840	2.520	3.448
		W	med	604	849	1.473	2.018	2.780
		W	min	482	606	1.159	1.492	2.251
	Wassermenge	l/h	max	129	276	422	589	784
	Druck verlust auf Wasserseite	kPa	max	1,47	5,96	14,60	31,60	20,20
HEIZUNG Lufttemperatur: **20°C** Wassereintritt-temperature: **70/60°C**	Heizleistung	W	max	2.519	3.758	5.080	6.818	9.377
		W	med	2.008	2.804	4.132	5.466	7.676
		W	min	1.521	2.001	3.302	4.065	6.271
	Wassermenge	l/h	max	217	324	438	588	808
	Druck verlust auf Wasserseite	kPa	max	1,73	4,87	10,60	21,90	14,70
WEITERE DATEN	Elektrisch Heizwiderstand	W	-	/	1.000	1.000	2.000	3.000
		A	-	/	1.500	2.000	3.000	4.000
	Luftmenge	m3/h	max	268	337	432	577	834
		m3/h	med	192	226	327	429	632
		m3/h	min	131	147	245	294	484
	Schall-Leistungpegel ♪	dB(A)	max	57	55	55	58	64
		dB(A)	med	49	46	47	51	55
		dB(A)	min	41	37	40	43	48
	Schall-Druckpegel ♪♪	dB(A)	max	48	46	46	49	55
		dB(A)	med	40	37	38	42	46
		dB(A)	min	32	28	31	34	39
	Leistungsaufnahme Motor	W	max	42,3	44,0	54,0	80,0	95,0
	Stromaufnahme Motor	A	max	0,19	0,20	0,25	0,36	0,44
	Wasserinhalt	L	-	0,327	0,575	0,822	1,070	1,310

- **Standard Einheit mit offener Mündung** (Statischer Druck= 0 Pa)

♪ **Schall-Leistungpegel:** ISO 23741

♪♪ **Schall-Druckpegel**: unter der Schall-Leistungpegel von 8,6 dB(A)

MODELL			10	20	30	40	50
Allgemeine Abmessungen							
Ventilatoren		N.ro	1	1	2	2	2
Standardwärmetauscher	Ränge	No.	3	3	3	3	3
	Anschluss	Ø	1/2"	1/2"	1/2"	1/2"	1/2"
Anschlüss für den Kondensatabfluss		Ø mm	16	16	16	16	16
	L	mm	560	760	960	1.160	1.360
	M	mm	362	562	762	962	1.162
	C	mm	310	510	710	910	1.110
	D	mm	342	542	752	952	1.152
Netto-Gewitch		kg	15	16	21	26	30

ALLGEMEINE ABMESSUNGEN

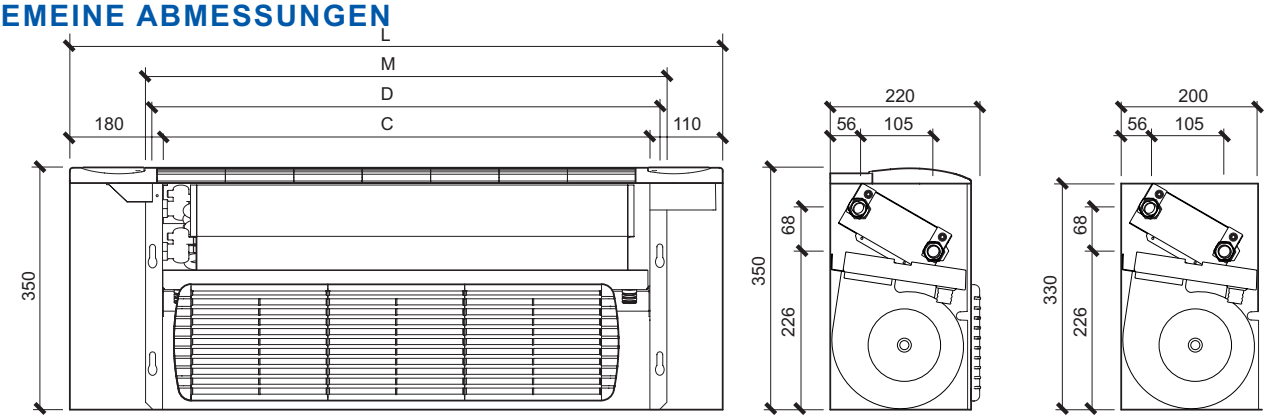

EU-KENNZEICHNUNG

Mit dem Anbringen des CE-Zeichens gewährleistet Eden Srl die Übereinstimmung der Geräte mit der Maschinenrichtlinie 89/392/EWG, der Niederspannungsrichtlinie 73/23/EWG und der Richtlinie zur elektromagnetischen Verträglichkeit 89/336/EWG sowie späteren Änderungen.

Garantie

Eden gewährt eine zweijährige Gerätegarantie, beginnend ab erster Inbetriebnahme. (Wir verweisen auf unsere allgemeinen Garantiebedingungen).

Eden S.r.l. behält sich das Recht vor, jederzeit und ohne Vorankündigung Änderungen an den technischen Daten und Abmessungen vornehmen zu können.

EDEN s.r.l. - Via dell'Artigianato, 11 - 31010 Fonte (TV) - ITALY
Tel. +39 0423 567 774 r.a. - Fax +39 0423 567 985 - www.eden-clima.com - e-mail: info@eden-clima.com