SERIE **FCV**

Eden®

Sistemi Idronici per il Clima

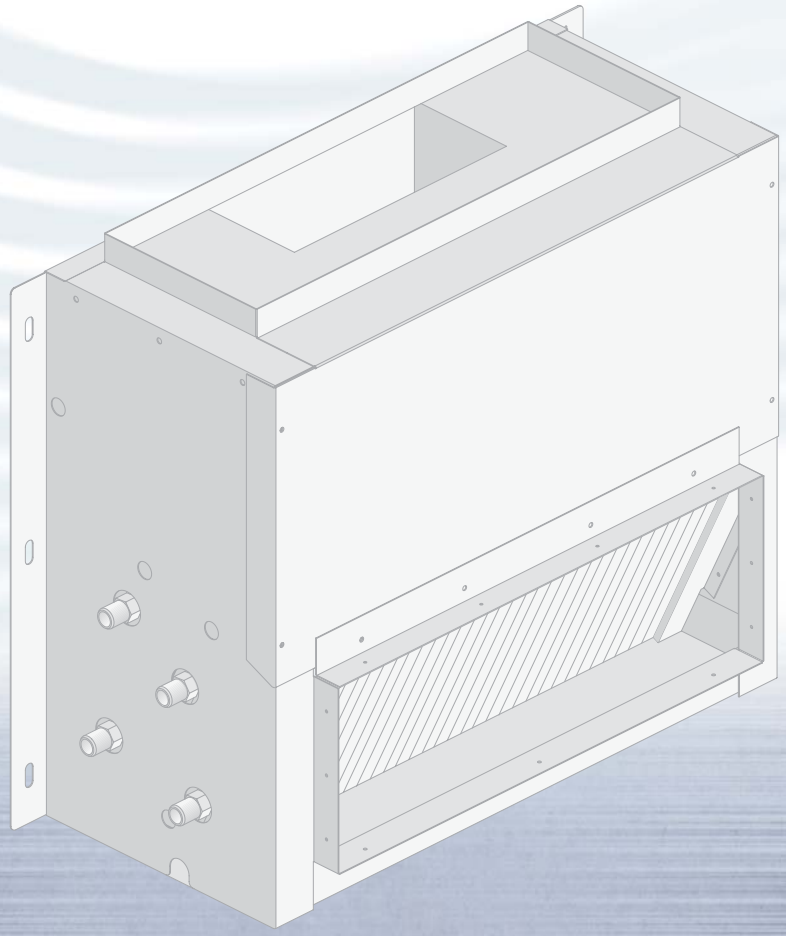

VERTIKALE KANALISIERBARE LUFTAUFBEREITUNGSGERÄTE

VertikaleWandGeräte

- 5 verschieden große Modelle.
- Mit 3-, 4- und 6-rangigen Wärmetauschern für 2- oder 4-Leiter-Systeme.

Die Bestandteil

TRAGENDE STRUKTUR An allen, indirekt mit der Wärmeträgerflüssigkeit in Berührung kommenden Teilen aus gedämmtem Zinkstahl. Kondensatwanne aus gedämmtem Zinkstahl mit Anschlüssen für den Kondensatabfluss. Ösen für eine einfache Deckenbefestigung und Nivellierung des Geräts.

WÄRMETAUSCHER Kupferrohrbatterien mit kontinuierlich paketförmigen Aluminiumrippen, die durch mechanische Spreizung an den Rohren blockiert sind. Messingkollektoren mit Innengewindeanschlüssen (GAS-Gewinde) und leicht zugänglichen Entlüftungsventilen. Links positionierte Hydraulikanschlüsse (Bei Anschauen des Luftaustritts des Geräts) **Auf Anfrage können sie auch rechts geliefert werden.**

ELEKTRISCHE GEBLÄSEEINHEIT Einphasen-Asynchronelektromotor mit 3 Drehzahlstufen und Überlastungsschutz. Der Motor liegt auf elastischen vibrationshemmenden und gedämpften Trägern auf, was einen äußerst geräuscharmen Betrieb zur Folge hat. Doppelansaugende Zentrifugalventilatoren mit Aluminiumlaufrädern. Statische und dynamische Wuchtung. Die elektrischen Gebläseeinheiten werden im Zuge der Endabnahme einzeln in Linie getestet und eingefahren.

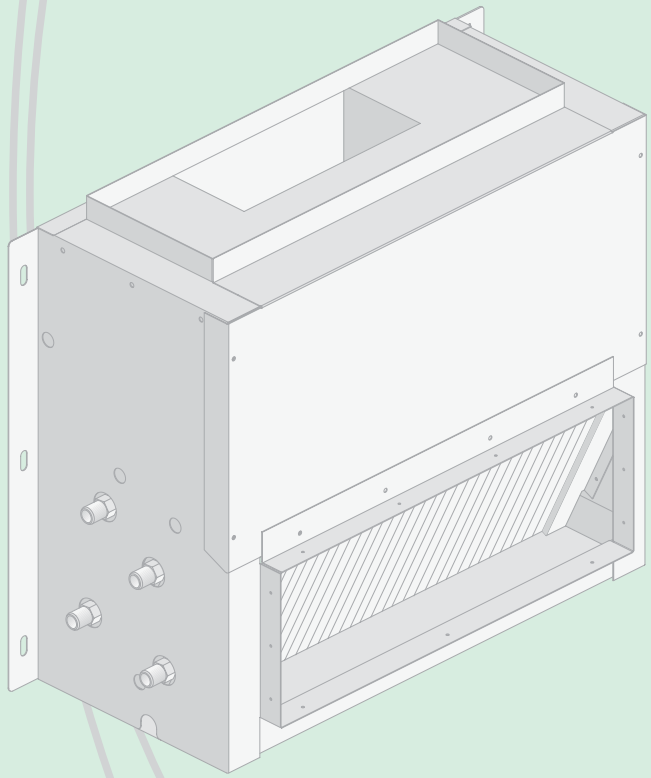

Die Zubehörteile:

- 3- oder 2-**Wege-Magnetventile**
- **RAM** 90°-Ansaug-/Ausblasmischkammer
- **SFA** Luftfilterabschnitt. Leicht herausnehmbar, bestehend aus einem die Filterscheidewand beinhaltenden Metallrahmen. Filtergrad EU3. Durch Waschen in Wasser, Abblasen und Absaugen regenerierbar.
- **FAM** Ansaug/Ausblas-Stutzen mit Rundverbindungen
- **GAM** Segeltuchstutzen
- **SRE** Heizabschnitt mit elektrischem Widerstand (Versorgung 380V/3/50Hz). Gemäß den internationalen Sicherheitsvorschriften realisiert. Wird komplett mit automatischem Stellsicherheitsthermostat, Schnittstellenrelais für das Steuern der Schnittstelle, elektrischen Verkabelungen und Bedienblendemit Hauptschalter und Magnetthermoschutzschalter geliefert.
- **PAM** gerade Ansaug-/Ausblasmischkammer
- **BAM** Ansaug-/Ausblasstutzen mit runden Anschlüssen
- **RAM** 90°-Ansaug-/Ausblasmischkammer
- **HILFSBATTERIE** für Heizung (4-Leiter-System)
- **4- UND 6-RANGIGE BATTERIE**

Eden®
Sistemi Idronici per il Clima

TECHNISCHEN DATEN

MODELL				10	20	30	40	50
2 - Leiter-System (Standardwärmetauscher)								
KÜHLUNG Wassereintritt-temperature: **7 °C** Wasseraustritt temperature: **12°C** Lufteintritt temperature: **27°C d.b.-19°C w.b.**	Kälteleistung Gesamnt	W	max	3.640	7.050	9.200	10.600	13.100
		W	med	3.470	6.350	8.660	9.810	11.300
		W	min	3.160	5.160	7.210	7.790	8.910
	Kälteleistung Sensible	W	max	2.870	5.640	7.360	8.630	11.000
		W	med	2.740	5.020	6.930	7.880	9.440
		W	min	2.460	4.020	5.630	6.110	7.230
	Wassermenge	l/h	max	626	1.213	1.582	1.823	2.253
	Druck verlust auf Wasserseite	kPa	max	24,0	35,9	33,8	31,9	35,9
HEIZUNG Lufttemperatur: **20°C** Wassereintritt-temperature: **50°C**	Heizleistung	W	max	4.980	8.510	11.200	12.800	16.900
		W	med	4.750	7.620	10.500	11.800	14.500
		W	min	4.300	6.130	8.660	9.230	11.200
	Wassermenge	l/h	max	626	1.213	1.582	1.823	2.253
	Druck verlust auf Wasserseite	kPa	max	22,2	31,7	28,9	27,9	33,2
HEIZUNG Lufttemperatur: **20°C** Wassereintritt-temperature **70/60°C**	Heizleistung	W	max	8.400	14.300	18.850	21.520	28.490
		W	med	8.000	12.800	17.670	19.770	24.420
		W	min	7.240	10.270	14.540	15.480	18.900
	Wassermenge	l/h	max	722	1.230	1.621	1.850	2.450
	Druck verlust auf Wasserseite	kPa	max	18,3	29,6	27,5	26,1	35,6
WEITERE DATEN	Elektrisch Heizwiderstand	W(1°)	-	3.000	6.000	6.000	9.000	9.000
		W(2°)	-	4.500	9.000	9.000	12.000	12.000
	Luftmenge	m^3/h	max	837	1.423	1.951	2.131	3.002
		m^3/h	med	780	1.214	1.775	1.889	2.394
		m^3/h	min	678	898	1.346	1.350	1.675
	Schall-Leistungpegel ♪	dB(A)	max	68	66	70	69	75
		dB(A)	med	67	62	68	65	69
		dB(A)	min	63	53	61	58	62
	Schall-Druckpegel ♪♪	dB(A)	max	59,4	57,4	61,4	60,4	66,4
		dB(A)	med	58,4	53,4	59,4	56,4	60,4
		dB(A)	min	54,4	44,4	52,4	49,4	53,4
	Leistungsaufnahme Motor	W	max	160	240	320	340	580
	Stromaufnahme Motor	A	max	0,72	0,97	1,43	1,51	2,58
	Wasserinhalt	L	-	1,36	2,18	2,63	3,25	3,79
4 - Leiter-System (Standard- und Zusätzlichewärmetauscher)								
KÜHLUNG Wassereintritt-temperature: **7 °C** Wasseraustritt-temperature: **12°C** Lufteintritt-temperature: **27°C d.b.-19°C w.b.**	Kälteleistung Gesamnt	W	max	3.600	7.000	8.300	9.570	12.300
		W	med	3.440	6.300	7.820	8.860	10.600
		W	min	3.130	5.120	6.510	7.030	8.310
	Kälteleistung Sensible	W	max	3.100	5.630	7.070	8.040	10.600
		W	med	2.930	5.000	6.660	7.440	9.020
		W	min	2.660	4.020	5.400	5.760	6.890
	Wassermenge	l/h	max	619	1.205	1.428	1.646	2.116
	Druck verlust auf Wasserseite	kPa	max	15,9	26,8	28	25	30,8
HEIZUNG Lufttemperatur: **20°C** Wassereintritt-temperature: **70/60°C**	Heizleistung	W	max	4.180	7.000	9.170	10.600	14.000
		W	med	3.980	6.270	8.730	9.930	12.000
		W	min	3.610	5.040	7.500	8.230	9.300
	Wassermenge	l/h	max	360	602	789	912	1.204
	Druck verlust auf Wasserseite	kPa	max	26,8	22,9	37,0	21,7	33,8
WEITERE DATEN	Luftmenge	m^3/h	max	795	1.352	1.853	2.024	2.852
		m^3/h	med	741	1.153	1.686	1.795	2.274
		m^3/h	min	644	853	1.279	1.283	1.591
	Schall-Leistungpegel ♪	dB(A)	max	69	66	70	70	73
		dB(A)	med	67	62	68	66	68
		dB(A)	min	63	53	61	59	61
	Schall-Druckpegel ♪♪	dB(A)	max	60,4	57,4	61,4	61,4	64,4
		dB(A)	med	58,4	53,4	59,4	57,4	59,4
		dB(A)	min	54,4	44,4	52,4	50,4	52,4
	Leistungsaufnahme Motor	W	max	160	220	320	340	580
	Stromaufnahme Motor	A	max	0,72	0,97	1,43	1,51	2,58
	Wasserinhalt (kält)	L	-	1,36	2,18	2,63	3,25	3,79
	Wasserinhalt (heiz)	L	-	0,45	0,73	0,88	1,08	1,26

- **Standard Einheit mit offener Mündung** (Statischer Druck= 0 Pa)

♪ **Schall-Leistungpegel:** ISO 23741

♪♪ **Schall-Druckpegel**: unter der Schall-Leistungpegel von 8,6 dB(A).

MODELL			10	20	30	40	50
MAX. anwendbarer statischer Druck (in Pa), welcher die Leistung des Geräts um 50% reduziert							
2-Leiter-system	Pa	min	105	105	135	135	205
	Pa	med	95	95	130	130	180
	Pa	max	90	80	115	105	135
4-Leiter-system	Pa	min	95	90	120	120	180
	Pa	med	85	80	115	115	155
	Pa	max	75	70	95	90	110
Minimaler Luft-Druckverlust notwending um ein richtiges Betrieb der Geräte.							
Minimaler Luft-Druckverlust		Pa	0	0	0	0	0

MODELL			10	20	30	40	50
Allgemeine Abmessungen							
Ventilatoren - Motor		No.	1-1	2-1	2-1	2-1	2-1
Standardwärmetauscher	Ränge	No.	3	3	3	3	3
	Anschlüsse **(ØAF)**	Ø	1/2"	1/2"	3/4"	3/4"	1"
Zusätzlichewärmetauscher	Ränge	No.	1	1	1	1	1
	Anschlüsse **(ØAC)**	Ø	1/2"	1/2"	1/2"	1/2"	3/4"
Anschlüss für den Kondensatabfluss	**(ØC)**	Ø mm	20	20	20	20	20
Höhe	**(H)**	mm	603	603	623	623	723
Breite	**(L)**	mm	738	1.088	1.188	1.428	1.428
Tiefe	**(P)**	mm	330	330	355	355	405
	(A)	mm	546	896	996	1.236	1.236
	(B)	mm	195	195	220	220	270
	(C)	mm	300	300	325	325	375
Netto-Gewicht		kg	28	36	41	46	57

ALLGEMEINE ABMESSUNGEN

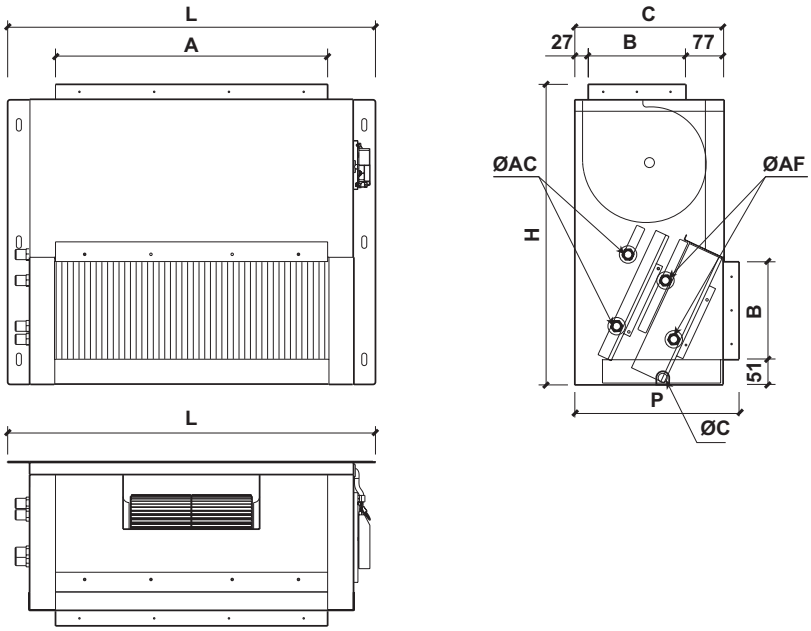

EU-KENNZEICHNUNG

Mit dem Anbringen des CE-Zeichens gewährleistet Eden Srl die Übereinstimmung der Geräte mit der Maschinenrichtlinie 89/392/EWG, der Niederspannungsrichtlinie 73/23/EWG und der Richtlinie zur elektromagnetischen Verträglichkeit 89/336/EWG sowie späteren Änderungen.

Garantie

Eden gewährt eine zweijährige Gerätegarantie, beginnend ab erster Inbetriebnahme. (Wir verweisen auf unsere allgemeinen Garantiebedingungen).

Eden S.r.l. behält sich das Recht vor, jederzeit und ohne Vorankündigung Änderungen an den technischen Daten und Abmessungen vornehmen zu können.

DP FCV 1106-0 EDE DE

EDEN s.r.l. - Via dell'Artigianato, 11 - 31010 Fonte (TV) - ITALY
Tel. +39 0423 567 774 r.a. - Fax +39 0423 567 985 - www.eden-clima.com - e-mail: info@eden-clima.com