Documentatielijst

Documenttype	Blad	Omschrijving	Rev.
0 Documentatielijst	1	Documentatielijst	
0 Documentatielijst	2	LUCHTSTROOMSCHEMA HIMOD 32UA	
0 Documentatielijst	3	KOELKRING HIMOD 32UA	
1 ELEKTRISCHE SPECIFICATIES	4	ELEKTRISCHE SPECIFICATIES	
2 ELEKTRISCH SCHEMA	5	VOEDING	
2 ELEKTRISCH SCHEMA	6	VOEDING	
2 ELEKTRISCH SCHEMA	7	VOEDING HULPSYSTEMEN	
2 ELEKTRISCH SCHEMA	8	Circuits hulpsystemen:	
2 ELEKTRISCH SCHEMA	9	Circuits hulpsystemen:	
2 ELEKTRISCH SCHEMA	10	Circuits hulpsystemen:	
2 ELEKTRISCH SCHEMA	11	Circuits hulpsystemen:	
2 ELEKTRISCH SCHEMA	12	Circuits hulpsystemen:	
2 ELEKTRISCH SCHEMA	13	Circuits hulpsystemen:	
2 ELEKTRISCH SCHEMA	14	Circuits hulpsystemen:	
2 ELEKTRISCH SCHEMA	15	Circuits hulpsystemen:	
2 ELEKTRISCH SCHEMA	16	Circuits hulpsystemen:	
2 ELEKTRISCH SCHEMA	17	ALARM DOORMELDINGEN	
2 ELEKTRISCH SCHEMA	18	REGELPRINT	
3 Kastindeling	19	Kastindeling	
3 Kastindeling	20	ACHTERZIJDE LCD DISPLAY	
4 ONDERDELENLIJST	21	ONDERDELENLIJST	
4 ONDERDELENLIJST	22	ONDERDELENLIJST	
4 ONDERDELENLIJST	23	ONDERDELENLIJST	

Code draadkleuren

ZWART	Vermogen
ROOD	Hulpsystemen 24VAC
DONKERBLAUW	Hulpsystemen 24VDC
GEEL/GROEN	Aarding

Code REFERENTIE: /3 .6

Blad ← /3 → Kolom

OPTIE 0: VENTILATOR KOELER
OPTIE 1 VENTILATOR KOELER (RECIRCULATIE MET VERSE LUCHT)
OPTIE 2 VENTILATOR KOELER MET VRIJE KOELING
OPTIE 3 VENTILATOR KOELER MET VRIJE KOELING EN AFZUIGVENTILATOR

Klant: KPN TELECOM B.V.

TYPE UNIT: HIMOD 32UA (30kW KOELVERMOGEN)

OPTIE:2

ELECTRISCHE VOEDING : 3 400 V+PE 50HZ

LEVERANCIER: LENNOX BENELUX B.V.

watergoorweg 87 postbus 1028
3861MA NIJKERK 3860BA NIJKERK
TEL:033-2471 800 FAX 033-2459220

LUCHTSTROOMSCHEMA HIMOD 32UA

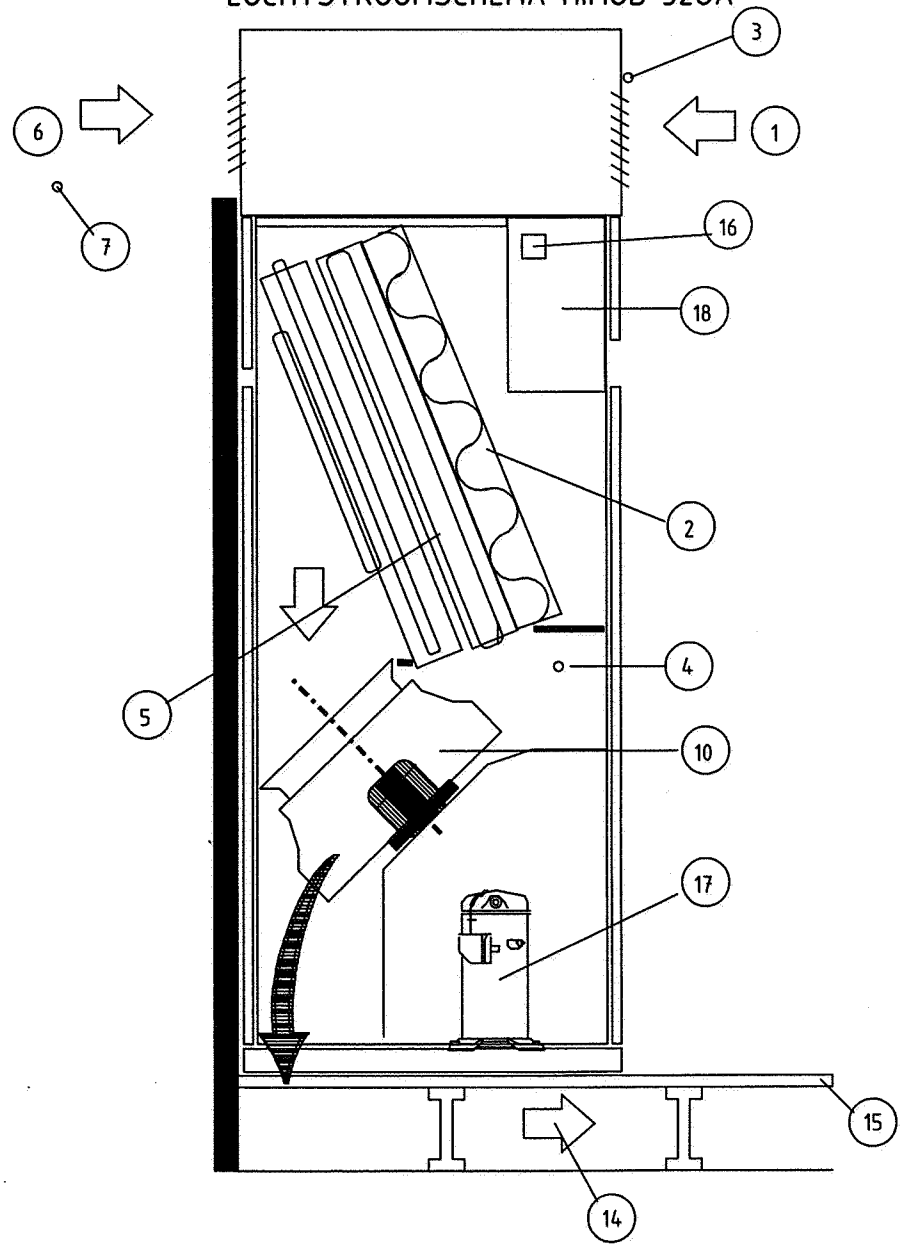

VERKLARING

1 : RETOURLUCHT
2 : FILTER
3 : RUIMTETEMPERATUURSENSOR (HUMITEMP)
4 : INBLAASTEMPERATUURSENSOR
5 : WARMTEWISSELAAR
6 : BUITENLUCHT- VRIJE KOELING
7 : BUITENTEMPERATUURSENSOR
10 : VENTILATOR
14 : UITBLAAS-LUCHT
15 : VERHOOGDE VLOER MET LUCHTROOSTERS
16 : D P VENTILATOR 1 EN 2
17 : COMPRESSOR
18 : E-PANEEL

c				Datum	13.04.2000	HIROSS S.p.A.		Naam elektrisch schema	Code	2	400 Vac 50 Hz
b				Handtek.	Ing			C01105EB4	320487		
a				Contr.	G.G.					TYPE:	
	Wijziging	Datum	Datum	Voorsch.	EN60204-1	Vervangen voor:	Vervangen door:	Oorsprong:		HIMOD 32UA (30kW KOELVERMOGEN)	File: 320487

LUCHTSTROOMSCHEMA HIMOD 32UA

0 Documentatielijst

Blad 2 van 23 Vervolg 3

KOELKRING HIMOD 32UA

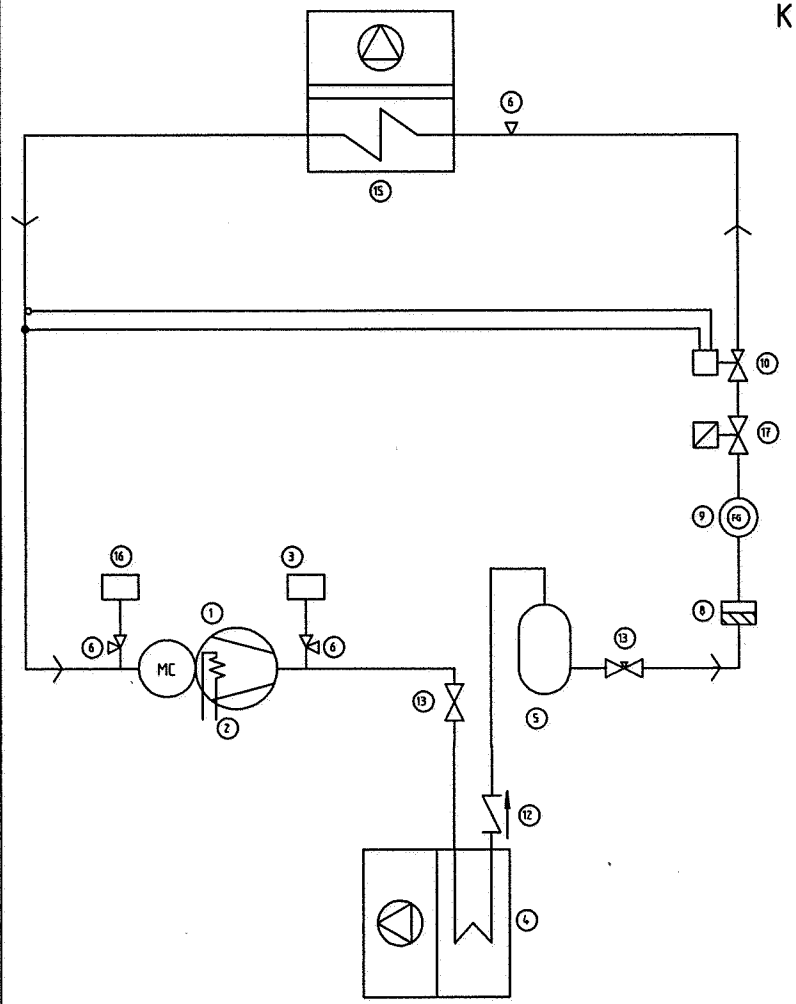

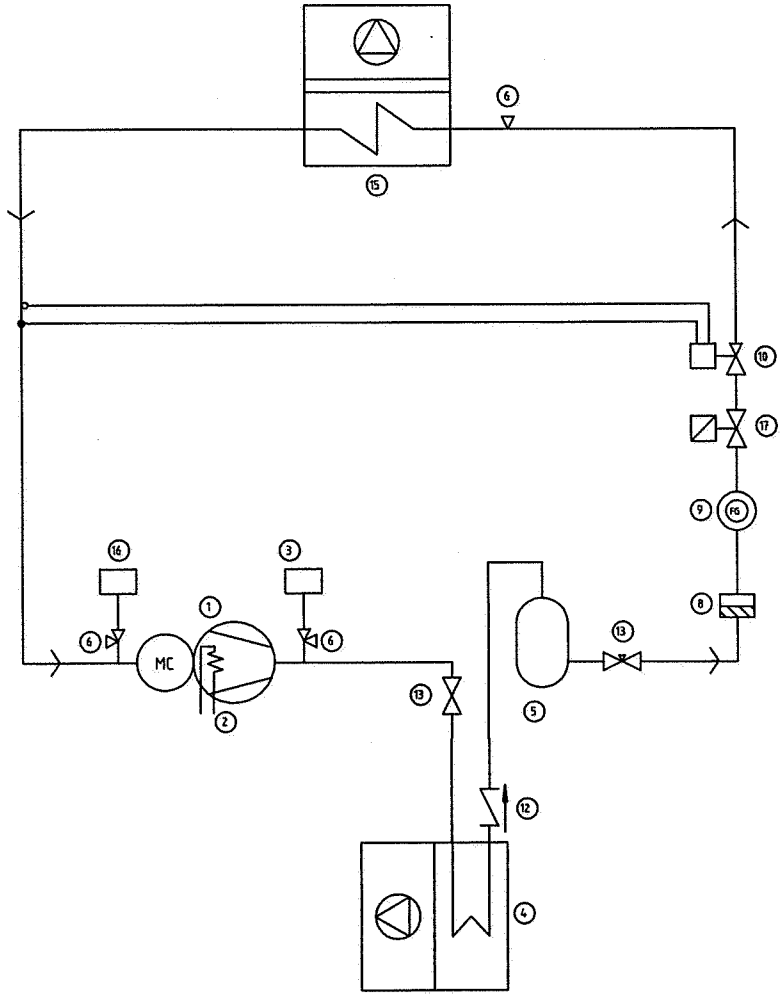

VERKLARING

1 : COMPRESSOR
2 : KRUKKAST VERWARMING
3 : HOGEDRUK PRESSOSTAAT
4 : LUCHTGEKOELDE CONDENSOR
5 : VLOEISTOF RESERVOIR
6 : VENTIEL

8 : FILTER DROGER
9 : KIJKGLAS
10 : THERMOSTATISCH EXPANSIEVENTIEL
12 : TERUGSLAGKLEP (INSTALLATEUR)
13 : AFSLUITER
15 : VERDAMPER
16 : LAGEDRUK PRESSOSTAAT
17 : MAGNEETVENTEL

c				Datum	13.04.2000
b				Handtek.	
a				Contr.	G.G.
Wijziging	Datum	Datum		Voorsch.	EN60204-1

HIROSS S.p.A.

Vervangen voor: | Vervangen door: | Oorsprong:

Naam elektrisch schema: C01105EB4

Code: 320487

2 | 400 Vac | 50 Hz

TYPE: HIMOD 32UA (30kW KOELVERMOGEN) | File: 320487

KOELKRING HIMOD 32UA

0 Documentatielijst

Blad 3 van 23 | Vervolg

ELEKTRISCHE SPECIFICATIES

A) VENTILATOR 1-2

Un 400 3~50Hz
No.2 Pa 2,3kW
Ia 4,5A 1260rpm cosf=0,85

B) COMPRESSOR 1-2

Un 400 3~50Hz (FLA)
Pa 4,47kW Ia 9,6A cosf=0,79

ELECTRISCHE VOEDING VANAF: KAST.... GROEP....

DRIE FASEN + NULLEIDER + AARDING (PE) 400V 50Hz Standard version (A+B) 4x6mm2 + PE 6mm2

DIT SCHEMA IS UITGEVOERD VOLGENS DE EUROPESE STD EN60204-1

c				Datum	13.04.2000	HIROSS S.p.A.		Naam elektrisch schema	Code	2	400 Vac 50 Hz
b				Handtekening				C01105EB4	320487		ELEKTRISCHE SPECIFICATIES
a				Contr.	G.G.					TYPE: HIMOD 32UA (30kW KOELVERMOGEN)	File: 320487
	Wijziging	Datum	Datum	Voorschrift	EN60204-1	Vervangen voor:	Vervangen door:	Oorsprong:			1 ELEKTRISCHE SPECIFICATIES Blad 4 van 23 Vervolg

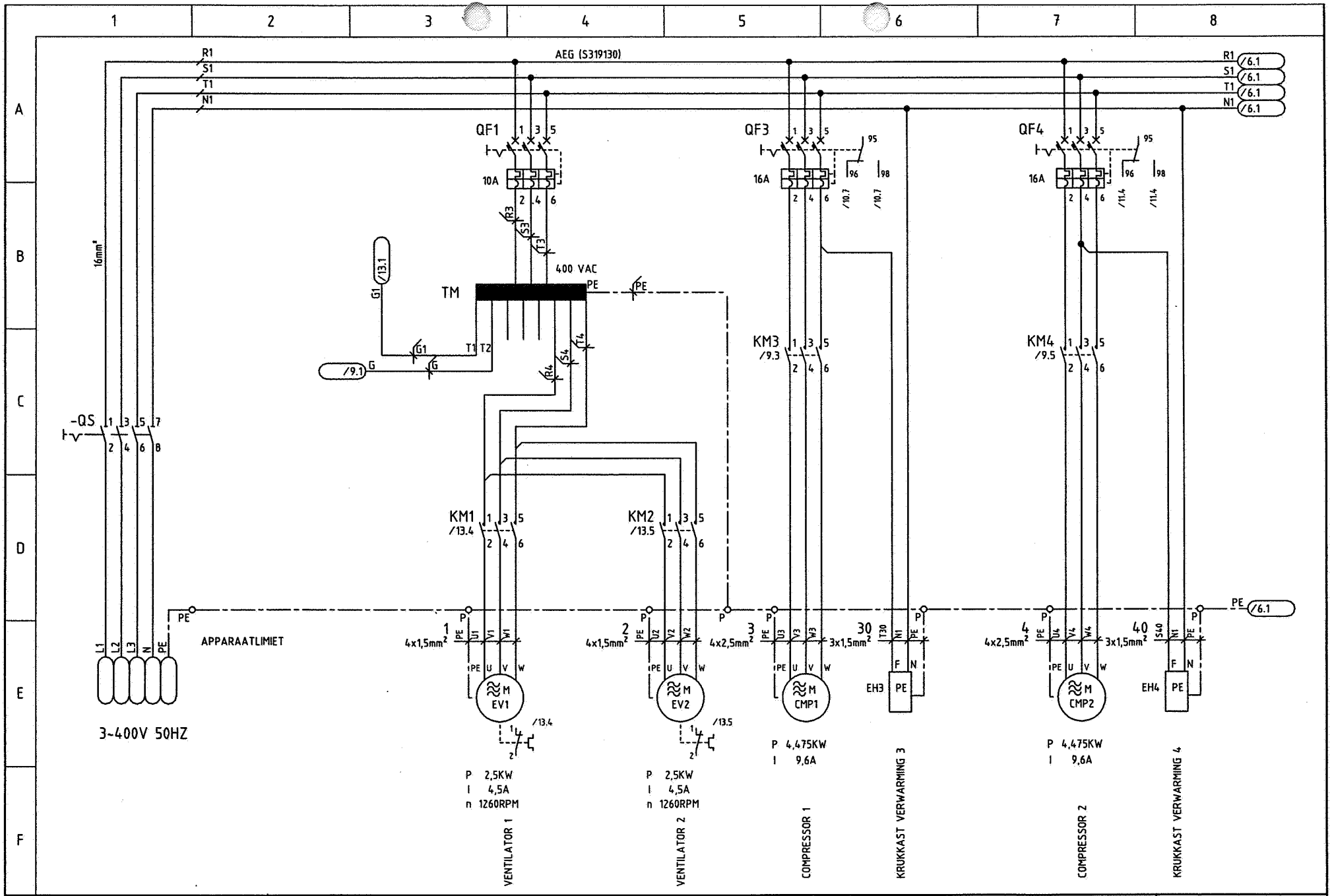

c				Datum	13.04.2000	HIROSS S.p.A.		Naam elektrisch schema	Code	2	400 Vac	50 Hz		
b				Handtekening				C01105EB4	320487					VOEDING
a				Contr.	G.G.					TYPE:				2 ELEKTRISCH SCHEMA
Wijziging	Datum	Datum		Voorschrift	EN60204-1	Vervangen voor:	Vervangen door:	Oorsprong:		HIMOD 32UA (30kW KOELVERMOGEN)	File: 320487		Blad 5 van 23	Vervolg 6

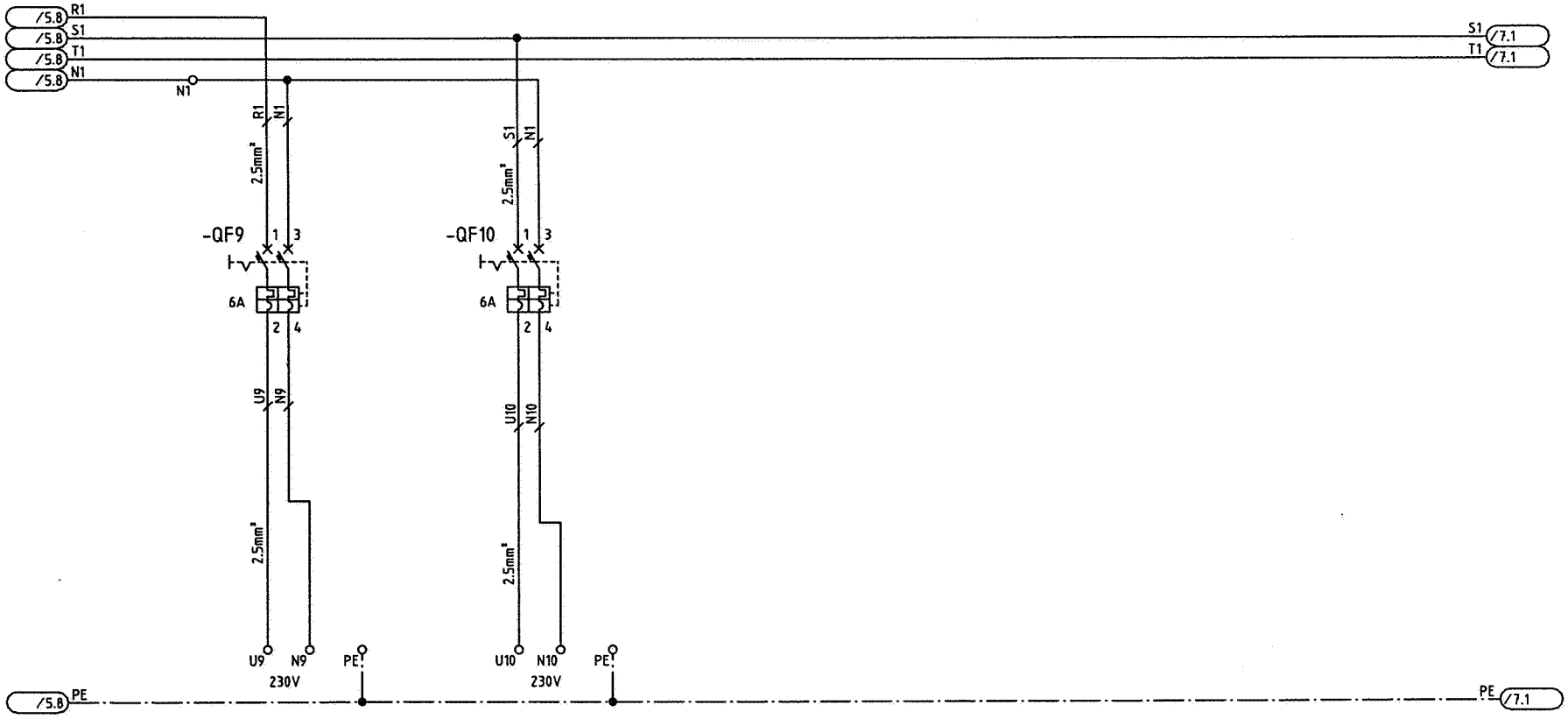

VOEDING CONDENSOR 1

VOEDING CONDENSOR 2

c				Datum	13.04.2000	HIROSS S.p.A.		Naam elektrisch schema	Code	2	400 Vac 50 Hz	VOEDING
b				Handtekening				C01105EB4	320487	TYPE:		2 ELEKTRISCH SCHEMA
a				Contr.	G.G.					HIMOD 32UA (30kW KOELVERMOGEN)	File: 320487	Blad 6 van 23 Vervolg 7
	Wijziging	Datum	Datum	Voorsch.	EN60204-1	Vervangen voor:	Vervangen door:	Oorsprong:				

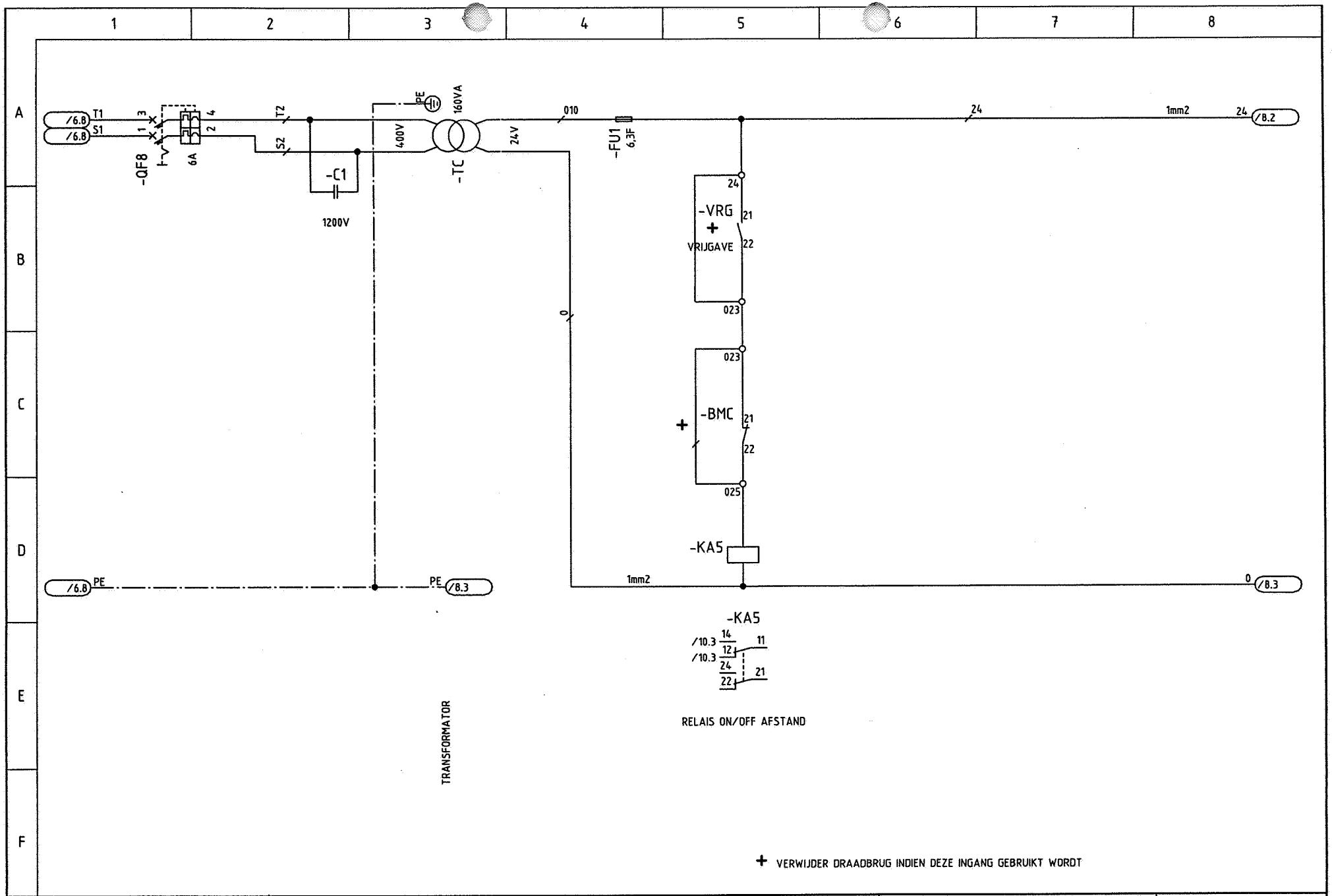

c				Datum	13.04.2000	HIROSS S.p.A.		Naam elektrisch schema	Code	2	400 Vac	50 Hz	VOEDING HULPSYSTEMEN
b				Handtekening				C01105EB4	320487	TYPE:			2 ELEKTRISCH SCHEMA
a				Contr.	G.G.					HIMOD 32UA (30kW KOELVERMOGEN)	File: 320487		Blad 7 van 23 Vervolg 8
Wijziging	Datum	Datum		Voorschrift	EN60204-1	Vervangen voor:	Vervangen door:	Oorsprong:					

Voeding : MICROFACE 1

CONNECTOR 1
MICROFACE 1

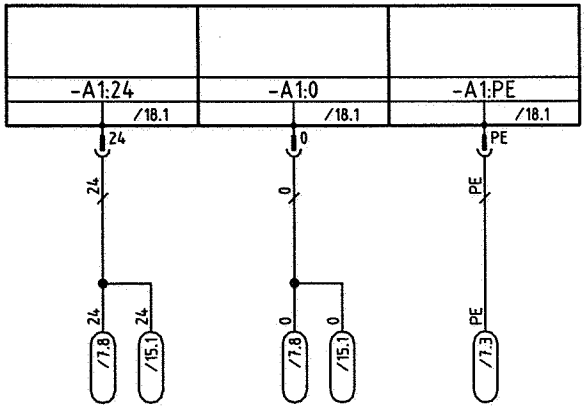

c				Datum	13.04.2000	HIROSS S.p.A.		Naam elektrisch schema	Code	2	400 Vac	50 Hz	Circuits hulpsystemen:
b				Handtek.	ing			C01105EB4	320487				2 ELEKTRISCH SCHEMA
a				Contr.	G.G.					TYPE: HIMOD 32UA (30kW KOELVERMOGEN)	File: 320487	Blad 8 van 23	Vervolg 9
	Wijziging	Datum	Datum	Voorsch.	EN60204-1	Vervangen voor:	Vervangen door:	Oorsprong:					

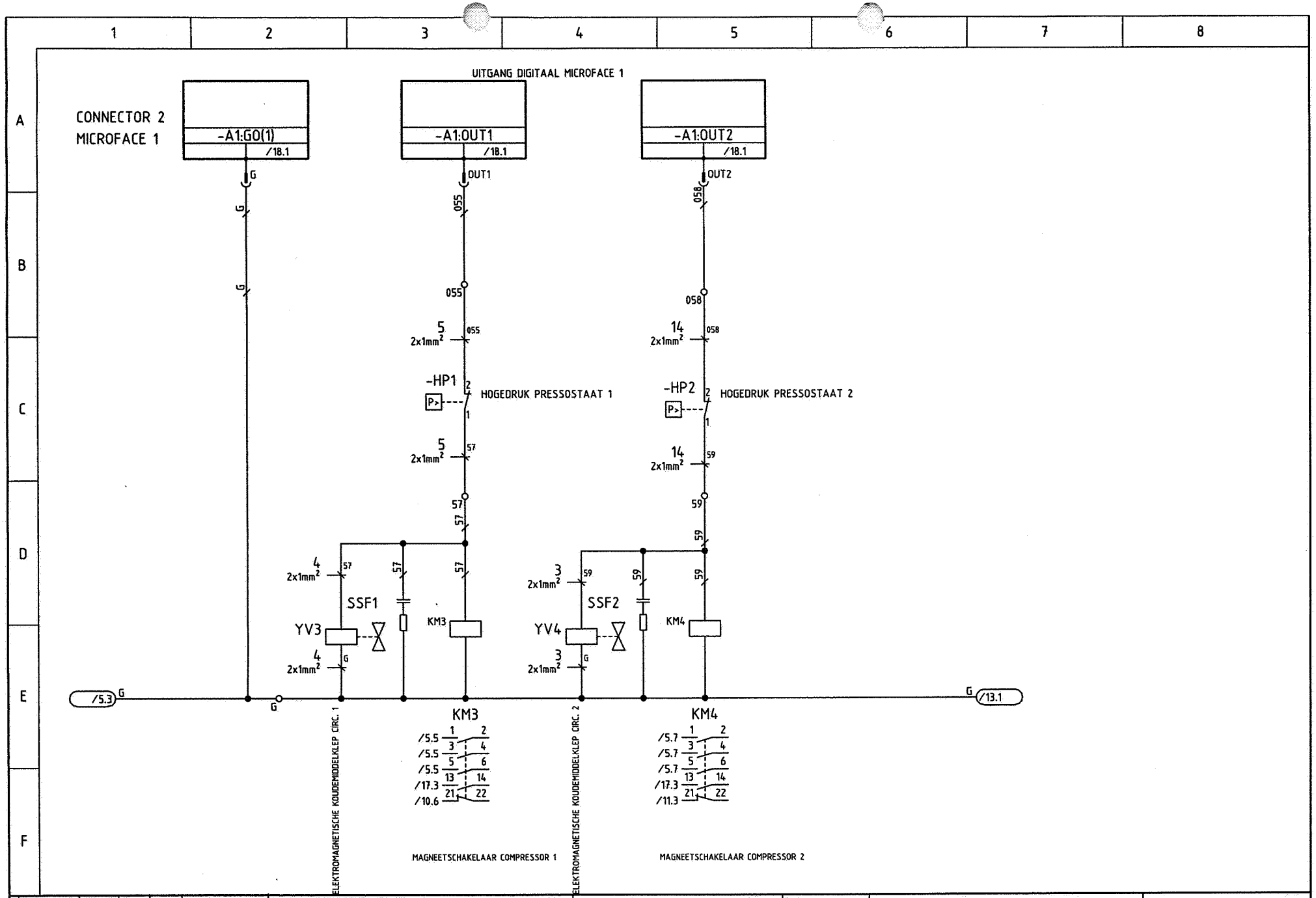

c				Datum	13.04.2000	HIROSS S.p.A.		Naam elektrisch schema	Code	2	400 Vac	50 Hz	Circuits hulpsystemen:	
b				Handtekening				C01105EB4	320487	TYPE:			2 ELEKTRISCH SCHEMA	
a				Contr.	G.G.					HIMOD 32UA (30kW KOELVERMOGEN)	File: 320487		Blad 9 van 23	Vervolg 10
	Wijziging	Datum	Datum	Voorschrift	EN60204-1	Vervangen voor:	Vervangen door:	Oorsprong:						

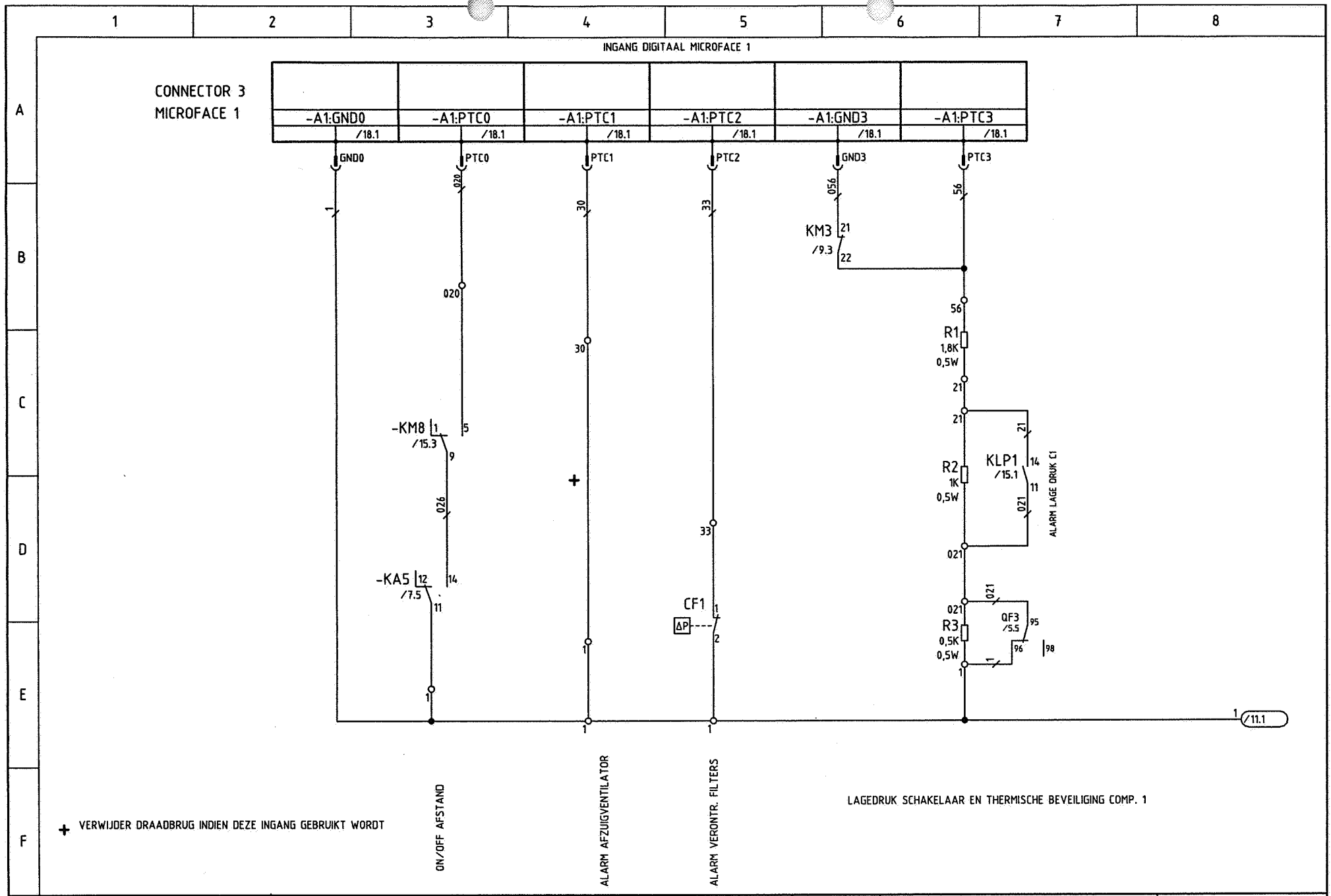
INGANG DIGITAAL MICROFACE 1
CONNECTOR 3
MICROFACE 1
-A1:GND0
-A1:PTC0
-A1:PTC1
-A1:PTC2
-A1:GND3
-A1:PTC3
/18.1
GND0
PTC0
PTC1
PTC2
GND3
PTC3
KM3
/9.3
R1
1,8K
0,5W
R2
1K
0,5W
KLP1
/15.1
ALARM LAGE DRUK C1
-KM8
/15.3
-KA5
/7.5
CF1
ΔP
R3
0,5K
0,5W
QF3
/5.5
/11.1
ON/OFF AFSTAND
ALARM AFZUIGVENTILATOR
ALARM VERONTR. FILTERS
LAGEDRUK SCHAKELAAR EN THERMISCHE BEVEILIGING COMP. 1
+ VERWIJDER DRAADBRUG INDIEN DEZE INGANG GEBRUIKT WORDT
HIROSS S.p.A.
Naam elektrisch schema
C01105EB4
Code
320487
400 Vac 50 Hz
TYPE:
HIMOD 32UA (30kW KOELVERMOGEN)
File: 320487
Circuits hulpsystemen:
2 ELEKTRISCH SCHEMA
Blad 10 van 23
Vervolg 11
Datum 13.04.2000
Handtekening
Contr. G.G.
Wijziging
Datum
Datum
Voorschrift EN60204-1
Vervangen voor:
Vervangen door:
Oorsprong:

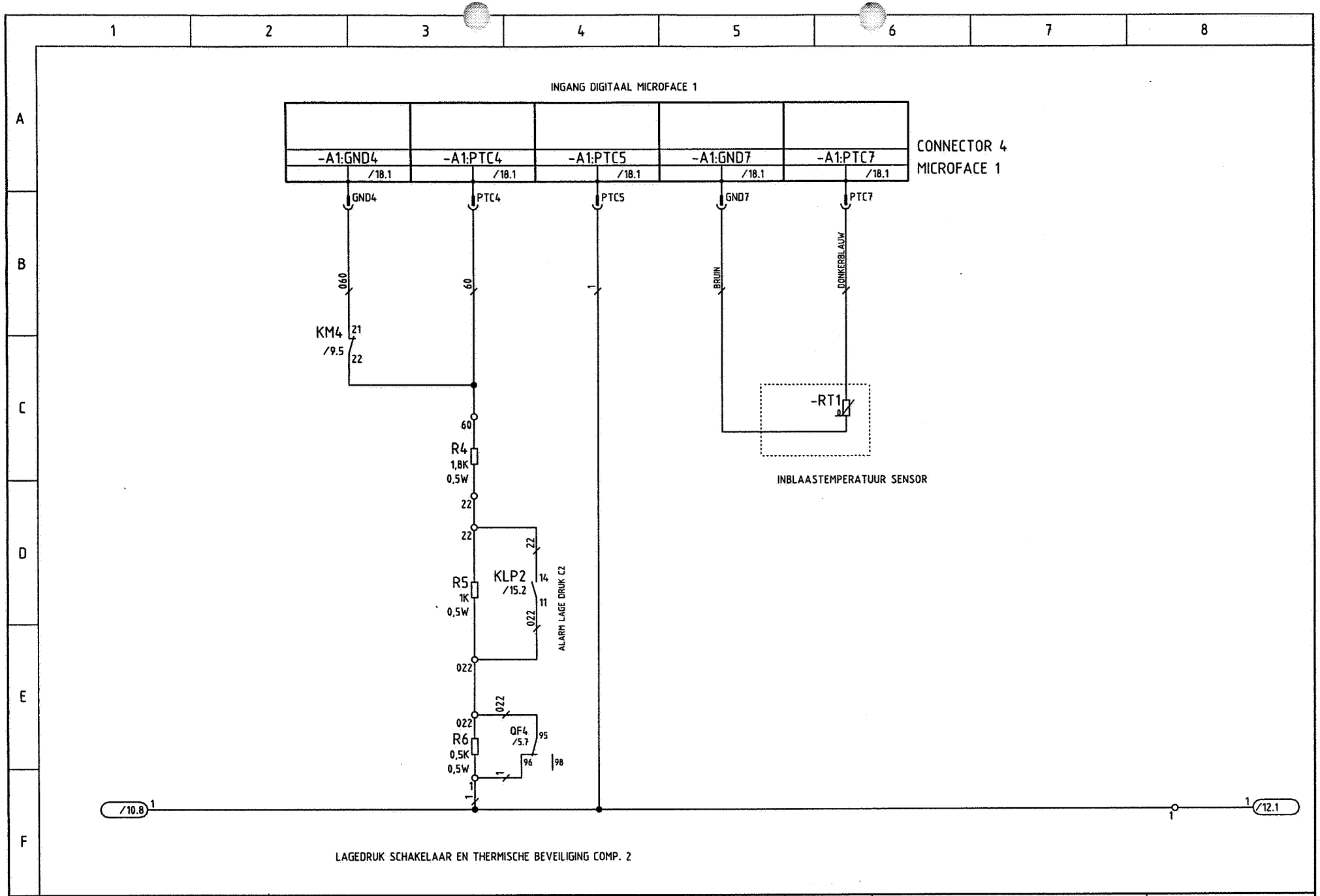

c				Datum	13.04.2000	HIROSS S.p.A.	Naam elektrisch schema	Code	2	400 Vac	50 Hz	Circuits hulpsystemen:
b				Handtek.	Ning		C01105EB4	320487	TYPE:			2 ELEKTRISCH SCHEMA
a				Contr.	G.G.				HIMOD 32UA (30kW KOELVERMOGEN)	File: 320487		Blad 11 van 23 Vervolg 12
	Wijziging	Datum	Datum	Voorsch.	EN60204-1	Vervangen voor:	Vervangen door:	Oorsprong:				

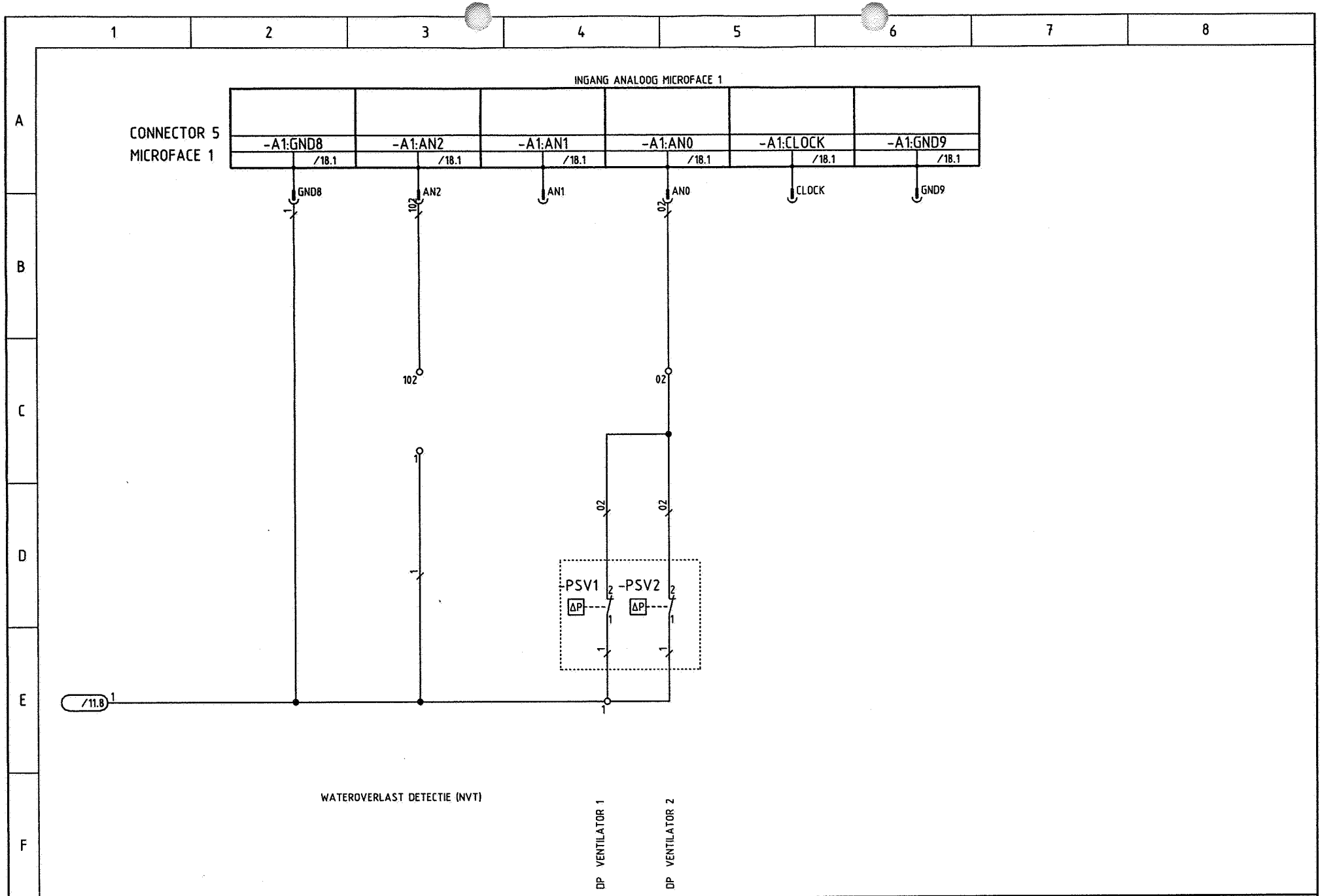

c				Datum	13.04.2000	HIROSS S.p.A.		Naam elektrisch schema	Code	2	400 Vac	50 Hz	
b				Handtek.	[illegible]			C01105EB4	320487	TYPE:			Circuits hulpsystemen:
a				Contr.	G.G.					HIMOD 32UA (30kW KOELVERMOGEN)	File: 320487		2 ELEKTRISCH SCHEMA
	Wijziging	Datum	Datum	Voorsch.	EN60204-1	Vervangen voor:	Vervangen door:	Oorsprong:				Blad 12 van 23	Vervolg 13

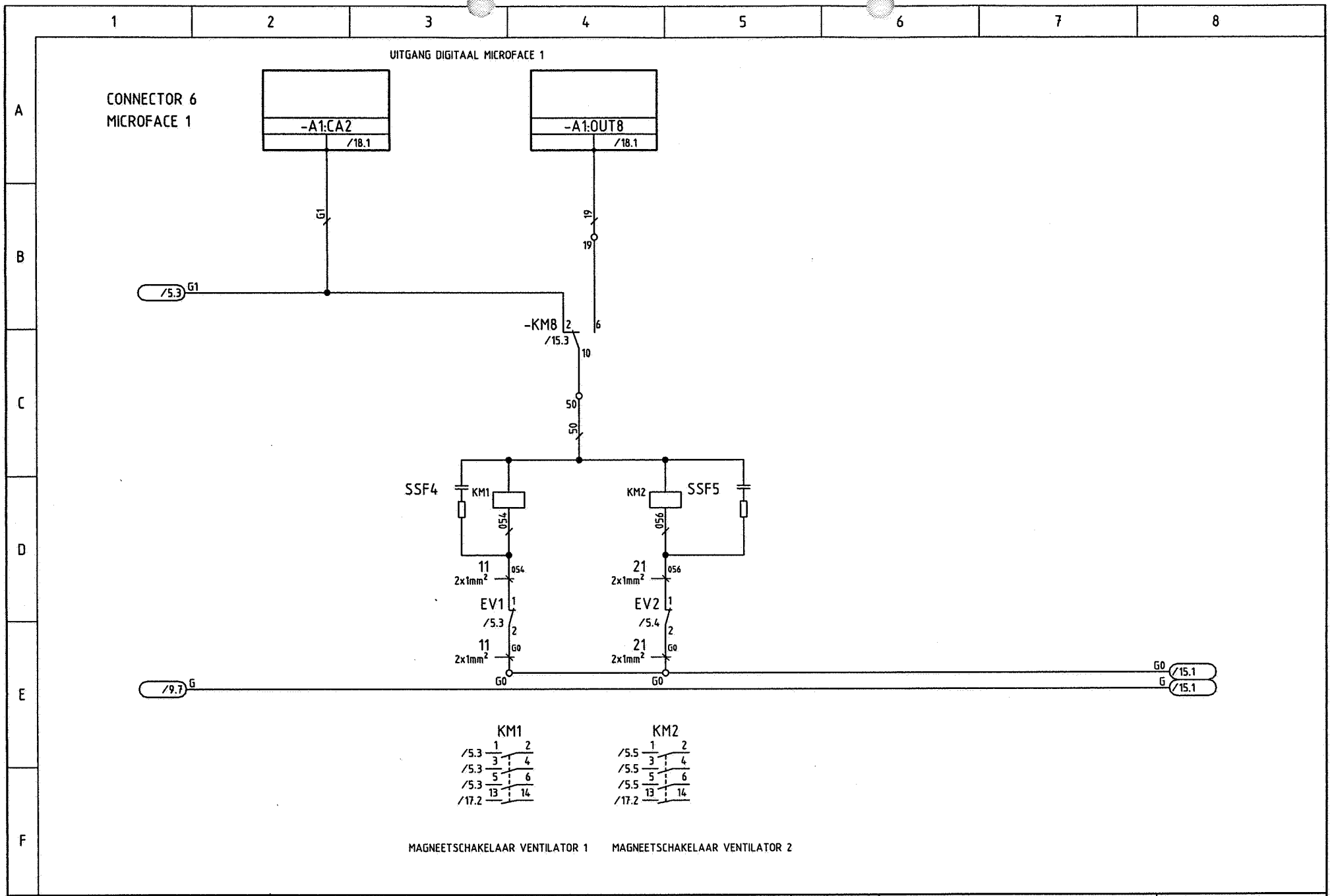

c				Datum	13.04.2000	HIROSS S.p.A.		Naam elektrisch schema	Code	2	400 Vac 50 Hz	Circuits hulpsystemen:
b				Handtek.	Nog			C01105EB4	320487	TYPE:		2 ELEKTRISCH SCHEMA
a				Contr.	G.G.					HIMOD 32UA (30kW KOELVERMOGEN)	File: 320487	Blad 13 van 23 Vervolg 14
	Wijziging	Datum	Datum	Voorsch.	EN60204-1	Vervangen voor:	Vervangen door:	Oorsprong:				

UITGANG DIGITAAL MICROFACE 1

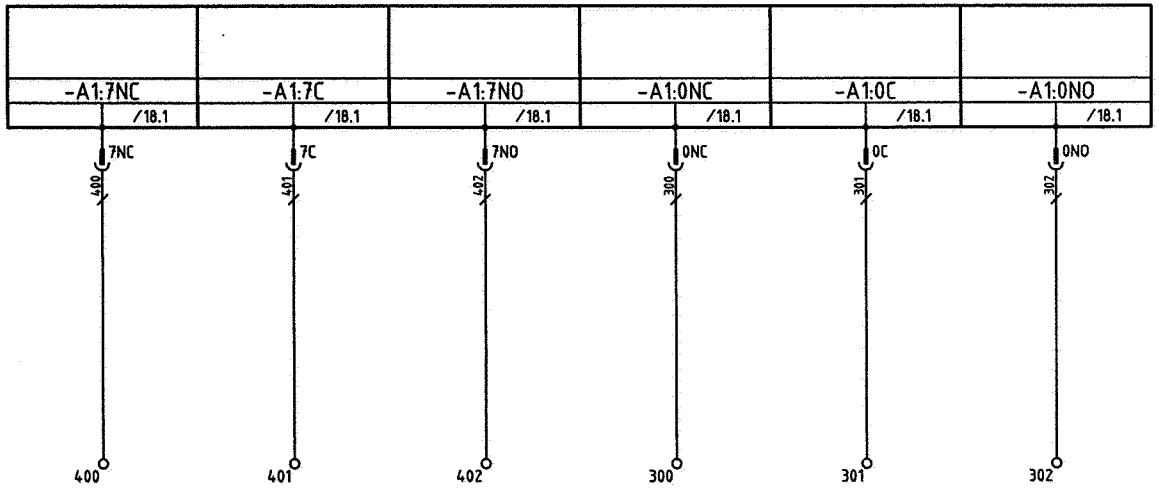

Ith=2A
Vmax=24Vac

Ith=2A
Vmax=24Vac

400-401 DOORVERBONDEN IS ALARM
BLAD 17-1

300-301 DOORVERBONDEN IS ALARM
BLAD 17-4

ALGEMEEN ALARM

WAARSCHUWINGSALARM

CONNECTOR 7 MICROFACE 1

c				Datum	13.04.2000	HIROSS S.p.A.		Naam elektrisch schema	Code	2	400 Vac 50 Hz
b				Handtek.	Bhag			C01105EB4	320487		
a				Contr.	G.G.						
	Wijziging	Datum	Datum	Voorsch.	EN60204-1	Vervangen voor:	Vervangen door:	Oorsprong:		TYPE: HIMOD 32UA (30kW KOELVERMOGEN)	File: 320487

Circuits hulpsystemen:
2 ELEKTRISCH SCHEMA
Blad 14 van 23 Vervolg 15

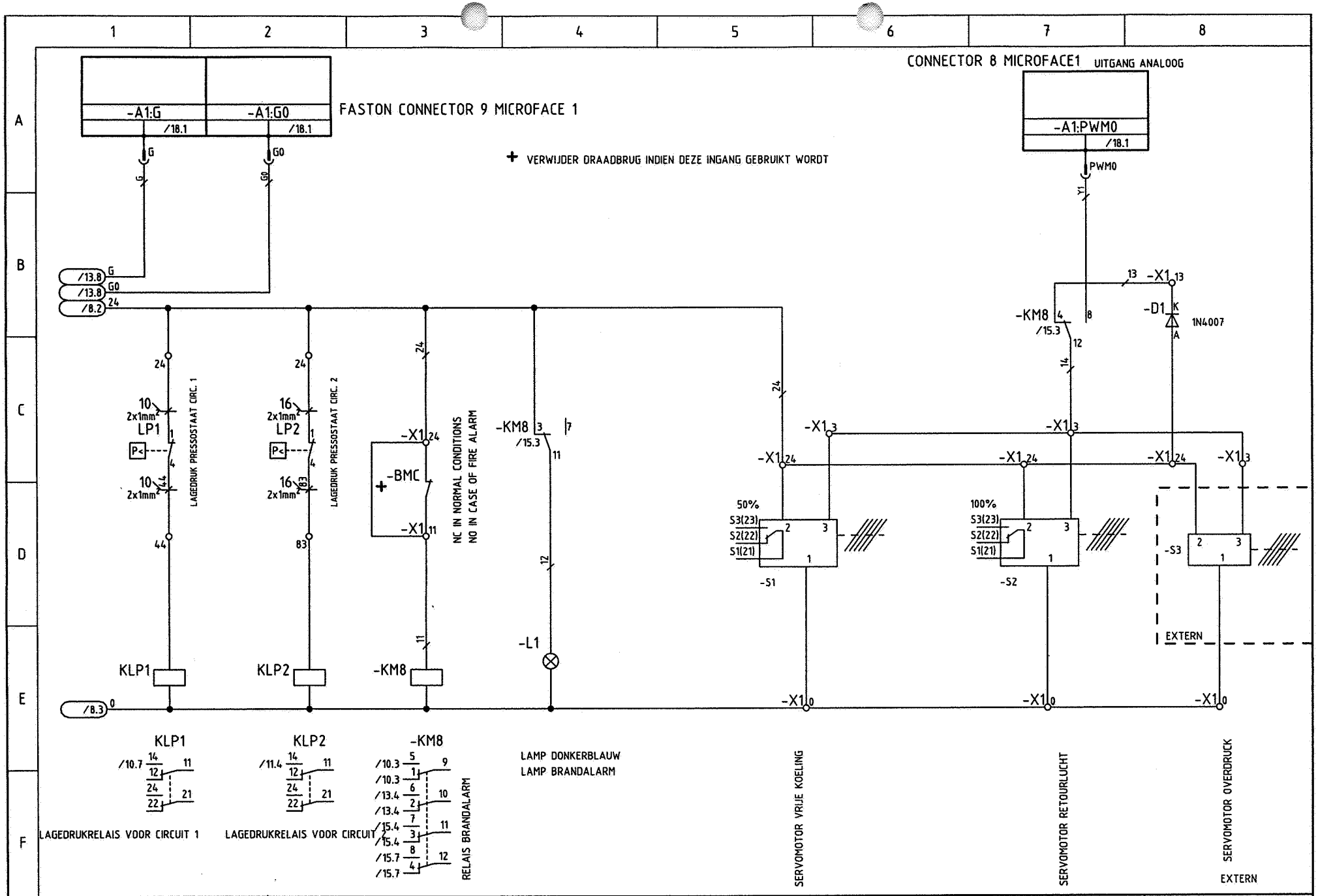

c				Datum	13.04.2000	HIROSS S.p.A.		Naam elektrisch schema	Code	2	400 Vac	50 Hz	Circuits hulpsystemen:
b				Handtek.	Bing			C01105EB4	320487	TYPE:			2 ELEKTRISCH SCHEMA
a				Contr.	G.G.					HIMOD 32UA (30kW KOELVERMOGEN)	File: 320487		Blad 15 van 23 Vervolg 16
	Wijziging	Datum	Datum	Voorsch.	EN60204-1	Vervangen voor:	Vervangen door:	Oorsprong:					

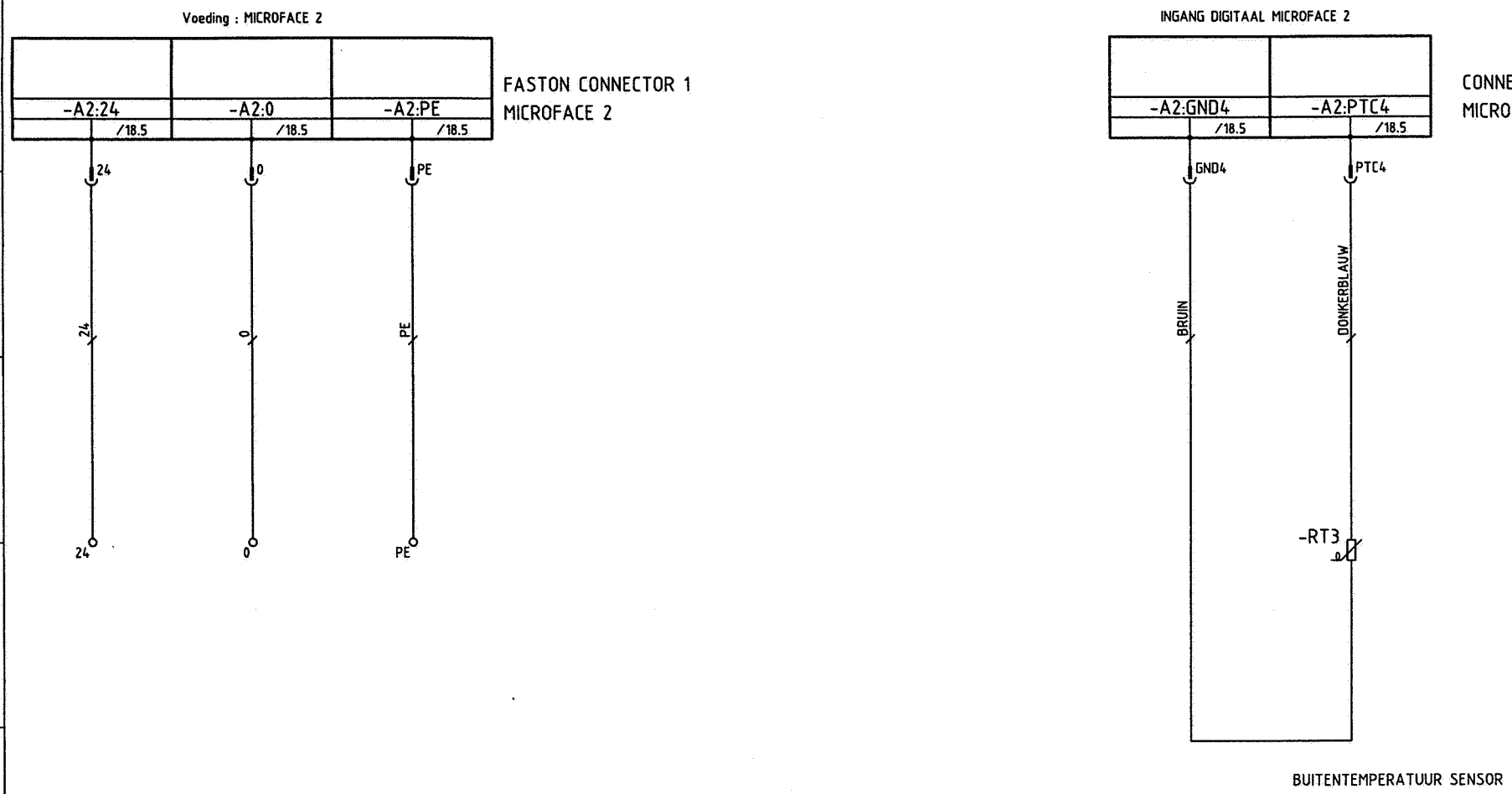

c				Datum	13.04.2000	HIROSS S.p.A.		Naam elektrisch schema	Code	2	400 Vac 50 Hz
b				Handtekening				C01105EB4	320487	TYPE:	Circuits hulpsystemen:
a				Contr.	G.G.					HIMOD 32UA (30kW KOELVERMOGEN)	2 ELEKTRISCH SCHEMA
	Wijziging	Datum	Datum	Voorsch.	EN60204-1	Vervangen voor:	Vervangen door:	Oorsprong:		File: 320487	Blad 16 van 23 Vervolg 17

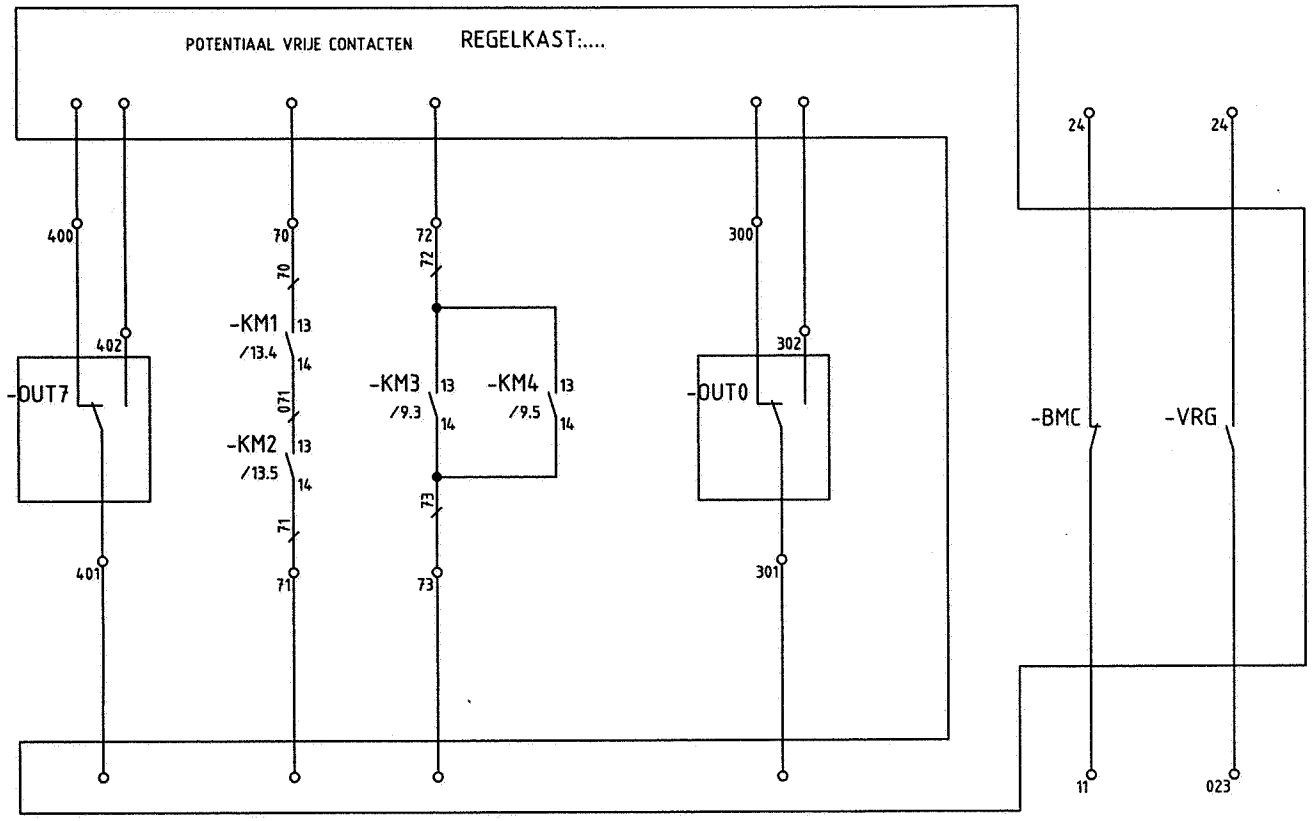

c				Datum	13.04.2000	HIROSS S.p.A.		Naam elektrisch schema	Code	2	400 Vac 50 Hz	ALARM DOORMELDINGEN
b				Handtek.	mag			C01105EB4	320487	TYPE:		2 ELEKTRISCH SCHEMA
a				Contr.	G.G.					HIMOD 32UA (30kW KOELVERMOGEN)	File: 320487	Blad 17 van 23 Vervolg 18
	Wijziging	Datum	Datum	Voorsch.	EN60204-1	Vervangen voor:	Vervangen door:	Oorsprong:				

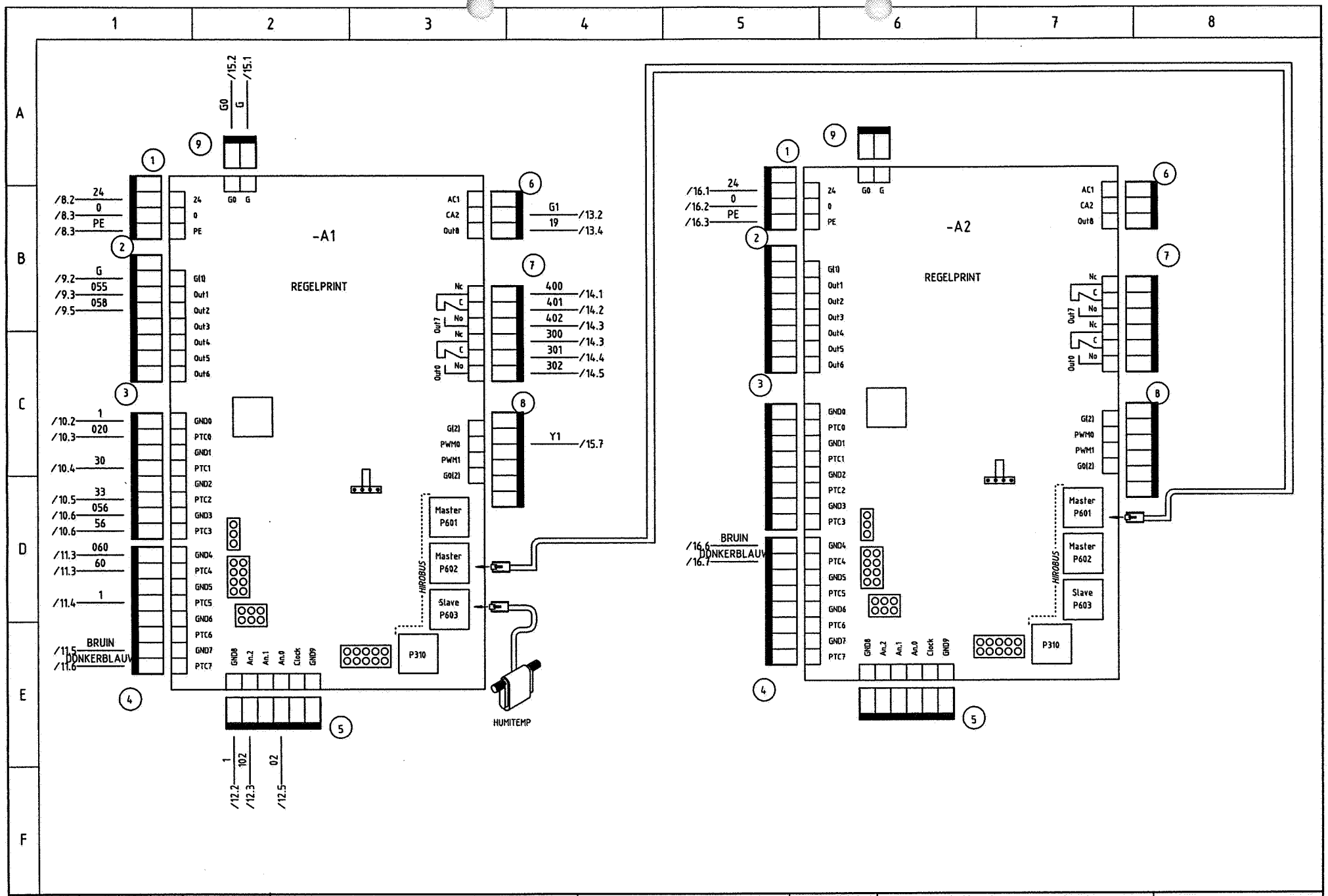

c				Datum	13.04.2000	HIROSS S.p.A.		Naam elektrisch schema	Code	2	400 Vac	50 Hz	REGELPRINT
b				Handtekening				C01105EB4	320487	TYPE:			2 ELEKTRISCH SCHEMA
a				Contr.	G.G.					HIMOD 32UA (30kW KOELVERMOGEN)	File: 320487		Blad 18 van 23 Vervolg
	Wijziging	Datum	Datum	Voorsch.	EN60204-1	Vervangen voor:	Vervangen door:	Oorsprong:					

Kastindeling

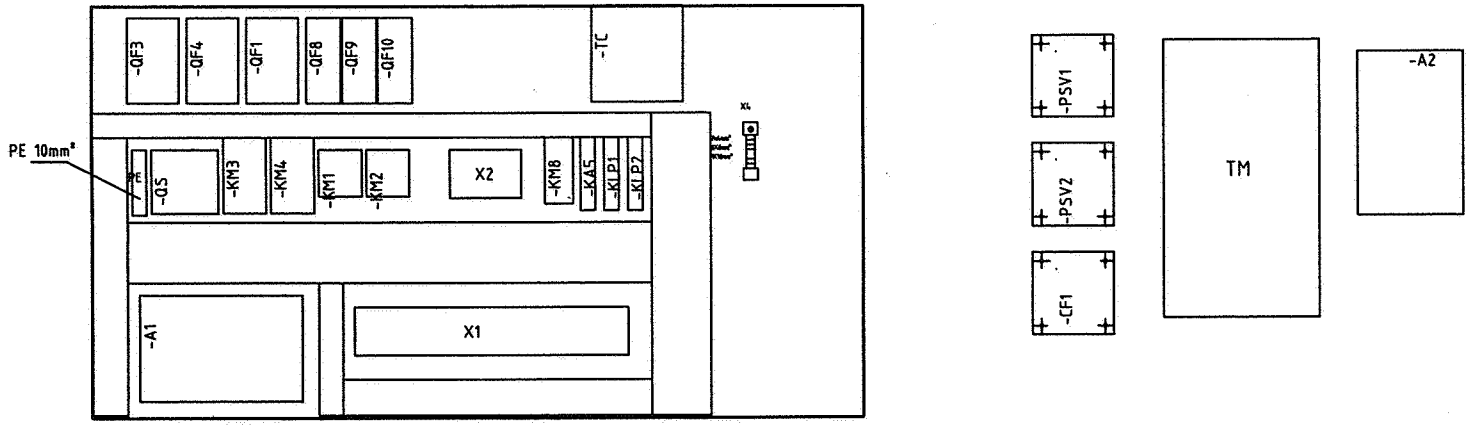

Aansluitblok:

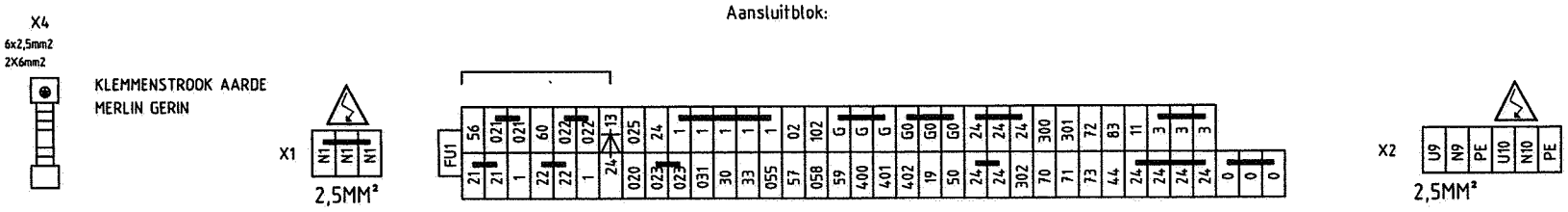

c				Datum	13.04.2000	HIROSS S.p.A.	Naam elektrisch schema	Code	2	400 Vac	50 Hz	Kastindeling
b				Handtek.	hkg		C01105EB4	320487	TYPE:			3 Kastindeling
a				Contr.	G.G.				HIMOD 32UA (30kW KOELVERMOGEN)	File: 320487		Blad 19 van 23 Vervolg 20
Wijziging	Datum	Datum		Voorsch.	EN60204-1	Vervangen voor:	Vervangen door:	Oorsprong:				

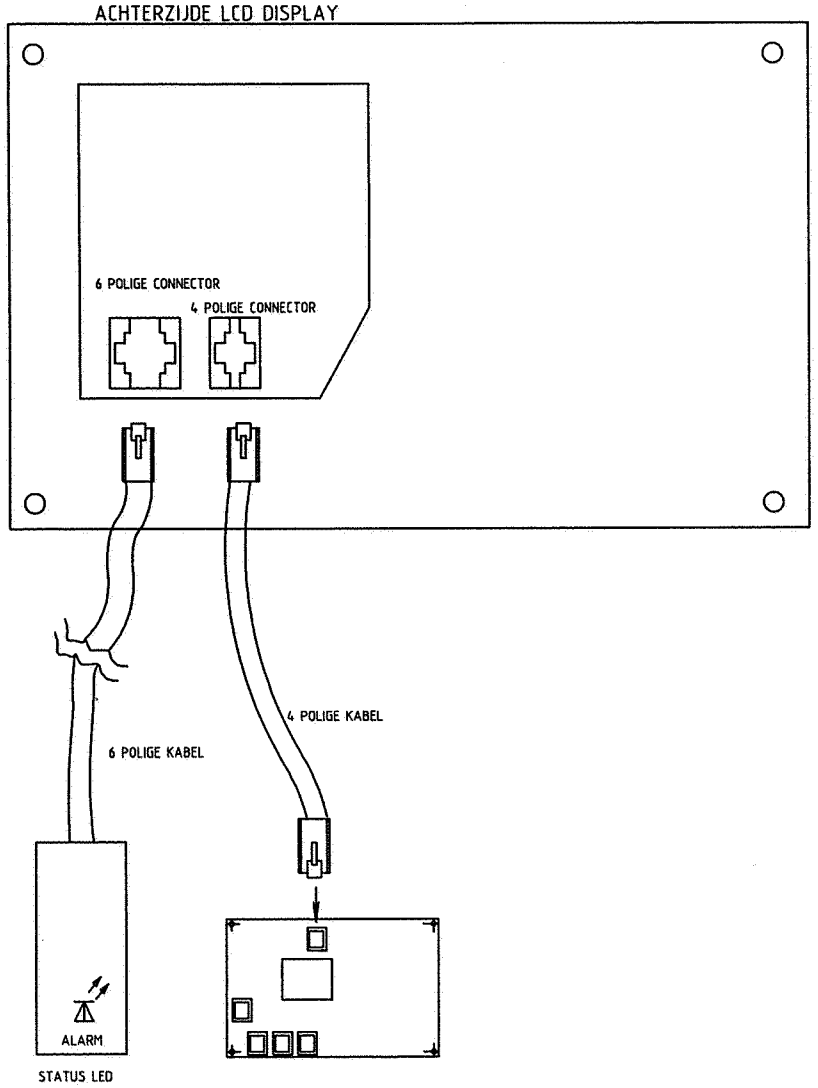

STATUS LED

KLEUR	BETEKENIS
GEEL KNIPPEREN	SPANNING OP DE UNIT
GROEN KNIPPEREN	UNIT IN STAND-BY
GROEN	UNIT IN WERKING
ROOD	ALARM/WAARSCHUWING

c				Datum	13.04.2000	HIROSS S.p.A.	Naam elektrisch schema: C01105EB4
b				Handtekening			
a				Contr.	G.G.		
	Wijziging	Datum	Datum	Voorsch.	EN60204-1	Vervangen voor: / Vervangen door: / Oorsprong:	

Code 320487

2 — 400 Vac — 50 Hz

TYPE: HIMOD 32UA (30kW KOELVERMOGEN) — File: 320487

ACHTERZIJDE LCD DISPLAY

3 Kastindeling

Blad 20 van 23 — Vervolg

	AANTAL	ARTIKELCODE	OMSCHRIJVING	TECHNISCHE GEGEVENS	Catalogusnr.	IDENTIFICATIE	REF.	FABRIKANT	Code
A	2		BRANDMELDING CONTACT			-BMC	/7.5		
			VRIJGAVE			-VRG	/7.5		
	1	BA9S242	LAMP BRANDALARM	BA9S242	BA9S242	-L1	/15.4	CGE	000000
	2	G60-H1076-400	LAGEDRUK PRESSOSTAAT CIRC. 1	G60-H1076-400 2-2,8Bar		-LP1	/15.1	RANCO	354168
			LAGEDRUK PRESSOSTAAT CIRC. 2	G60-H1076-400 2-2,8Bar		-LP2	/15.2	RANCO	354168
B	2	G63-P5055.400	HOGEDRUK PRESSOSTAAT 1	G63-P5055.400 17,5-24Bar		-HP1	/9.3	RANCO	354164
			HOGEDRUK PRESSOSTAAT 2	G63-P5055.400 17,5-24Bar		-HP2	/9.5	RANCO	354164
	2	HS17.10	MAGNEETSCHAKELAAR COMPRESSOR 1	1NO	HS17.10	-KM3	/9.3	AEG	255628
			MAGNEETSCHAKELAAR COMPRESSOR 2	1NO	HS17.10	-KM4	/9.5	AEG	255628
	1	MKPC44/2	CONDENSATOR	MKPC44/2	MKPC44/2	-C1	/7.2	ARCOTRONICS	254324
	4	MKT1-43	ANTISTORINGSFILTER	MKT1-43	0,5microF 100ohm	-SSF1	/9.3	ARCOTRONIC	254656
C			ANTISTORINGSFILTER	MKT1-43	0,5microF 100ohm	-SSF2	/9.4	ARCOTRONIC	254656
			ANTISTORINGSFILTER	MKT1-43	0,5microF 100ohm	-SSF4	/13.3	ARCOTRONIC	254656
			ANTISTORINGSFILTER	MKT1-43	0,5microF 100ohm	-SSF5	/13.5	ARCOTRONIC	254656
	3	NM24-SR	SERVOMOTOR VRIJE KOELING	NM24-SR	NM24-SR	-S1	/15.5	BELIMO	278214
			SERVOMOTOR RETOURLUCHT	NM24-SR	NM24-SR	-S2	/15.7	BELIMO	278214
			SERVOMOTOR OVERDRUCK	NM24-SR	NM24-SR	-S3	/15.8	BELIMO	278214
D	1	P9ARTBS	LAMP BRANDALARM	P9ARTBS	P9ARTBS	-L1	/15.4	CGE	000000
	1	P9MLLD	LAMP BRANDALARM	24V,Blue	P9MLLD	-L1	/15.4	CGE	256987
	1	P9PDNVO	LAMP BRANDALARM	P9PDNVO	P9PDNVO	-L1	/15.4	CGE	256987
	3	P33AB-9204	ALARM VERONTR. FILTERS	P33AB-9204 0,8-6mBar		-CF1	/10.5	JOHNSON	354102
			DP VENTILATOR 1	P33AB-9204 0,8-6mBar		-PSV1	/12.4	JOHNSON	354102
			DP VENTILATOR 2	P33AB-9204 0,8-6mBar		-PSV2	/12.5	JOHNSON	354102
E	2	RLA 11-0560-4D/S	VENTILATOR 1	RLA 11-0560-4D/S		-EV1	/5.3	GEBHARDT	381730
			VENTILATOR 2	RLA 11-0560-4D/S		-EV2	/5.4	GEBHARDT	381730
	1	SF520263	ZEKERING HULPSYSTEMEN 24V	6.3A F	SF520263	-FU1	/7.4	OMEGA	254773
	2	SH/HH	AUTOM. SCHAKELAAR COMPR. 1	1NA+1NC	831-305-443	-QF3	/5.5	AEG	256089
			AUTOM. SCHAKELAAR COMPR. 2	1NA+1NC	831-305-443	-QF4	/5.7	AEG	256089
	1	TK80 4P	HOOFDSCHAKELAAR	80A 4 POLI	19114SM	-QS	/5.1	TECHNOELECTRIC	255043
	1	ZOCCOLO X 55.34	RELAIS BRANDALARM	94.44.1	94.44.1	-KM8	/15.3	FINDER	000000
F	2	ZR49-72	WEERSTAND CARTER 1			-EH3	/5.6	COPELAND	328235
			WEERSTAND CARTER 2			-EH4	/5.8	COPELAND	328235
	2	ZR61-KC-TFD	COMPRESSOR 1	ZR61-KC-TFD		-CMP1	/5.5	COPELAND	147194
			COMPRESSOR 2	ZR61-KC-TFD		-CMP2	/5.7	COPELAND	147194

c			Datum	13.04.2000	
b			Handtekening		
a			Contr.	G.G.	
	Wijziging	Datum	Datum	Voorschr	EN60204-1

HIROSS S.p.A.

Vervangen voor: | Vervangen door: | Oorsprong:

Naam elektrisch schema: C01105EB4

Code: 320487

2 400 Vac 50 Hz

TYPE: HIMOD 32UA (30kW KOELVERMOGEN)

File: 320487

ONDERDELENLIJST

4 ONDERDELENLIJST

Blad 21 van 23 | Vervolg 22

	AANTAL	ARTIKELCODE	OMSCHRIJVING	TECHNISCHE GEGEVENS	Catalogusnr.	IDENTIFICATIE	REF.	FABRIKANT	Code
A	2	0,5K	WEERSTAND	0,5K 1%	0,5K 1%	-R3	/10.6	RS	255210
			WEERSTAND	0,5K 1%	0,5K 1%	-R6	/11.3	RS	255210
	1	1N4007	DIODE	1n4007	1N4007	-D1	/15.8		000000
	3	40.52 8 024 50	RELAIS ON/OFF AFSTAND	40.52 24Vac	40.52 8 024 50	-KA5	/7.5	FINDER	256170
			LAGEDRUKRELAIS VOOR CIRCUIT 1	40.52 24Vac	40.52 8 024 50	-KLP1	/15.1	FINDER	256170
B			LAGEDRUKRELAIS VOOR CIRCUIT 2	40.52 24Vac	40.52 8 024 50	-KLP2	/15.2	FINDER	256170
	1	51AT40K	TRANSFORMATOR	6,7KVA	51AT40K	-TM	/5.4	MARINI	256299
	1	51TM2VM	TRANSFORMATOR	160VA	51TM2VM	-TC	/7.3	MARINI	255769
	1	55.34 24Vac	RELAIS BRANDALARM	55.34 24Vac	55.34 24Vac	-KM8	/15.3	FINDER	255557
	3	95.85.1	RELAIS ON/OFF AFSTAND	95.85.1	95.85.1	-KA5	/7.5	FINDER	000000
			LAGEDRUKRELAIS VOOR CIRCUIT 1	95.85.1	95.85.1	-KLP1	/15.1	FINDER	000000
C			LAGEDRUKRELAIS VOOR CIRCUIT 2	95.85.1	95.85.1	-KLP2	/15.2	FINDER	000000
	1	115 131.06+F6,3F	ZEKERING HULPSYSTEMEN 24V	M4/8.SF GRIGIO	115 131.06	-FU1	/7.4	ENTRELEC	255716
	1	115 185.05+D	DIODE	115 185.05+D	115 185.05	-D1	/15.8	ENTRELEC	255262
	2	149-694 1K	WEERSTAND	149-694 1K	149-694	-R2	/10.6	RS	255211
			WEERSTAND	149-694 1K	149-694	-R5	/11.3	RS	255211
	2	149-723 1,8K	WEERSTAND	149-723	149-723	-R1	/10.6	RS	255215
			WEERSTAND	149-723	149-723	-R4	/11.3	RS	255215
D	3	831-820-676	AUTOM. UITSCHAKELAAR TRANSFORMATOR	6A 6KA	E82 C 6	-QF8	/7.1	AEG	255048
			AUTOM. SCHAKELAAR CONDENSOR 1	6A 6KA	E82 C 6	-QF9	/6.2	AEG	255048
			AUTOM. SCHAKELAAR CONDENSOR 2	6A 6KA	E82 C 6	-QF10	/6.3	AEG	255048
	2	831-830-490+AUS	AUTOM. SCHAKELAAR COMPR. 1	16A 6KA	E83 D16	-QF3	/5.5	AEG	256149
			AUTOM. SCHAKELAAR COMPR. 2	16A 6KA	E83 D16	-QF4	/5.7	AEG	256149
	1	831-830-678	AUTOM. UITSCHAKELAAR TM	10A 6KA	E83 C10	-QF1	/5.4	AEG	255073
E	2	910-302-510-55+1NO	MAGNEETSCHAKELAAR COMPRESSOR 1	24V AC 50-60, 1NC+1NO	LS7.11	-KM3	/9.3	AEG	256038
			MAGNEETSCHAKELAAR COMPRESSOR 2	24V AC 50-60, 1NC+1NO	LS7.11	-KM4	/9.5	AEG	256038
	2	910-303-001-85	MAGNEETSCHAKELAAR VENTILATOR 1	24V AC, 1NA	LS05.10	-KM1	/13.4	AEG	256026
			MAGNEETSCHAKELAAR VENTILATOR 2	24V AC, 1NA	LS05.10	-KM2	/13.5	AEG	256026
	1	19501	HOOFDSCHAKELAAR	19501	19501	-QS	/5.1	TECHNOELECTRIC	256994
	1	19535-100	HOOFDSCHAKELAAR	19535-100	19535-100	-QS	/5.1	TECHNOELECTRIC	255494
F	2	183139	ELEKTROMAGNETISCHE KOUDEMIDDELKLEP CIRC. 1	ETV 1078/4S 1/2" D.12mm	ETV 1078/4S	-YV3	/9.2	CASTEL	183139
			ELEKTROMAGNETISCHE KOUDEMIDDELKLEP CIRC. 2	ETV 1078/4S 1/2" D.12mm	ETV 1078/4S	-YV4	/9.4	CASTEL	183139
	9	255809	CONNECTOR/FASTON	255809	255809	-XCON1	/18.1	ZETRONIC	255809
			CONNECTOR/FASTON	255809	255809	-XCON2	/18.1	ZETRONIC	255809

Wijziging	Datum	Datum	Voorschr.
c			
b			
a			

Datum 13.04.2000
Handtekening
Contr. G.G.
EN60204-1

HIROSS S.p.A.

Vervangen voor: | Vervangen door: | Oorsprong:

Naam elektrisch schema: C01105EB4

Code: 320487

2 400 Vac 50 Hz

TYPE: HIMOD 32UA (30kW KOELVERMOGEN)

File: 320487

ONDERDELENLIJST
4 ONDERDELENLIJST
Blad 22 van 23 Vervolg 23

	1	2	3	4	5	6	7	8
	AANTAL	ARTIKELCODE	OMSCHRIJVING	TECHNISCHE GEGEVENS	Catalogusnr.	IDENTIFICATIE	REF.	FABRIKANT	Code
A			CONNECTOR/FASTON	255809	255809	-XCON3	/18.1	ZETRONIC	255809
			CONNECTOR/FASTON	255809	255809	-XCON4	/18.1	ZETRONIC	255809
			CONNECTOR/FASTON	255809	255809	-XCON5	/18.2	ZETRONIC	255809
			CONNECTOR/FASTON	255809	255809	-XCON6	/18.4	ZETRONIC	255809
			CONNECTOR/FASTON	255809	255809	-XCON7	/18.4	ZETRONIC	255809
B			CONNECTOR/FASTON	255809	255809	-XCON8	/18.4	ZETRONIC	255809
			CONNECTOR/FASTON	255809	255809	-XCON9	/18.2	ZETRONIC	255809
	1	275211	INBLAASTEMPERATUUR SENSOR	Sonda PTC 2K 5M	KTY20000HM	-RT1	/11.6	SGE	275211
	2	275297	REGELPRINT	275297		-A1	/18.1	HIROSS	275297
			REGELPRINT	275297		-A2	/18.5	HIROSS	275297
	1	275745	BUITENTEMPERATUUR SENSOR	PTC2000 OHM IP55	275745	-RT3	/16.7	ELIWELL	275745
C									
D									
E									
F									

c				Datum	13.04.2000	HIROSS S.p.A.	Naam elektrisch schema
b				Handtekening			C01105EB4
a				Contr.	G.G.		
	Wijziging	Datum	Datum	Voorschr.	EN60204-1	Vervangen voor: / Vervangen door: / Oorsprong:	

Code 320487

2 400 Vac 50 Hz

TYPE: HIMOD 32UA (30kW KOELVERMOGEN)

File: 320487

ONDERDELENLIJST

4 ONDERDELENLIJST

Blad 23 van 23 Vervolg