# Documentatielijst

| Documenttype | Blad | Omschrijving | Rev. |
|---|---|---|---|
| 0 Documentatielijst | 1 | Documentatielijst | |
| 0 Documentatielijst | 2 | LUCHTSTROOMSCHEMA HIFLEX 6GUA | |
| 0 Documentatielijst | 3 | KOELKRING HIFLEX 6GUA | |
| 1 ELEKTRISCHE SPECIFICATIES | 4 | ELEKTRISCHE SPECIFICATIES | |
| 2 ELEKTRISCH SCHEMA | 5 | VOEDING | |
| 2 ELEKTRISCH SCHEMA | 6 | VOEDING | |
| 2 ELEKTRISCH SCHEMA | 7 | VOEDING HULPSYSTEMEN | |
| 2 ELEKTRISCH SCHEMA | 8 | CIRCUITS HULPSYSTEMEN | |
| 2 ELEKTRISCH SCHEMA | 9 | CIRCUITS HULPSYSTEMEN | |
| 2 ELEKTRISCH SCHEMA | 10 | CIRCUITS HULPSYSTEMEN | |
| 2 ELEKTRISCH SCHEMA | 11 | CIRCUITS HULPSYSTEMEN | |
| 2 ELEKTRISCH SCHEMA | 12 | CIRCUITS HULPSYSTEMEN | |
| 2 ELEKTRISCH SCHEMA | 13 | CIRCUITS HULPSYSTEMEN | |
| 2 ELEKTRISCH SCHEMA | 14 | CIRCUITS HULPSYSTEMEN | |
| 2 ELEKTRISCH SCHEMA | 15 | ALARM DOORMELDINGEN | |
| 3 Kastindeling | 16 | Kastindeling | |
| 3 Kastindeling | 17 | REGELPRINT | |
| 3 Kastindeling | 18 | ACHTERZIJDE LCD DISPLAY | |
| 4 ONDERDELENLIJST | 19 | ONDERDELENLIJST | |
| 4 ONDERDELENLIJST | 20 | ONDERDELENLIJST | |
| 4 ONDERDELENLIJST | 21 | ONDERDELENLIJST | |

## Code draadkleuren

| | |
|---|---|
| ZWART | Vermogen |
| ROOD | Hulpsystemen 24VAC |
| DONKERBLAUW | Hulpsystemen 24VDC |
| GEEL/GROEN | Aarding |

Code REFERENTIE: /3 .6

Blad ← /3 → Kolom

OPTIE 0: VENTILATOR KOELER
OPTIE 1 VENTILATOR KOELER (RECIRCULATIE MET VERSE LUCHT)
OPTIE 2 VENTILATOR KOELER MET VRIJE KOELING
OPTIE 3 VENTILATOR KOELER MET VRIJE KOELING EN AFZUIGVENTILATOR

Klant: KPN TELECOM B.V.

TYPE UNIT: HIFLEX 6GUA (10KW KOELVERMOGEN)

OPTIE:3

ELECTRISCHE VOEDING : 3 400 V+PE 50HZ

LEVERANCIER: LENNOX BENELUX B.V.

watergoorweg 87 postbus 1028
3861MA NIJKERK 3860BA NIJKERK
TEL:033-2471 800 FAX 033-2459220

| | | | | | |
|---|---|---|---|---|---|
| c | | | | Datum | 11.04.2000 |
| b | | | | Handtekening | T.A. |
| a | | | | Contr. | G.G. |
| | Wijziging | Datum | Datum | Voorschr. | EN60204-1 |

HIROSS S.p.A.

Vervangen voor: | Vervangen door: | Oorsprong:

Naam elektrisch schema: BS0106ER7A

Code: 320482

3 | 400 Vac | 50 Hz

TYPE: HIFLEX 6GUA (10KW KOELVERMOGEN) | File: 320482

Documentatielijst | 0 Documentatielijst | Blad 1 van 21 | Vervolg 2

# LUCHTSTROOMSCHEMA HIFLEX 6GUA

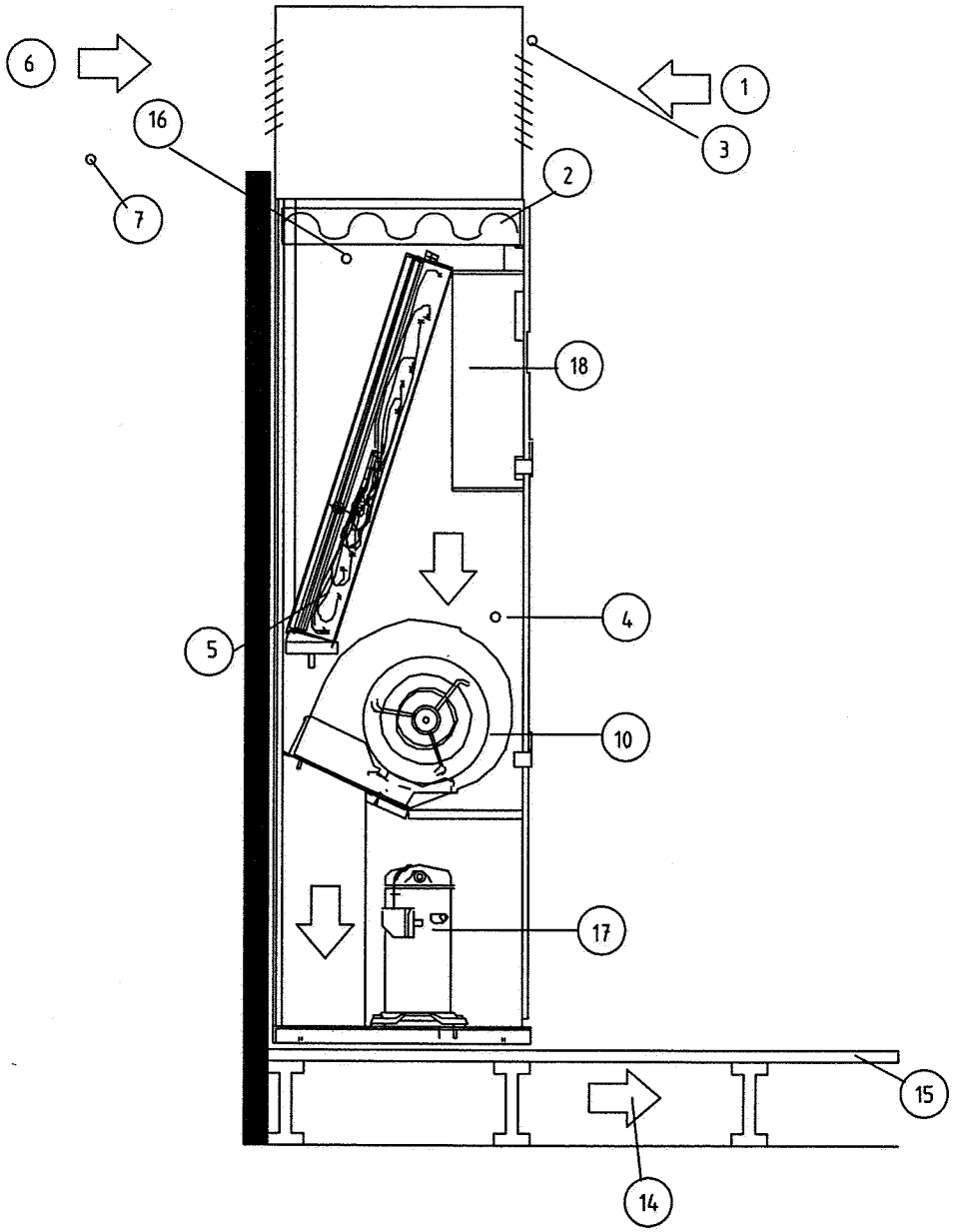


VERKLARING

1 : RETOURLUCHT
2 : FILTER
3 : RUIMTETEMPERATUURSENSOR
4 : INBLAASTEMPERATUURSENSOR
5 : WARMTEWISSELAAR
6 : BUITENLUCHT- VRIJE KOELING
7 : BUITENTEMPERATUURSENSOR
10 : VENTILATOR
14 : UITBLAAS-LUCHT
15 : VERHOOGDE VLOER MET LUCHTROOSTERS
16 : LUCHTSTROMINGSSENSOR
17 : COMPRESSOR
18 : E-PANEEL

| | | | | | | | | | | | | | |
|---|---|---|---|---|---|---|---|---|---|---|---|---|---|
| c | | | | Datum | 06.04.2000 | HIROSS S.p.A. | | Naam elektrisch schema | Code | 3 | 400 Vac | 50 Hz | LUCHTSTROOMSCHEMA HIFLEX 6GUA |
| b | | | | Handtek. | Nijkg | | | BS0106ER7A | 320482 | TYPE: | | | 0 Documentatielijst |
| a | | | | Contr. | G.G. | | | | | HIFLEX 6GUA (10KW KOELVERMOGEN) | File: 320482 | | Blad 2 van 21 Vervolg 3 |
| | Wijziging | Datum | Datum | Voorsch. | EN60204-1 | Vervangen voor: | Vervangen door: | Oorsprong: | | | | | |

# KOELKRING HIFLEX 6GUA

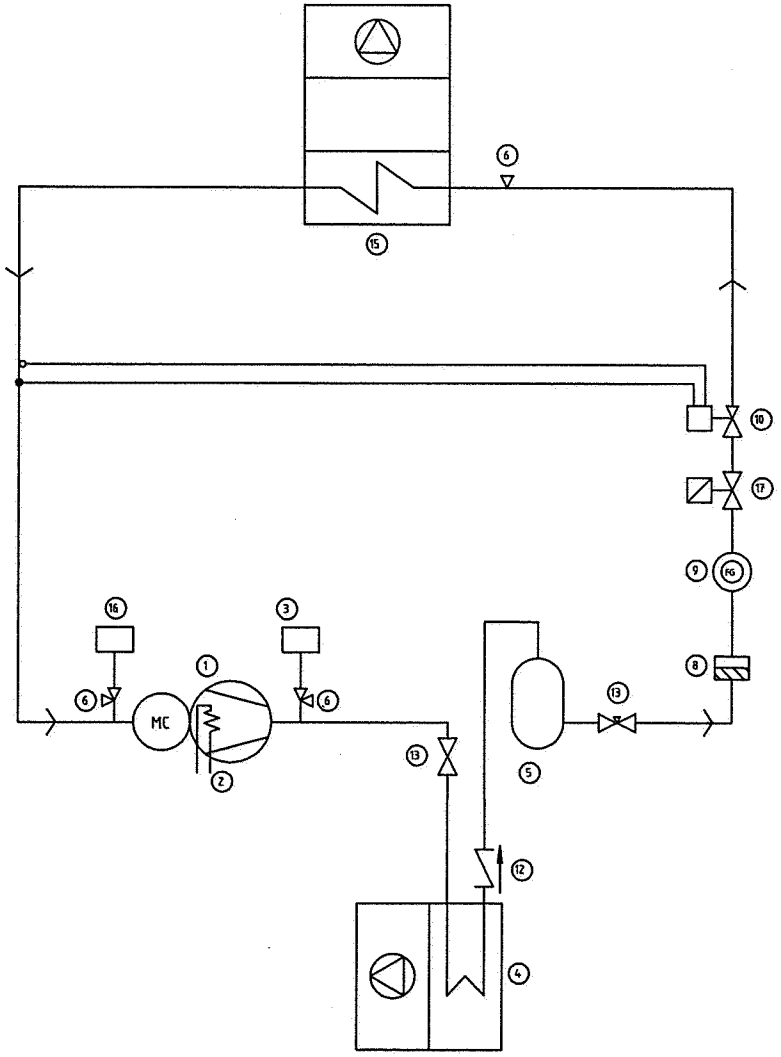


VERKLARING

1 : COMPRESSOR
2 : KRUKKAST VERWARMING
3 : HOGEDRUK PRESSOSTAAT
4 : LUCHTGEKOELDE CONDENSOR
5 : VLOEISTOF RESERVOIR
6 : VENTIEL

8 : FILTER DROGER
9 : KIJKGLAS
10 : THERMOSTATISCH EXPANSIEVENTIEL
12 : TERUGSLAGKLEP (INSTALLATEUR)
13 : AFSLUITER
15 : VERDAMPER
16 : LAGEDRUK PRESSOSTAAT
17 : MAGNEETVENTEL

| | | | | | | | | | | | | | |
|---|---|---|---|---|---|---|---|---|---|---|---|---|---|
| c | | | | Datum | 06.04.2000 | HIROSS S.p.A. | | Naam elektrisch schema | Code | 3 | 400 Vac | 50 Hz | |
| b | | | | Handtekening | | | | BS0106ER7A | 320482 | | | | KOELKRING HIFLEX 6GUA |
| a | | | | Contr. | G.G. | | | | | TYPE: | | | 0 Documentatielijst |
| | Wijziging | Datum | Datum | Voorsch. | EN60204-1 | Vervangen voor: | Vervangen door: | Oorsprong: | | HIFLEX 6GUA (10KW KOELVERMOGEN) | File: 320482 | Blad 3 van 21 | Vervolg |

ELEKTRISCHE SPECIFICATIES

A) VENTILATOR 1

6GU : No.1 Pa 0,6kW 4P
Ia 6,6A

B) COMPRESSOR 1

Vn 400V 3~50Hz

6GU : Pa= 3,65kW Ia =7,85A

ELECTRISCHE VOEDING VANAF: KAST.... GROEP....

DRIE FASEN + NULLEIDER + AARDING (PE) 400V 50Hz (A+B) 4x4mm2 + PE 4mm2

DIT SCHEMA IS UITGEVOERD VOLGENS DE EUROPESE STD EN60204-1

| | | | | | | | | | | | | | |
|---|---|---|---|---|---|---|---|---|---|---|---|---|---|
| c | | | | Datum | 06.04.2000 | HIROSS S.p.A. | | Naam elektrisch schema | Code | 3 | 400 Vac | 50 Hz | |
| b | | | | Handtek. | [illegible] | | | BS0106ER7A | 320482 | | | | ELEKTRISCHE SPECIFICATIES |
| a | | | | Contr. | G.G. | | | | | TYPE: | | | 1 ELEKTRISCHE SPECIFICATIES |
| | Wijziging | Datum | Datum | Voorsch. | EN60204-1 | Vervangen voor: | Vervangen door: | Oorsprong: | | HIFLEX 6GUA (10KW KOELVERMOGEN) | File: 320482 | | Blad 4 van 21 Vervolg |

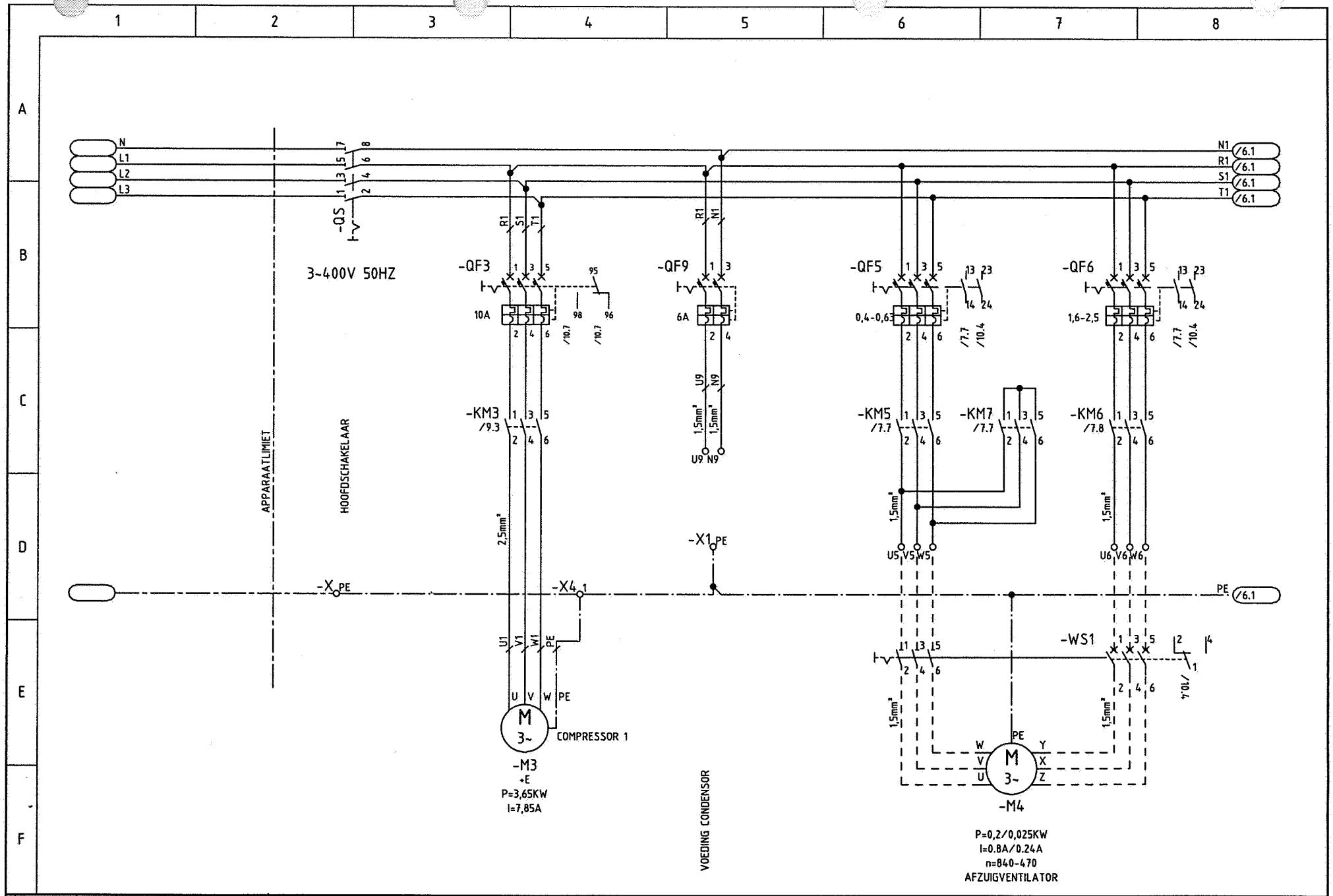


| | | | | | | | | | | | | | |
|---|---|---|---|---|---|---|---|---|---|---|---|---|---|
| c | | | | Datum | 06.04.2000 | HIROSS S.p.A. | | Naam elektrisch schema | Code | 3 | 400 Vac | 50 Hz | |
| b | | | | Handtek. | mag | | | BS0106ER7A | 320482 | | | | VOEDING |
| a | | | | Contr. | G.G. | | | | | TYPE: | | | 2 ELEKTRISCH SCHEMA |
| | Wijziging | Datum | Datum | Voorsch. | EN60204-1 | Vervangen voor: | Vervangen door: | Oorsprong: | | HIFLEX 6GUA (10KW KOELVERMOGEN) | File: 320482 | Blad 5 van 21 | Vervolg 6 |

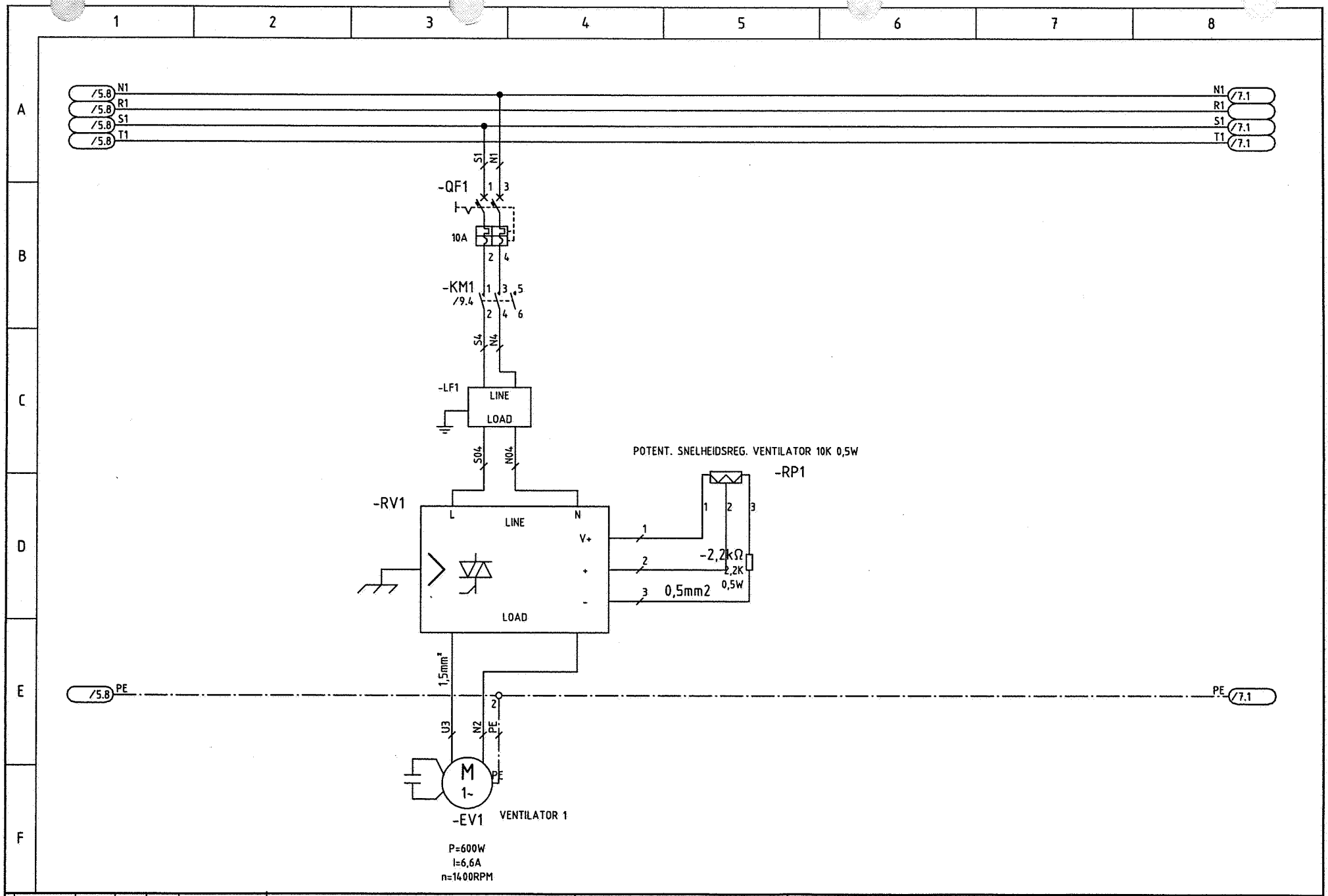


| | | | | | | | | | | | | |
|---|---|---|---|---|---|---|---|---|---|---|---|---|
| c | | | | Datum | 06.04.2000 | HIROSS S.p.A. | Naam elektrisch schema | Code | 3 | 400 Vac | 50 Hz | |
| b | | | | Handtek. | m.Ag | | BS0106ER7A | 320482 | | | | VOEDING |
| a | | | | Contr. | G.G. | | | | TYPE: | | | 2 ELEKTRISCH SCHEMA |
| | Wijziging | Datum | Datum | Voorsch. | EN60204-1 | Vervangen voor: | Vervangen door: | Oorsprong: | HIFLEX 6GUA (10KW KOELVERMOGEN) | File: 320482 | Blad 6 van 21 | Vervolg 7 |

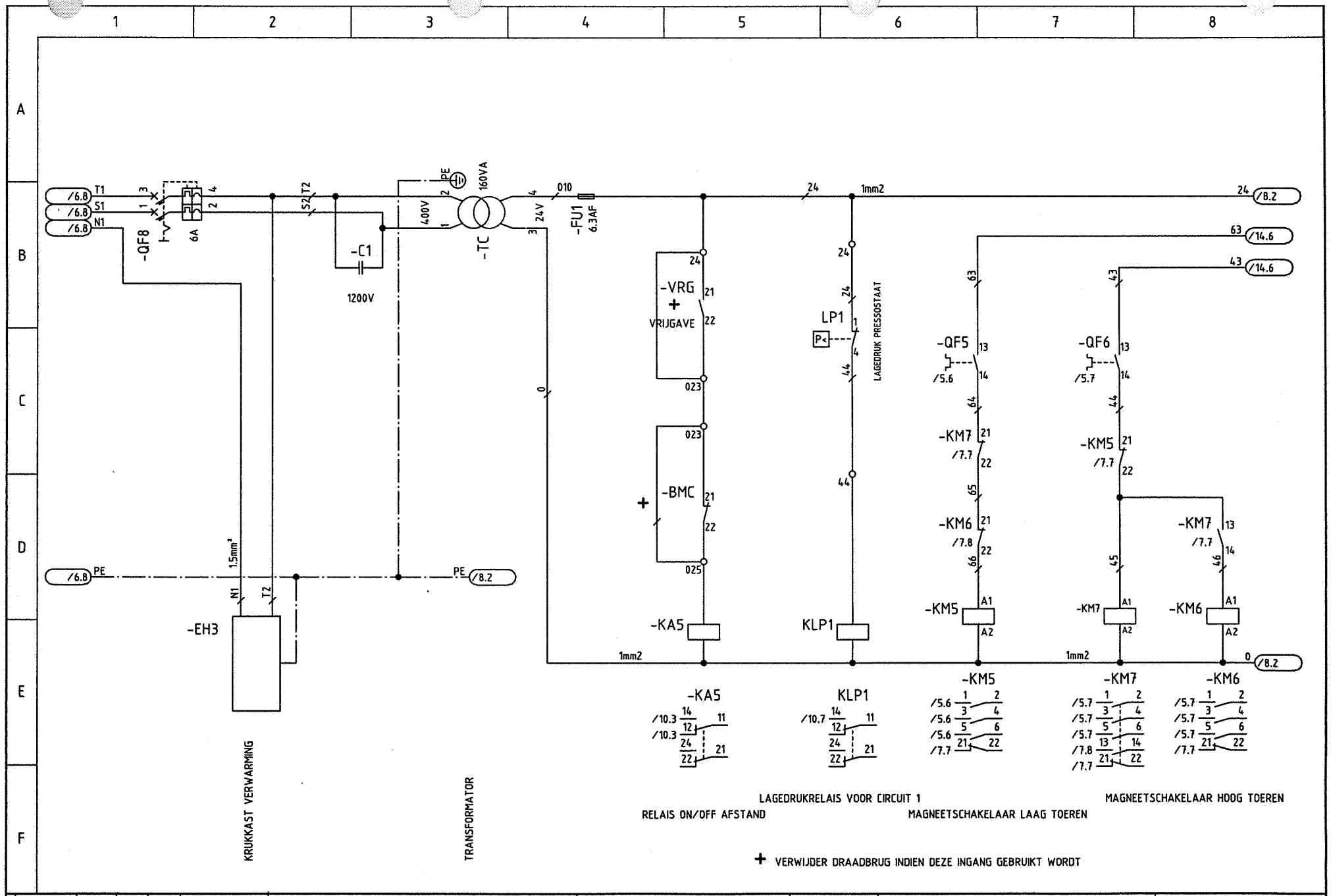


| | | | | | | | | | | | | | |
|---|---|---|---|---|---|---|---|---|---|---|---|---|---|
| c | | | | Datum | 06.04.2000 | HIROSS S.p.A. | | Naam elektrisch schema | Code | 3 | 400 Vac | 50 Hz | |
| b | | | | Handtek. | | | | BS0106ER7A | 320482 | | | | VOEDING HULPSYSTEMEN |
| a | | | | Contr. | G.G. | | | | | TYPE: | | | 2 ELEKTRISCH SCHEMA |
| | Wijziging | Datum | Datum | Voorsch. | EN60204-1 | Vervangen voor: | Vervangen door: | Oorsprong: | | HIFLEX 6GUA (10KW KOELVERMOGEN) | File: 320482 | | Blad 7 van 21 Vervolg 8 |

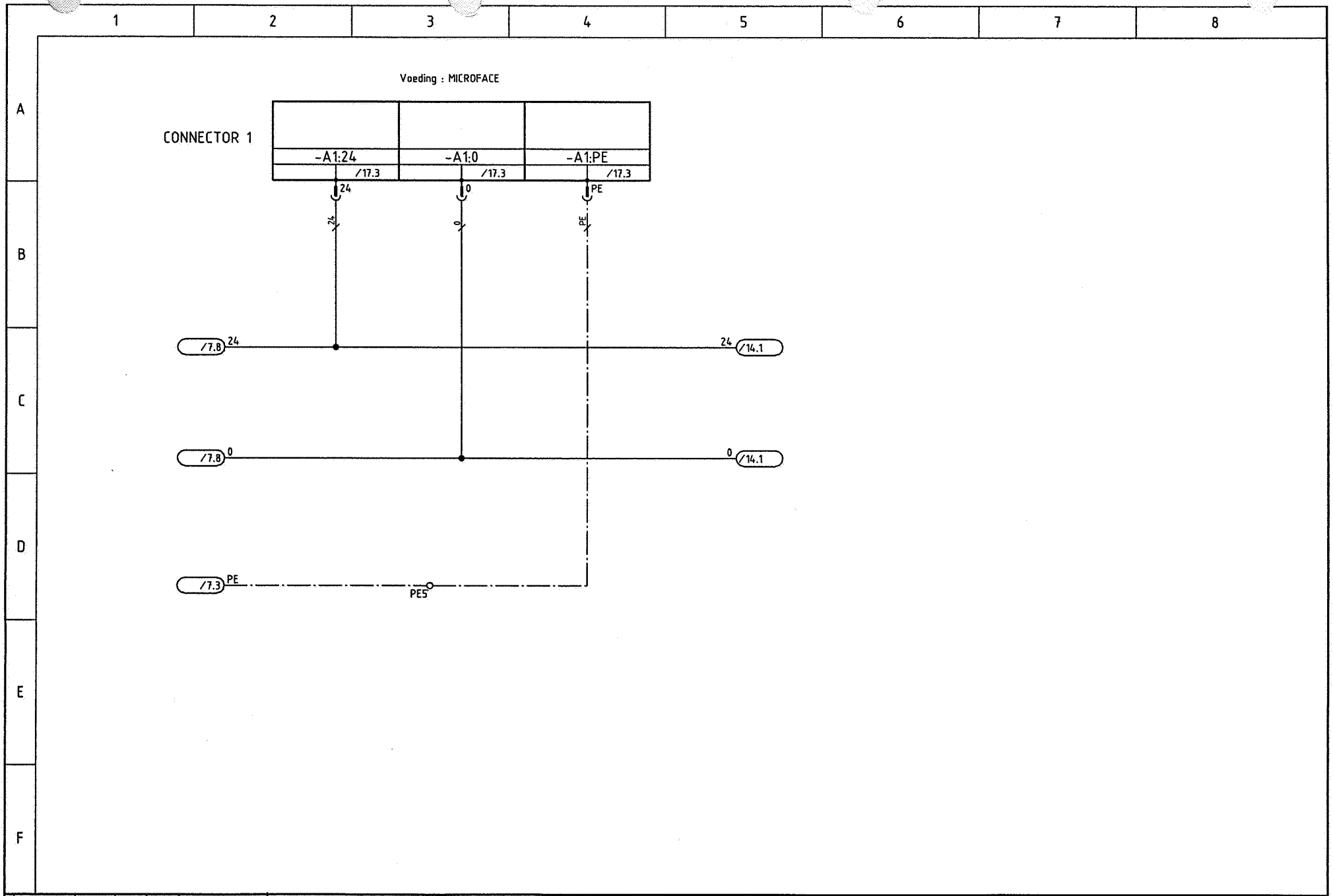


| | | | | | | | | | | | | | | |
|---|---|---|---|---|---|---|---|---|---|---|---|---|---|---|
| c | | | | Datum | 06.04.2000 | HIROSS S.p.A. | | Naam elektrisch schema | Code | 3 | 400 Vac | 50 Hz | | |
| b | | | | Handtek. | mag | | | BS0106ER7A | 320482 | | | | CIRCUITS HULPSYSTEMEN | |
| a | | | | Contr. | G.G. | | | | | TYPE: | | | 2 ELEKTRISCH SCHEMA | |
| | Wijziging | Datum | Datum | Voorsch. | EN60204-1 | Vervangen voor: | Vervangen door: | Oorsprong: | | HIFLEX 6GUA (10KW KOELVERMOGEN) | File: 320482 | | Blad 8 van 21 | Vervolg 9 |

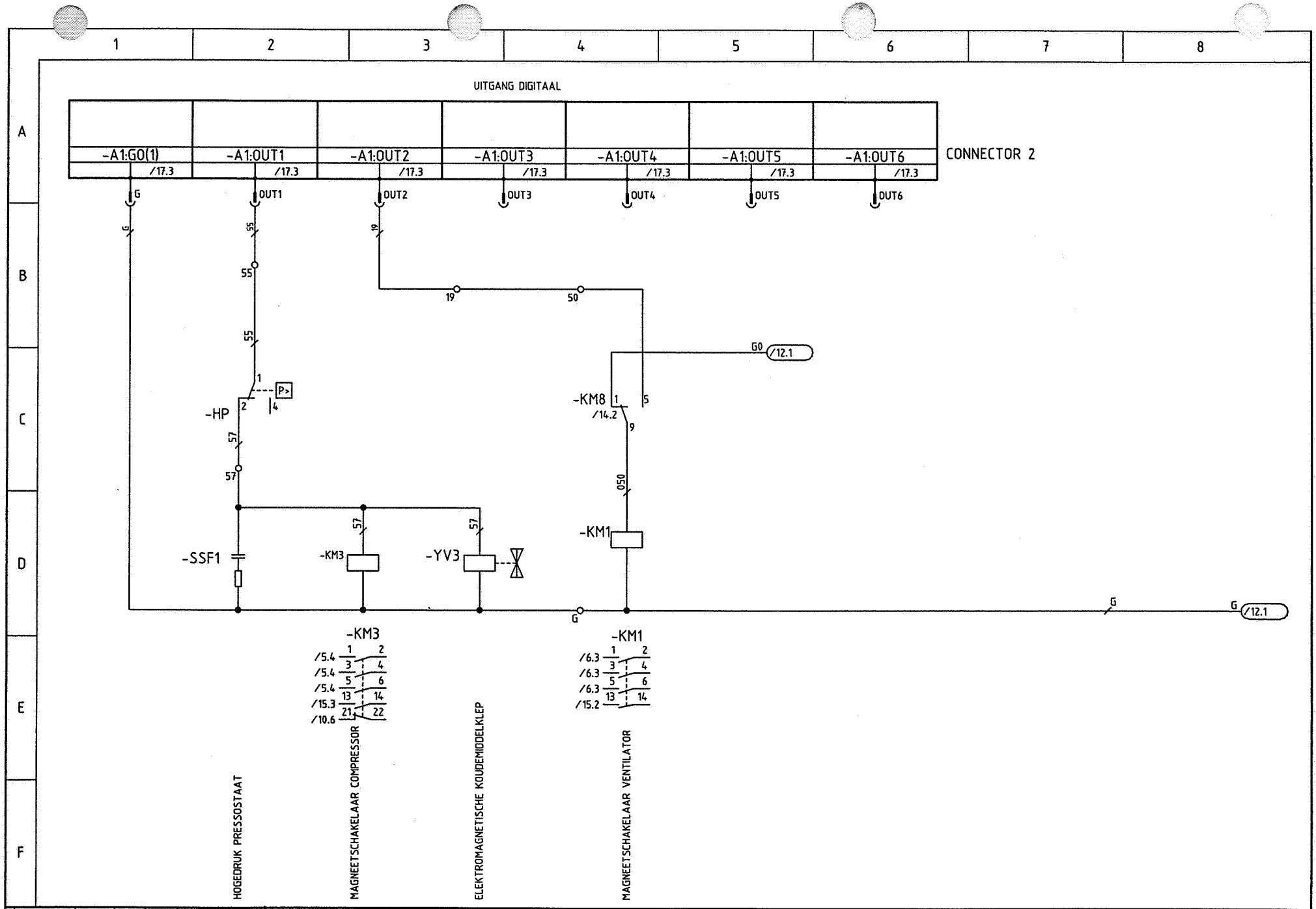


| | | | | | | | | | | | |
|---|---|---|---|---|---|---|---|---|---|---|---|
| c | | | | Datum | 06.04.2000 | HIROSS S.p.A. | Naam elektrisch schema | Code | 3 | 400 Vac 50 Hz | |
| b | | | | Handtek. | mag | | BS0106ER7A | 320482 | | | CIRCUITS HULPSYSTEMEN |
| a | | | | Contr. | G.G. | | | | TYPE: | | 2 ELEKTRISCH SCHEMA |
| | Wijziging | Datum | Datum | Voorsch. | EN60204-1 | Vervangen voor: | Vervangen door: | Oorsprong: | HIFLEX 6GUA (10KW KOELVERMOGEN) | File: 320482 | Blad 9 van 21 Vervolg 10 |

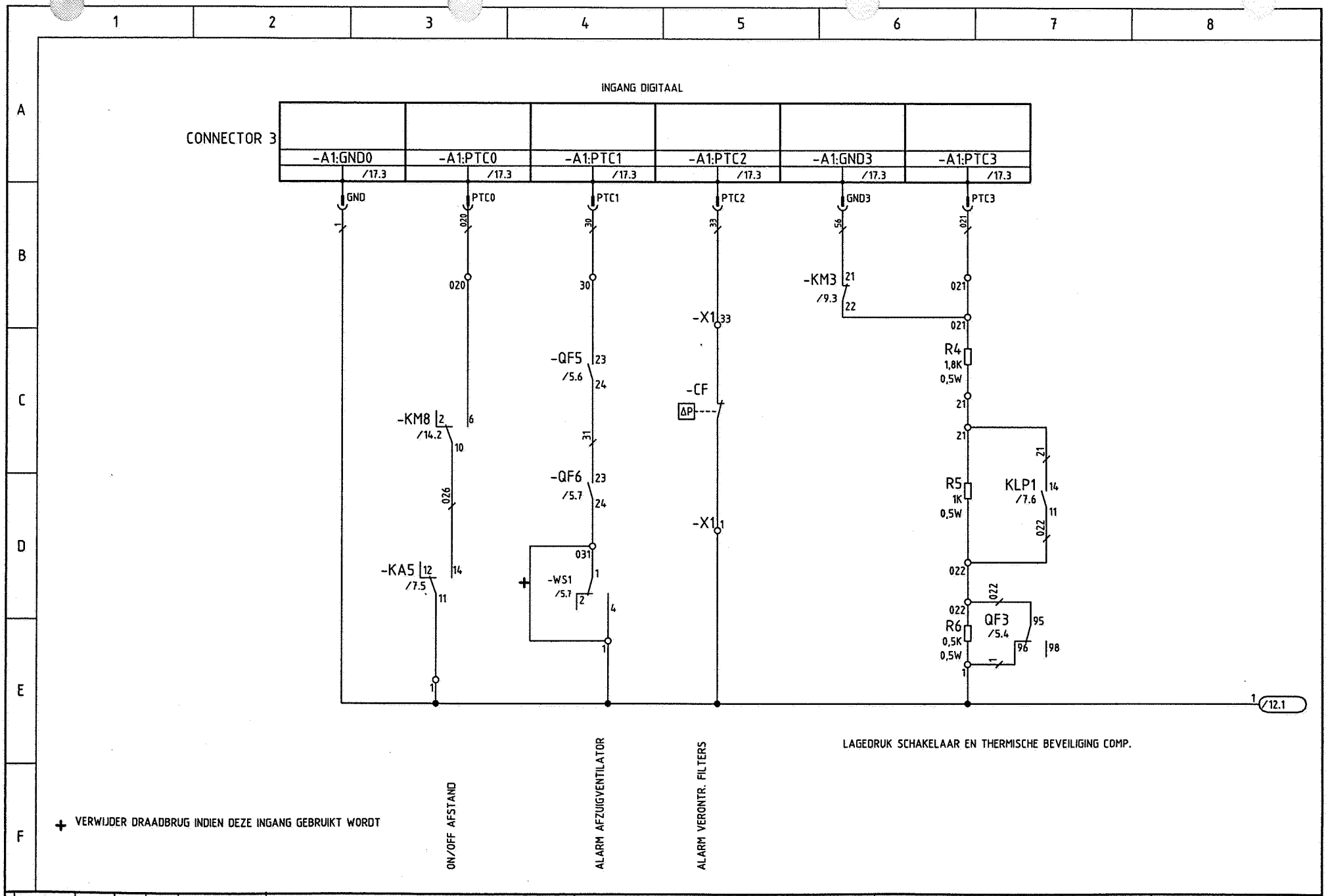


| | | | | | | | | | | | | |
|---|---|---|---|---|---|---|---|---|---|---|---|---|
| c | | | | Datum | 06.04.2000 | HIROSS S.p.A. | Naam elektrisch schema | Code | 3 | 400 Vac | 50 Hz | CIRCUITS HULPSYSTEMEN |
| b | | | | Handtekening | | | BS0106ER7A | 320482 | TYPE: | | | 2 ELEKTRISCH SCHEMA |
| a | | | | Contr. | G.G. | | | | HIFLEX 6GUA (10KW KOELVERMOGEN) | File: 320482 | Blad 10 van 21 | Vervolg 11 |
| | Wijziging | Datum | Datum | Voorsch. | EN60204-1 | Vervangen voor: | Vervangen door: | Oorsprong: | | | | |

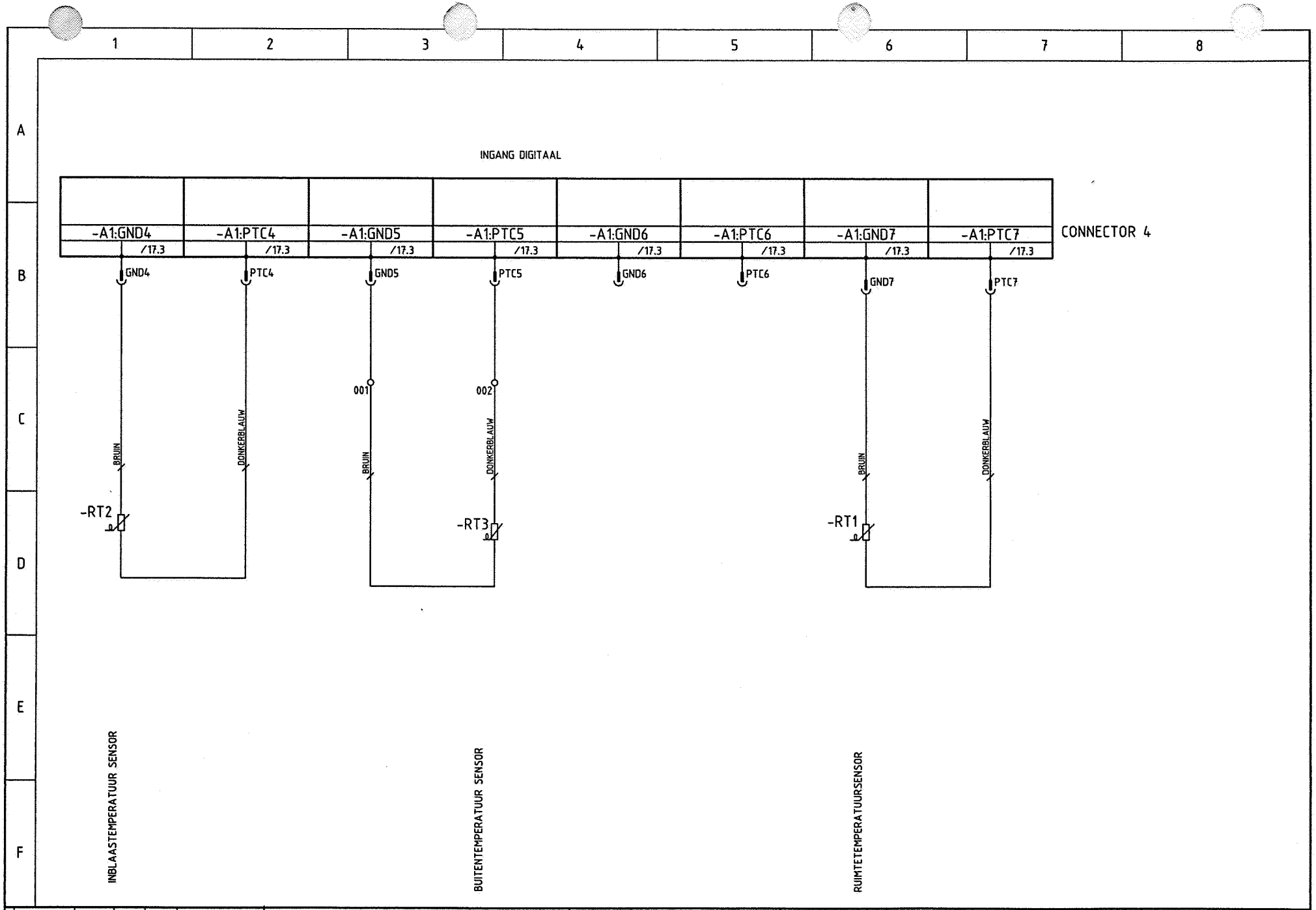


| | | | | | | | | |
|---|---|---|---|---|---|---|---|---|
| c | | | | Datum 06.04.2000 | HIROSS S.p.A. | Naam elektrisch schema | Code | 3 400 Vac 50 Hz |
| b | | | | Handtek. Ihag | | BS0106ER7A | 320482 | CIRCUITS HULPSYSTEMEN |
| a | | | | Contr. G.G. | | | | TYPE: HIFLEX 6GUA (10KW KOELVERMOGEN) File: 320482 |
| | Wijziging | Datum | Datum | Voorsch. EN60204-1 | Vervangen voor: | Vervangen door: | Oorsprong: | 2 ELEKTRISCH SCHEMA Blad 11 van 21 Vervolg 12 |

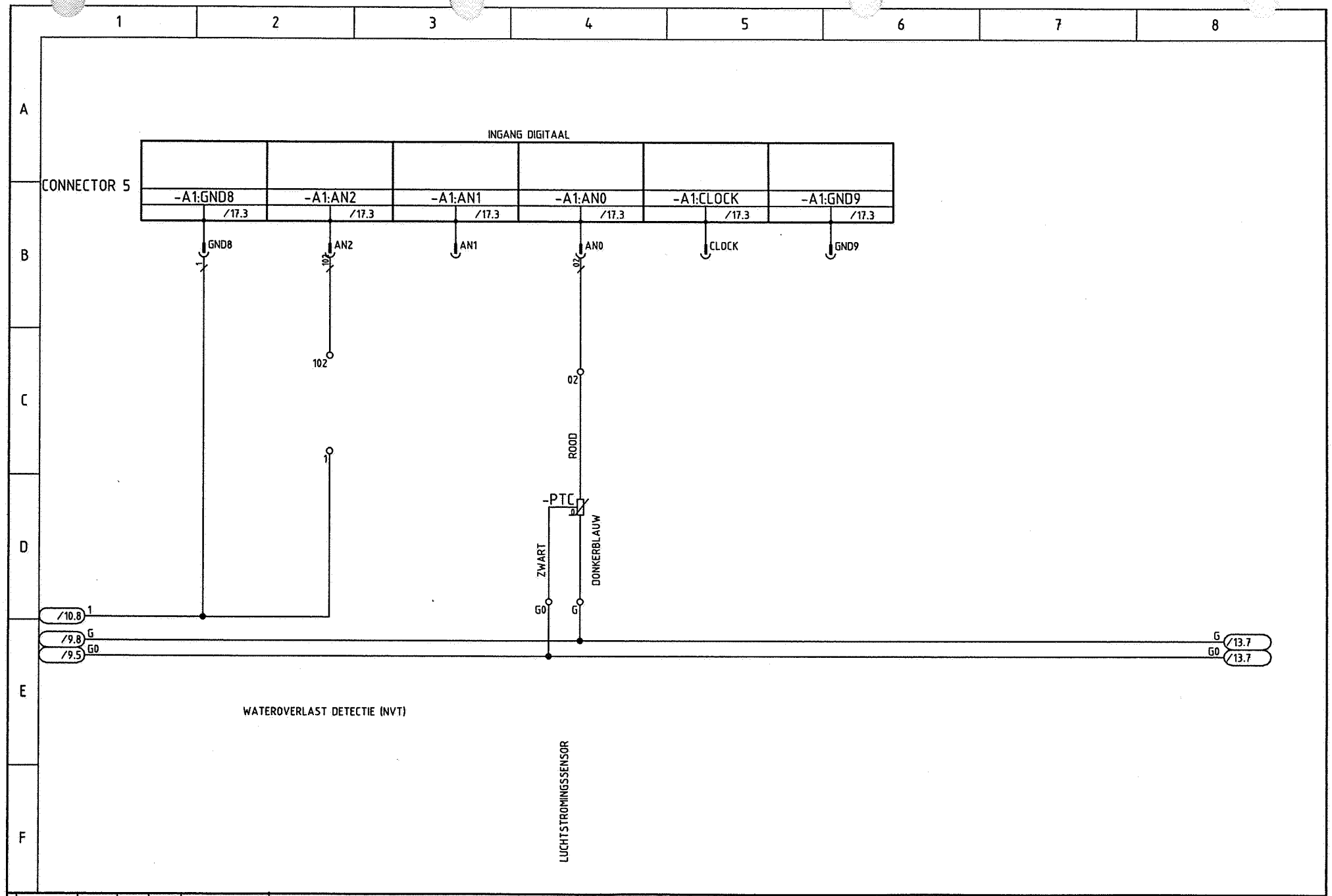


| | | | | | | | | | | | | | |
|---|---|---|---|---|---|---|---|---|---|---|---|---|---|
| c | | | | Datum | 06.04.2000 | HIROSS S.p.A. | | Naam elektrisch schema | Code | 3 | 400 Vac | 50 Hz | CIRCUITS HULPSYSTEMEN |
| b | | | | Handtek. | mkg | | | BS0106ER7A | 320482 | TYPE: | | | 2 ELEKTRISCH SCHEMA |
| a | | | | Contr. | G.G. | | | | | HIFLEX 6GUA (10KW KOELVERMOGEN) | File: 320482 | Blad 12 van 21 | Vervolg 13 |
| | Wijziging | Datum | Datum | Voorsch. | EN60204-1 | Vervangen voor: | Vervangen door: | Oorsprong: | | | | | |

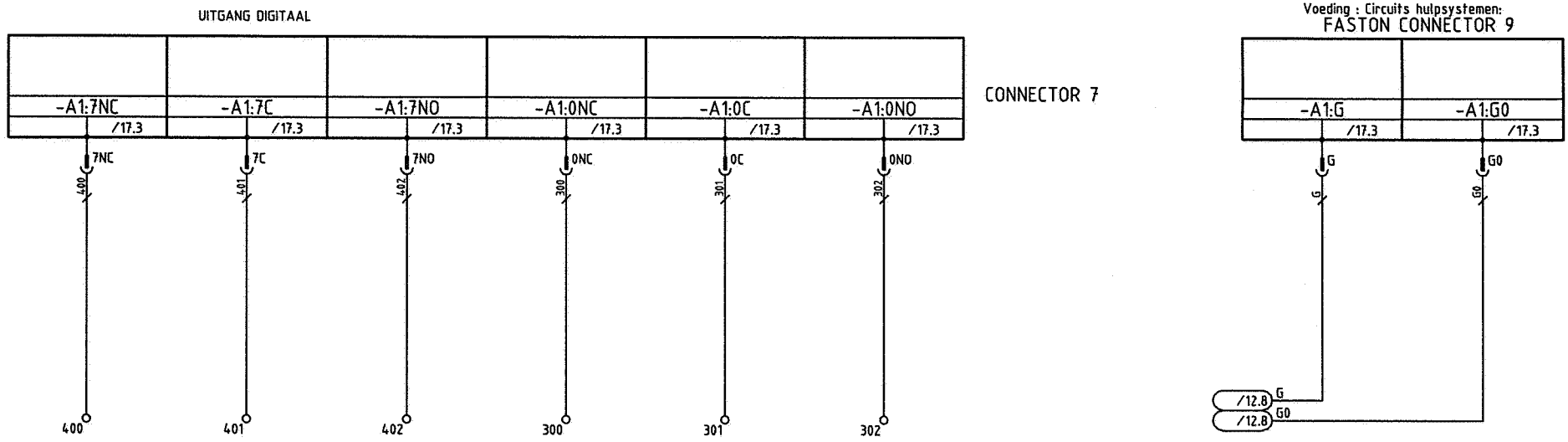


Ith=2A
Vmax=24Vac

Ith=2A
Vmax=24Vac

400-401 DOORVERBONDEN IS ALARM
BLAD 15-1

300-301 DOORVERBONDEN IS ALARM
BLAD 15-4

ALGEMEEN ALARM

WAARSCHUWINGSALARM

| | | | | | | | | | | | |
|---|---|---|---|---|---|---|---|---|---|---|---|
| c | | | | Datum | 11.04.2000 | HIROSS S.p.A. | Naam elektrisch schema | Code | 3 | 400 Vac 50 Hz | |
| b | | | | Handtek. | Ihag | | BS0106ER7A | 320482 | | | CIRCUITS HULPSYSTEMEN |
| a | | | | Contr. | G.G. | | | | TYPE: | | 2 ELEKTRISCH SCHEMA |
| | Wijziging | Datum | Datum | Voorsch. | EN60204-1 | Vervangen voor: | Vervangen door: | Oorsprong: | HIFLEX 6GUA (10KW KOELVERMOGEN) | File: 320482 | Blad 13 van 21 Vervolg 14 |

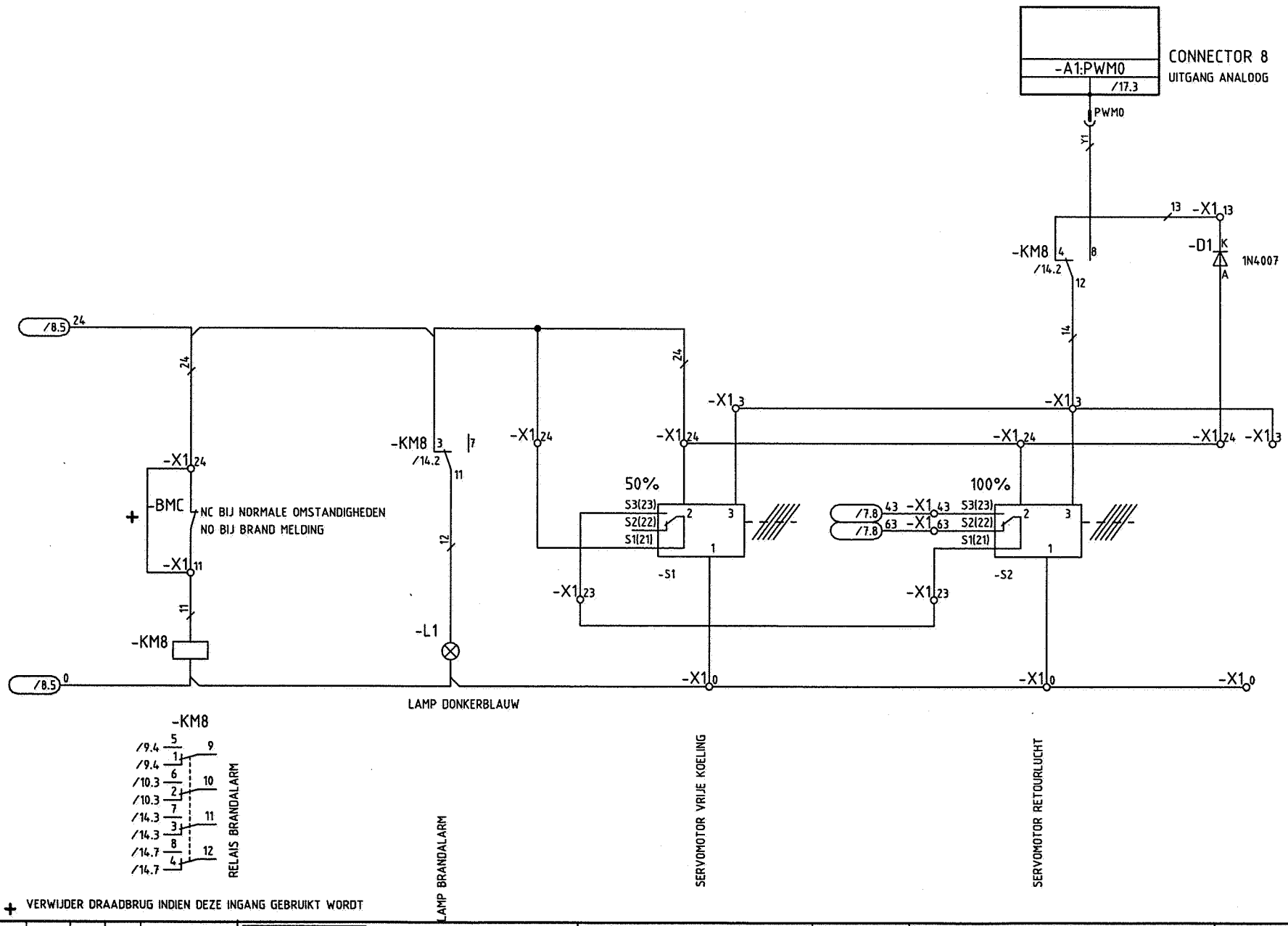





LAMP BRANDALARM

SERVOMOTOR VRIJE KOELING

SERVOMOTOR RETOURLUCHT

+ VERWIJDER DRAADBRUG INDIEN DEZE INGANG GEBRUIKT WORDT

| | | | | | | | | | | | | |
|---|---|---|---|---|---|---|---|---|---|---|---|---|
| c | | | | Datum | 11.04.2000 | HIROSS S.p.A. | | Naam elektrisch schema | Code | 3 | 400 Vac 50 Hz | CIRCUITS HULPSYSTEMEN |
| b | | | | Handtek. | [illegible] | | | BS0106ER7A | 320482 | TYPE: | | 2 ELEKTRISCH SCHEMA |
| a | | | | Contr. | G.G. | | | | | HIFLEX 6GUA (10KW KOELVERMOGEN) | File: 320482 | Blad 14 van 21 Vervolg 15 |
| | Wijziging | Datum | Datum | Voorsch. | EN60204-1 | Vervangen voor: | Vervangen door: | Oorsprong: | | | | |

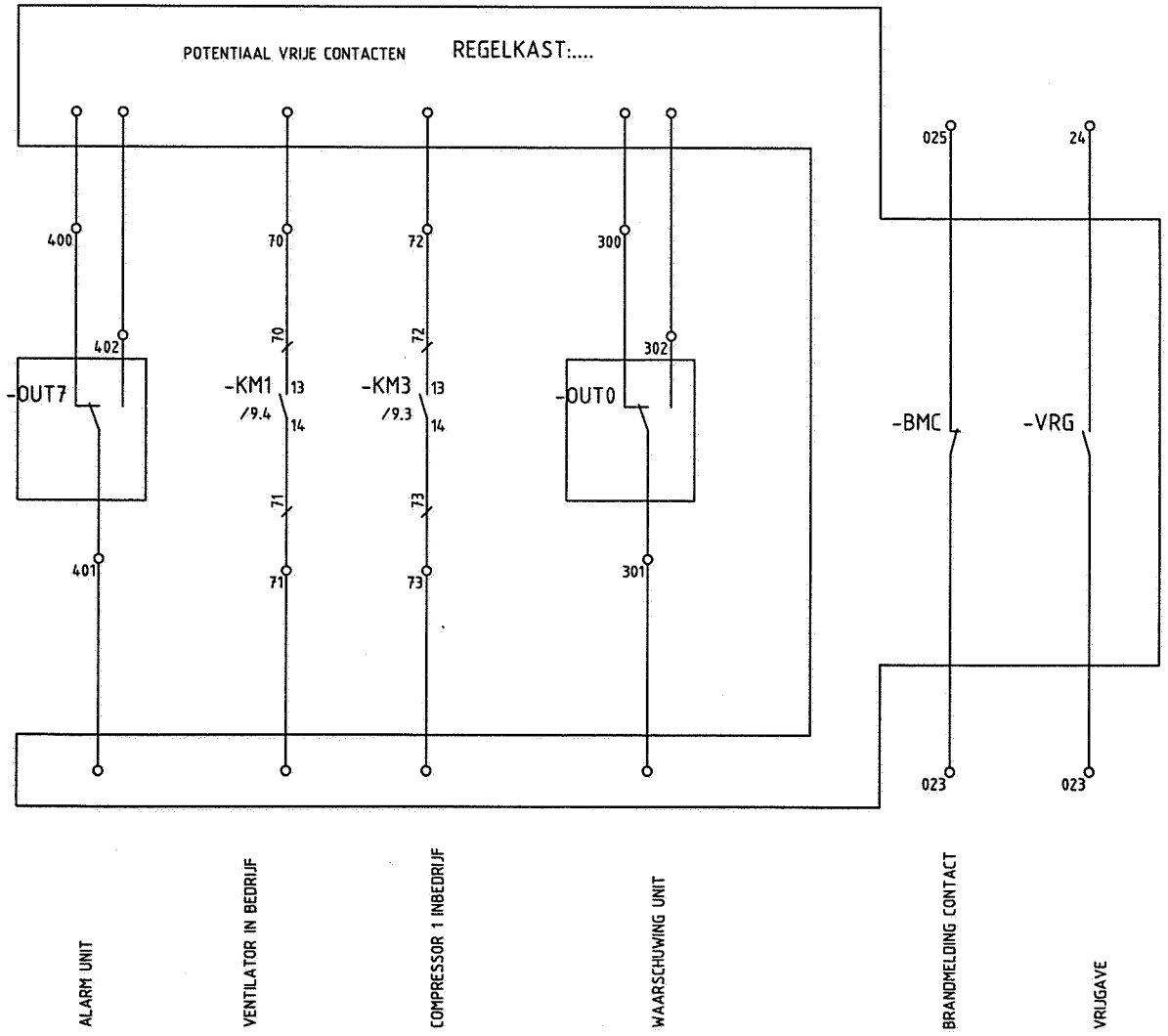


| | | | | | | | | | | | | | |
|---|---|---|---|---|---|---|---|---|---|---|---|---|---|
| c | | | | Datum | 06.04.2000 | HIROSS S.p.A. | | Naam elektrisch schema | Code | 3 | 400 Vac | 50 Hz | |
| b | | | | Handtekening | | | | BS0106ER7A | 320482 | | | | ALARM DOORMELDINGEN |
| a | | | | Contr. | G.G. | | | | | TYPE: | | | 2 ELEKTRISCH SCHEMA |
| | Wijziging | Datum | Datum | Voorsch. | EN60204-1 | Vervangen voor: | Vervangen door: | Oorsprong: | | HIFLEX 6GUA (10KW KOELVERMOGEN) | File: 320482 | Blad 15 van 21 | Vervolg |

Kastindeling

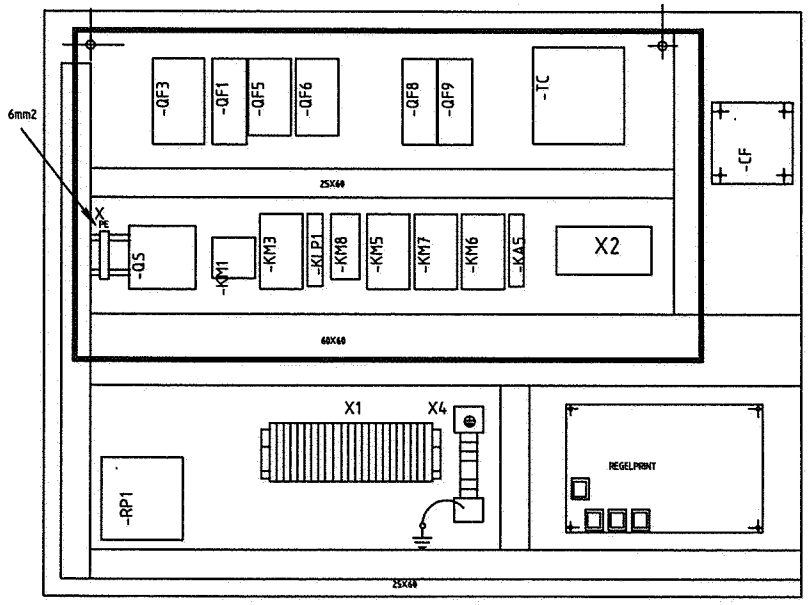


X4
6x2,5mm2
2X6mm2

KLEMMENSTROOK AARDE
MERLIN GERIN

Aansluitblok:

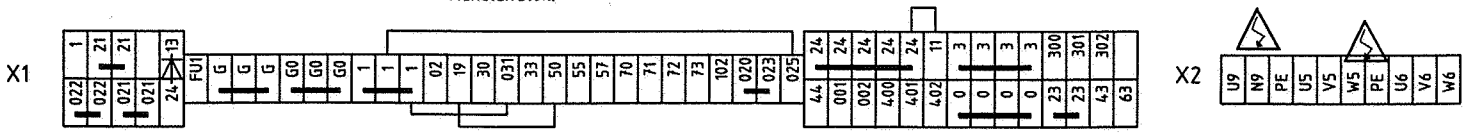


| | | | | | | | | | | | | | | | | | |
|---|---|---|---|---|---|---|---|---|---|---|---|---|---|---|---|---|---|
| c | | | | Datum | 06.04.2000 | HIROSS S.p.A. | | Naam elektrisch schema | Code | 3 | 400 Vac | 50 Hz | | | |
| b | | | | Handtek. | Jng | | | BS0106ER7A | 320482 | | | | | | Kastindeling |
| a | | | | Contr. | G.G. | | | | | TYPE: | | | | | 3 Kastindeling |
| | Wijziging | Datum | Datum | Voorsch. | EN60204-1 | Vervangen voor: | Vervangen door: | Oorsprong: | | HIFLEX 6GUA (10KW KOELVERMOGEN) | File: | 320482 | Blad 16 | van 21 | Vervolg 17 |

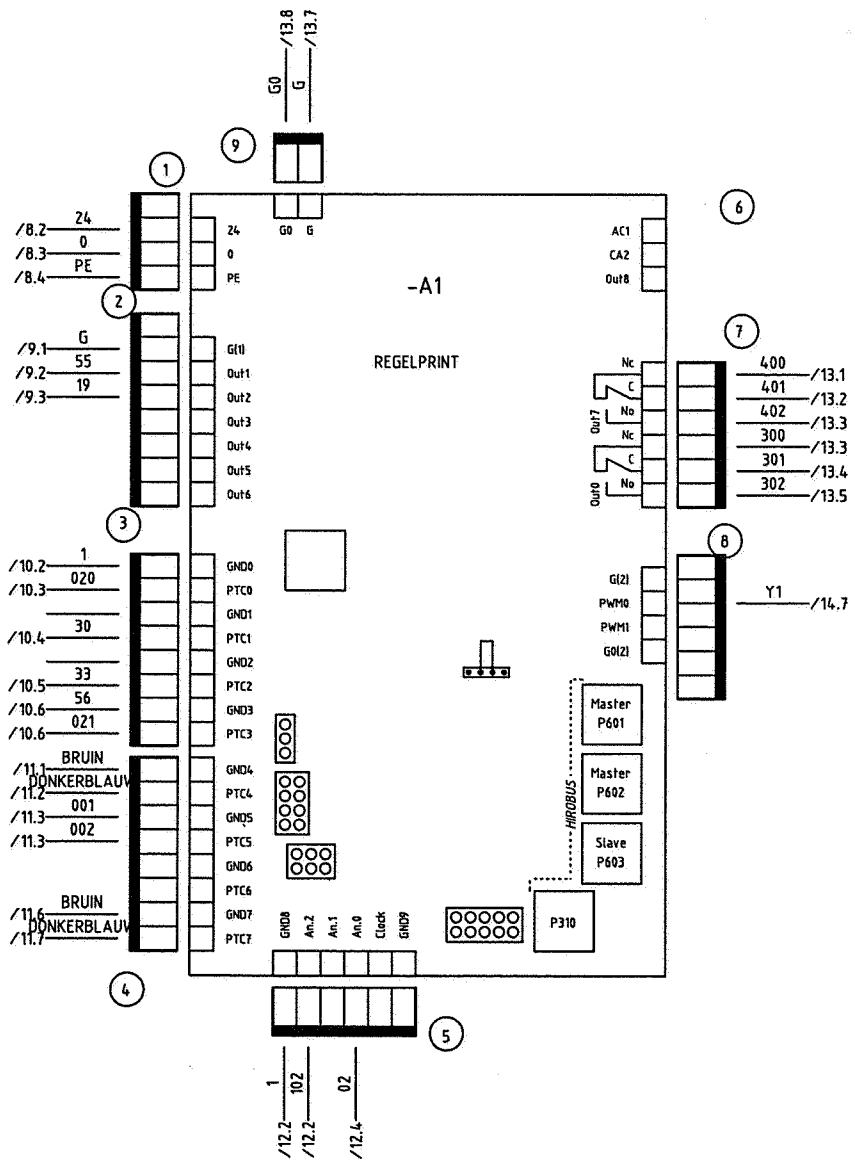


| | | | | | | | | | | | |
|---|---|---|---|---|---|---|---|---|---|---|---|
| c | | | | Datum | 06.04.2000 | HIROSS S.p.A. | Naam elektrisch schema | Code | 3 | 400 Vac 50 Hz | |
| b | | | | Handtekening | | | BS0106ER7A | 320482 | | | REGELPRINT |
| a | | | | Contr. | G.G. | | | | TYPE: | | 3 Kastindeling |
| | Wijziging | Datum | Datum | Voorsch. | EN60204-1 | Vervangen voor: | Vervangen door: | Oorsprong: | HIFLEX 6GUA (10KW KOELVERMOGEN) | File: 320482 | Blad 17 van 21 Vervolg 18 |

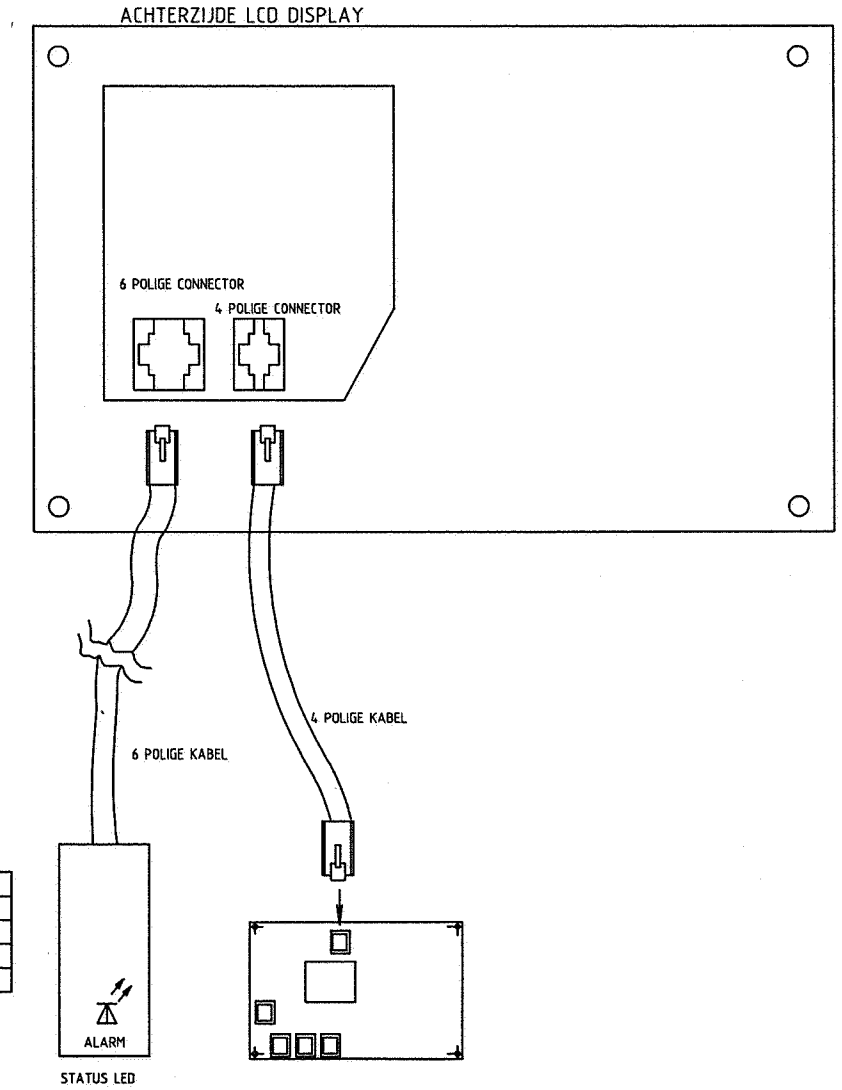


STATUS LED

| KLEUR | BETEKENIS |
|---|---|
| GEEL KNIPPEREN | SPANNING OP DE UNIT |
| GROEN KNIPPEREN | UNIT IN STAND-BY |
| GROEN | UNIT IN WERKING |
| ROOD | ALARM/WAARSCHUWING |

| | | | | | | | | | |
|---|---|---|---|---|---|---|---|---|---|
| c | | | | Datum | 06.04.2000 | HIROSS S.p.A. | Naam elektrisch schema | Code | 3 400 Vac 50 Hz |
| b | | | | Handtekening | | | BS0106ER7A | 320482 | ACHTERZIJDE LCD DISPLAY |
| a | | | | Contr. | G.G. | | | | 3 Kastindeling |
| | Wijziging | Datum | Datum | Voorschrift | EN60204-1 | Vervangen voor: / Vervangen door: / Oorsprong: | | TYPE: HIFLEX 6GUA (10KW KOELVERMOGEN) | File: 320482 Blad 18 van 21 Vervolg |

| | AANTAL | ARTIKELCODE | OMSCHRIJVING | TECHNISCHE GEGEVENS | Catalogusnr. | IDENTIFICATIE | REF. | FABRIKANT | Code |
|---|---|---|---|---|---|---|---|---|---|
| A | 1 | 115 131.06+F6,3F | ZEKERING HULPSYSTEMEN 24V | M4/8.SF GRIGIO | 115 131.06 | -FU1 | /7.4 | ENTRELEC | 255716 |
| | 1 | 115 185.05+D | DIODE | 115 185.05+D | 115 185.05 | -D1 | /14.8 | ENTRELEC | 255262 |
| | 1 | 149-694 1K | WEERSTAND | 149-694 1K | 149-694 | -R5 | /10.6 | RS | 255211 |
| | 1 | 149-723 1,8K | WEERSTAND | 149-723 | 149-723 | -R4 | /10.6 | RS | 255215 |
| | 1 | 149-739 2,2K | WEERSTAND | 149-739 | 149-739 | -2,2kΩ | /6.5 | RS | 255993 |
| B | 1 | 201-203+AUX 20 | AUTOM. SCHAKELAAR VENTILATOR | 0,4-0,63A | Mbs25 0,4-0,63A | -QF5 | /5.6 | AEG | 256110 |
| | 1 | 201-206+AUS 20 | AUTOM. SCHAKELAAR VENTILATOR | 1,6-2,5A | Mbs25 1,6-2,5A | -QF6 | /5.7 | AEG | 256113 |
| | 2 | 293-131 | AUTOM. SCHAKELAAR VENTILATOR | 2NA | HS9.20 | -QF5 | /5.6 | AEG | 256095 |
| | | | AUTOM. SCHAKELAAR VENTILATOR | 2NA | HS9.20 | -QF6 | /5.7 | AEG | 256095 |
| | 2 | 831-820-676 | AUTOM. UITSCHAKELAAR TRANSFORMATOR | 6A 6KA | E82 C 6 | -QF8 | /7.1 | AEG | 255048 |
| | | | AUTOM. SCHAKELAAR CONDENSOR | 6A 6KA | E82 C 6 | -QF9 | /5.5 | AEG | 255048 |
| C | 1 | 831-820-678 | AUTOM. SCHAKELAAR VENTILATOR | 10A 6KA | E82 C 10 | -QF1 | /6.3 | AEG | 255067 |
| | 1 | 831-830-678+AUS | AUTOM SCHAKELAAR COMPRESSOR | 10A 6KA | E83 C10 | -QF3 | /5.4 | AEG | 255073 |
| | 1 | 910-302-003-55 | MAGNEETSCHAKELAAR VENTILATOR 1 | 24V AC, 1NA | LS07.10 | -KM1 | /9.4 | AEG | 256006 |
| | 1 | 910-302-510-55+1NO | MAGNEETSCHAKELAAR COMPRESSOR | 24V AC 50-60, 1NC+1NO | LS7.11 | -KM3 | /9.3 | AEG | 256038 |
| | 2 | 910-302-630-55 | MAGNEETSCHAKELAAR LAAG TOEREN | 24V AC, 1NC | LS4.01 | -KM5 | /7.7 | AEG | 256032 |
| | | | MAGNEETSCHAKELAAR HOOG TOEREN | 24V AC, 1NC | LS4.01 | -KM6 | /7.8 | AEG | 256032 |
| D | 1 | 910-302-630-55+1NO | MAGNEETSCHAKELAAR HOOG TOEREN | 24V AC, 1NA+1NC | LS4.01 | -KM7 | /7.7 | AEG | 256032 |
| | 1 | 19501 | HOOFDSCHAKELAAR | 19501 | 19501 | -QS | /5.2 | TECHNOELECTRIC | 256994 |
| | 1 | 19535-100 | HOOFDSCHAKELAAR | 19535-100 | 19535-100 | -QS | /5.2 | TECHNOELECTRIC | 255494 |
| | 1 | 183139 | ELEKTROMAGNETISCHE KOUDEMIDDELKLEP | ETV 1078/4S 1/2" D.12mm | ETV 1078/4S | -YV3 | /9.3 | CASTEL | 183139 |
| | 8 | 255809 | CONNECTOR/FASTON | 255809 | 255809 | -XCON1 | /17.3 | ZETRONIC | 255809 |
| | | | CONNECTOR/FASTON | 255809 | 255809 | -XCON2 | /17.3 | ZETRONIC | 255809 |
| | | | CONNECTOR/FASTON | 255809 | 255809 | -XCON3 | /17.3 | ZETRONIC | 255809 |
| E | | | CONNECTOR/FASTON | 255809 | 255809 | -XCON4 | /17.3 | ZETRONIC | 255809 |
| | | | CONNECTOR/FASTON | 255809 | 255809 | -XCON5 | /17.4 | ZETRONIC | 255809 |
| | | | CONNECTOR/FASTON | 255809 | 255809 | -XCON7 | /17.5 | ZETRONIC | 255809 |
| | | | CONNECTOR/FASTON | 255809 | 255809 | -XCON8 | /17.5 | ZETRONIC | 255809 |
| | | | CONNECTOR/FASTON | 255809 | 255809 | -XCON9 | /17.3 | ZETRONIC | 255809 |
| F | 2 | 275157 | RUIMTETEMPERATUURSENSOR | FTW | 171416 | -RT1 | /11.6 | INEL | 275157 |
| | | | BUITENTEMPERATUUR SENSOR | FTW | 171416 | -RT3 | /11.3 | INEL | 275157 |
| | 1 | 275184 | LUCHTSTROMINGSSENSOR | SN7P4Y2003 | SN7P4Y2003 | -PTC | /12.4 | MICROTECH | 275184 |
| | 1 | 275213 | INBLAASTEMPERATUUR SENSOR | SN650359 | SN650359 | -RT2 | /11.1 | MICROTECH | 275213 |
| | 1 | 275297 | REGELPRINT | 275297 | | -A1 | /17.3 | HIROSS | 275297 |

| | | | | | | | |
|---|---|---|---|---|---|---|---|
| c | | | Datum | 06.04.2000 | HIROSS S.p.A. | Naam elektrisch schema | Code |
| b | | | Handtekening | | | BS0106ER7A | 320482 |
| a | | | Contr. | G.G. | | | |
| Wijziging | Datum | Datum | Voorschr. | EN60204-1 | Vervangen voor: / Vervangen door: / Oorsprong: | | |

3 400 Vac 50 Hz

TYPE: HIFLEX 6GUA (10KW KOELVERMOGEN) File: 320482

ONDERDELENLIJST

4 ONDERDELENLIJST Blad 20 van 21 Vervolg 21