442 V 452 VE	standard
	high ambient
	low noise

LASTVERTEILUNG **(kg - Betriebsgewichte)**

442 V / 452 VE

	G1	G2	G3
STD	286	308	462
LN	315	339	509
HA	294	317	475
	M1	**M2**	**M3**
STD	484	506	484
LN	533	557	533
HA	498	520	498
	D1	**D2**	**D3**
STD	495	451	495
LN	545	497	545
HA	509	464	509

Lennox empfiehlt die oben beschriebene Lastverteilung.Um eine Belastung des Punktes M zu vermeiden, kann das Gerät nur an den Punkten Gi und Di gestützt werden. In diesem Fall sind die neuen Werte für G'i und D'i: **G'i = Gi + Mi/2 D'i = Di + Mi/2**

Abstände

OBJEKTE ODER HINDERNISSE ÜBER DER MASCHINE SIND NICHT ZULÄSSIG

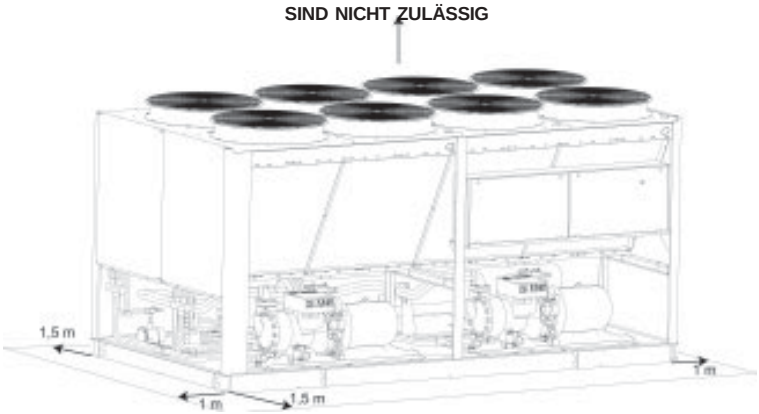

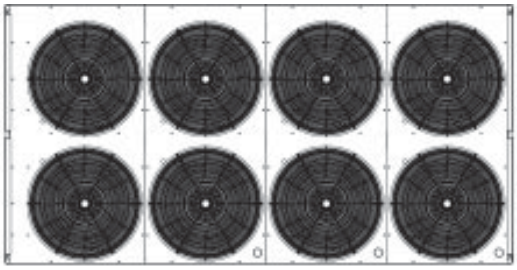

ABMESSUNGEN

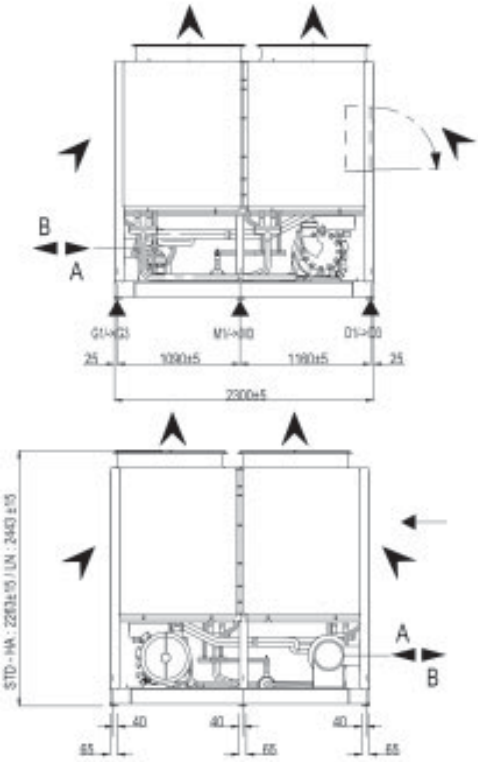

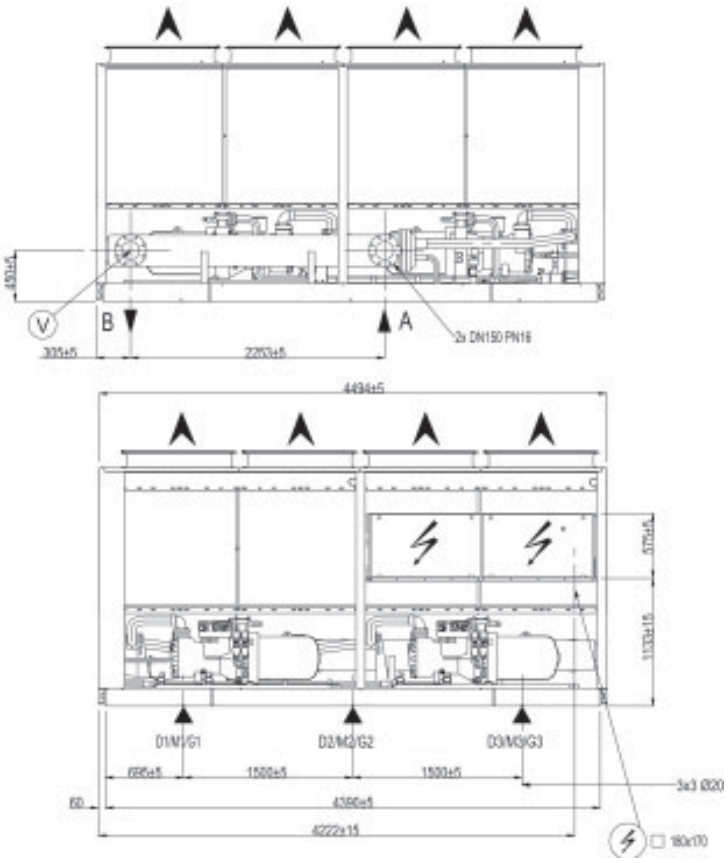

Ⓥ : Ablauf