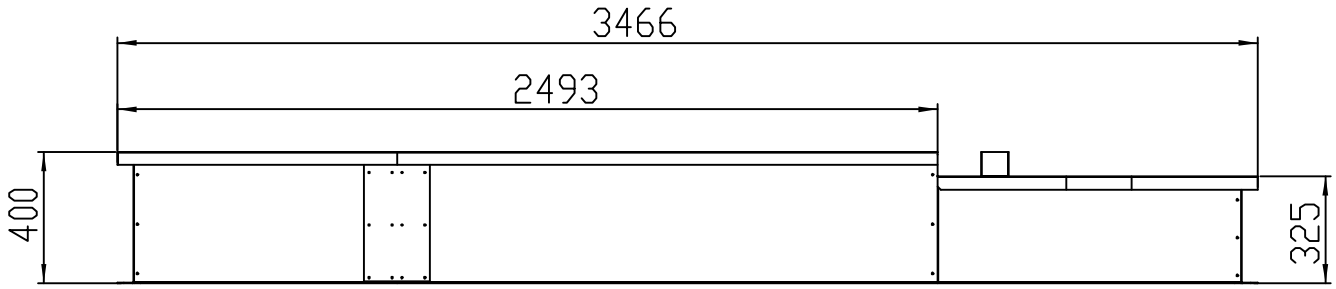

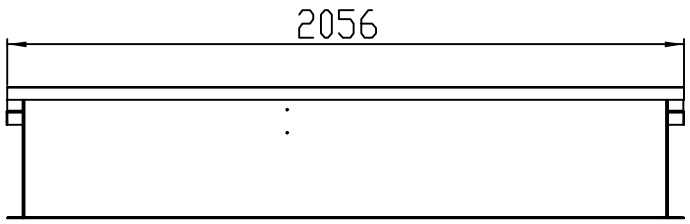

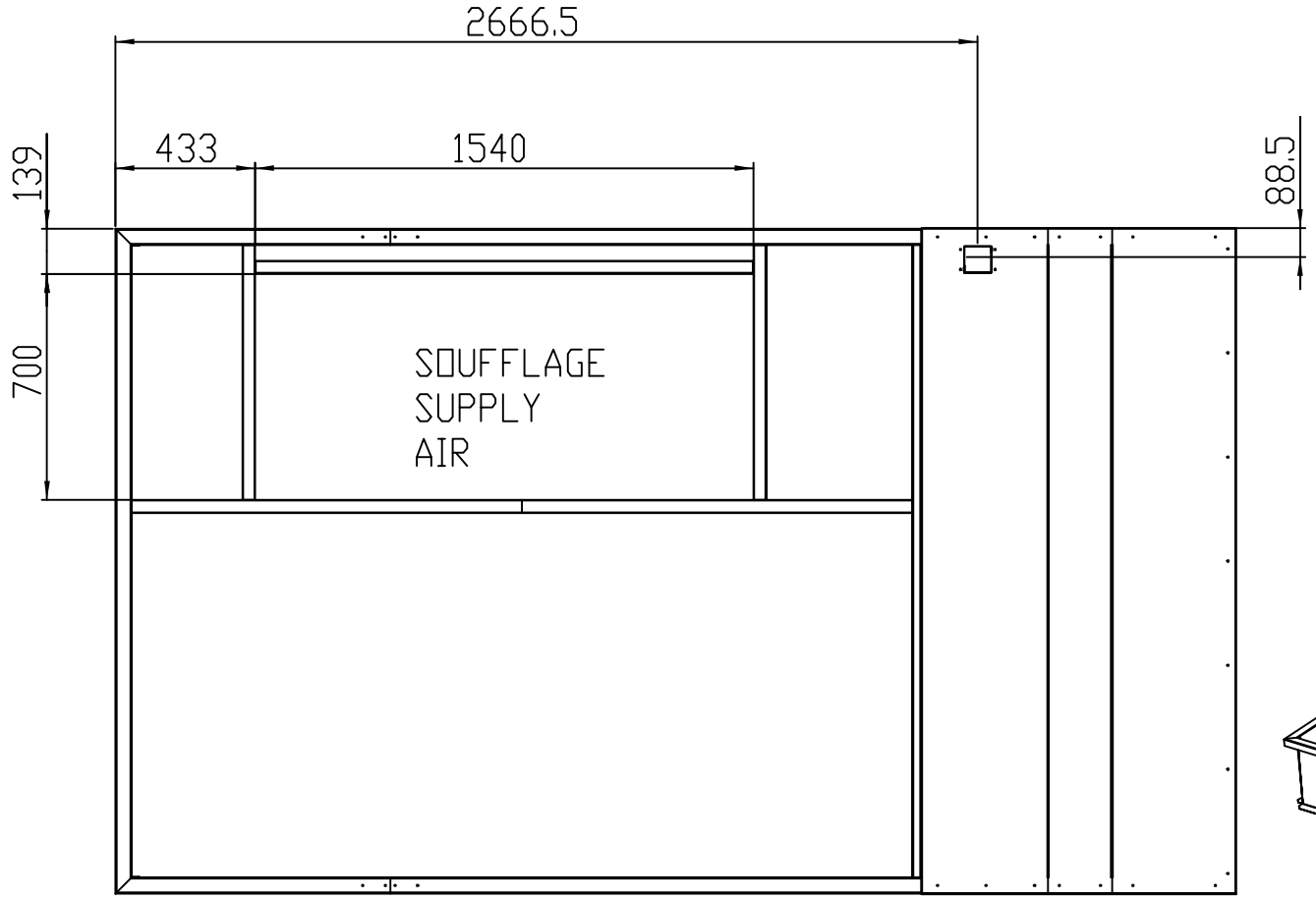

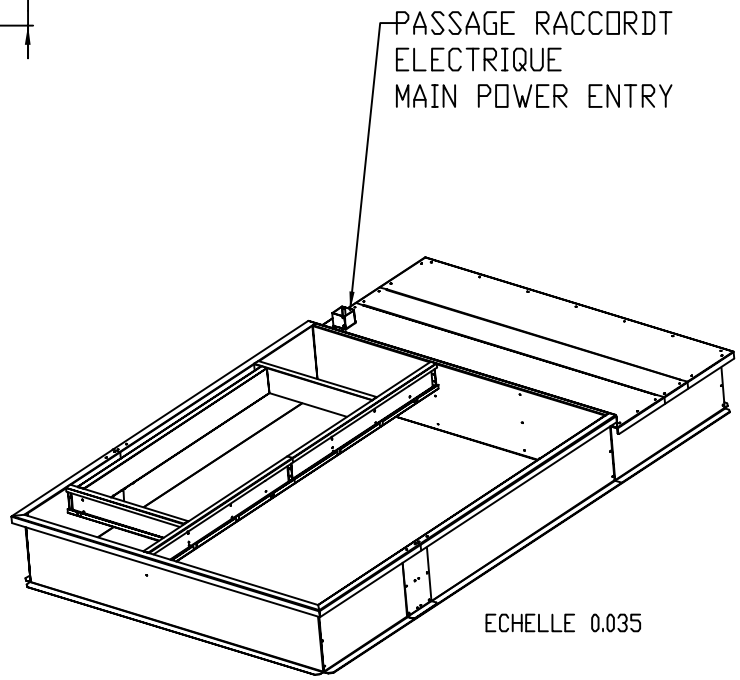

COSTIERE KIT-G-BOX		COSTIERE									
TOLERANCE PLIAGE 1/1000 DU FORMAT	LONGERONS ET TRAVERSE SECTIONNES	YB	30/10/06	3FG10001		NON			Poids : 110.82 Kg	feuille : 1 / 3	ACG10001	A
TOLERANCE 1/1000 DU DEBIT DIMENSIONS TOLERANCE 1/100 OVER ALL DIMENSION	Modification	Nom	Date	Code	Matiére	Peinture	Qté de chiffrage	Echelle : 0.060	Date : 31-May-06	Dessinateur : YB-HB	