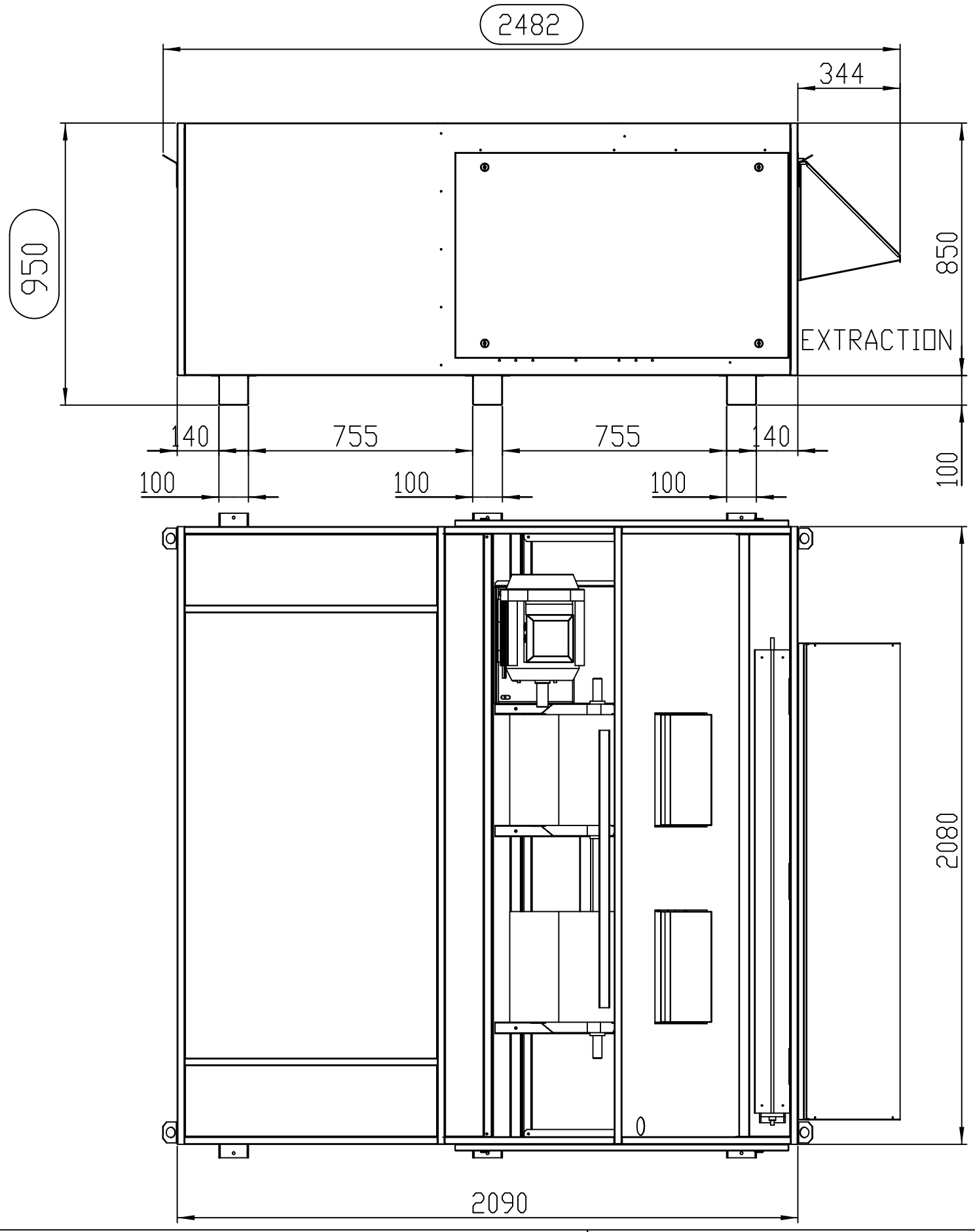

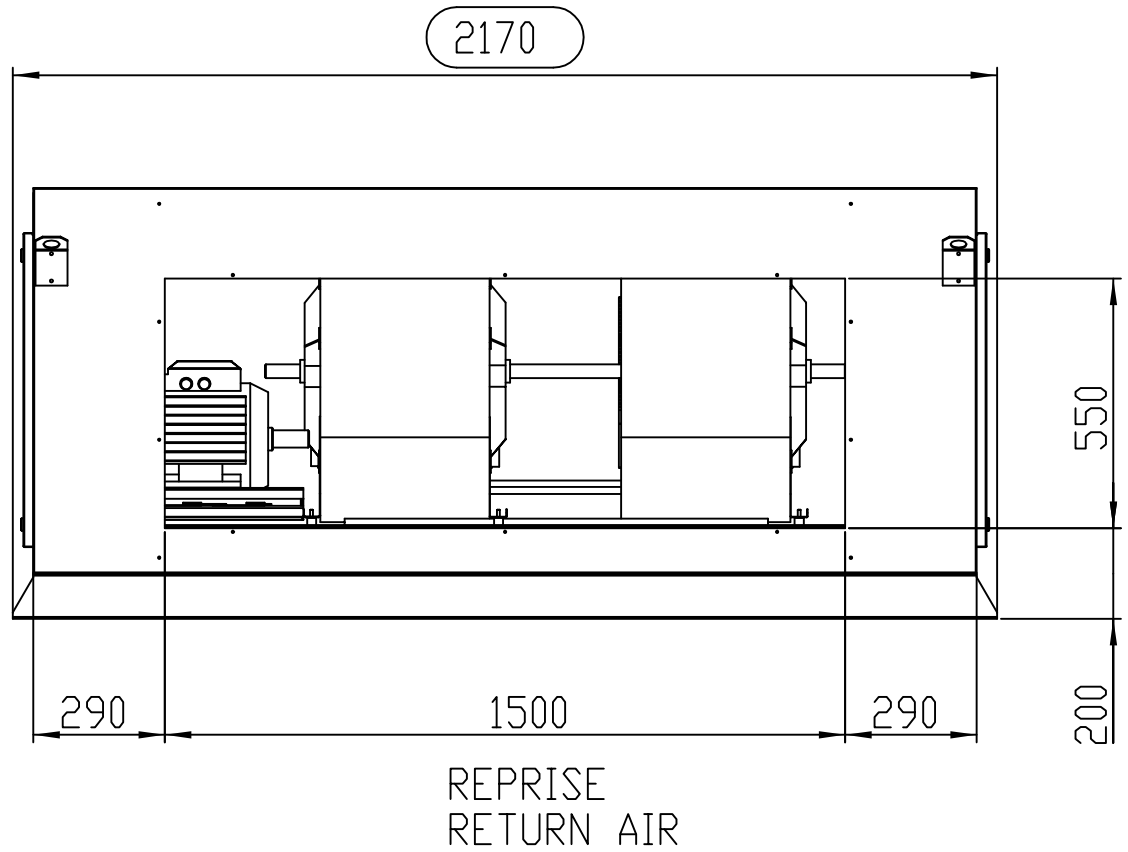

BALTIC E-BOX AVEC OU SANS APPOINT			CAISSON EXTRACTION					LENNOX "Usine De Longvic" Rue Lavoisier B.P 60 21602 Longvic cedex Tel : 03-80-77-41-41 / Fax : 03-80-66-66-35				
TOLERANCE PLIAGE 1/1000 DU FORMAT BENDING TOLERANCE 1/1000 FORMAT	MODIFICATION HAUTEUR ET LONGUEUR DES SUPPORTS	HB	29/05/08						Poids : 326.34 Kg	feuille : 1 / 8	ACE60000	B
TOLERANCE DEBIT TUBE 1/100 DU DEBIT DIMENSIONS TOLERANCE 1/100 OVER ALL DIMENSION	Modification	Nom	Date	Code	Matiére	Peinture	Qté de chiffrage	Echelle : 0.060	Date : 08-Mar-04	Dessinateur : HB		