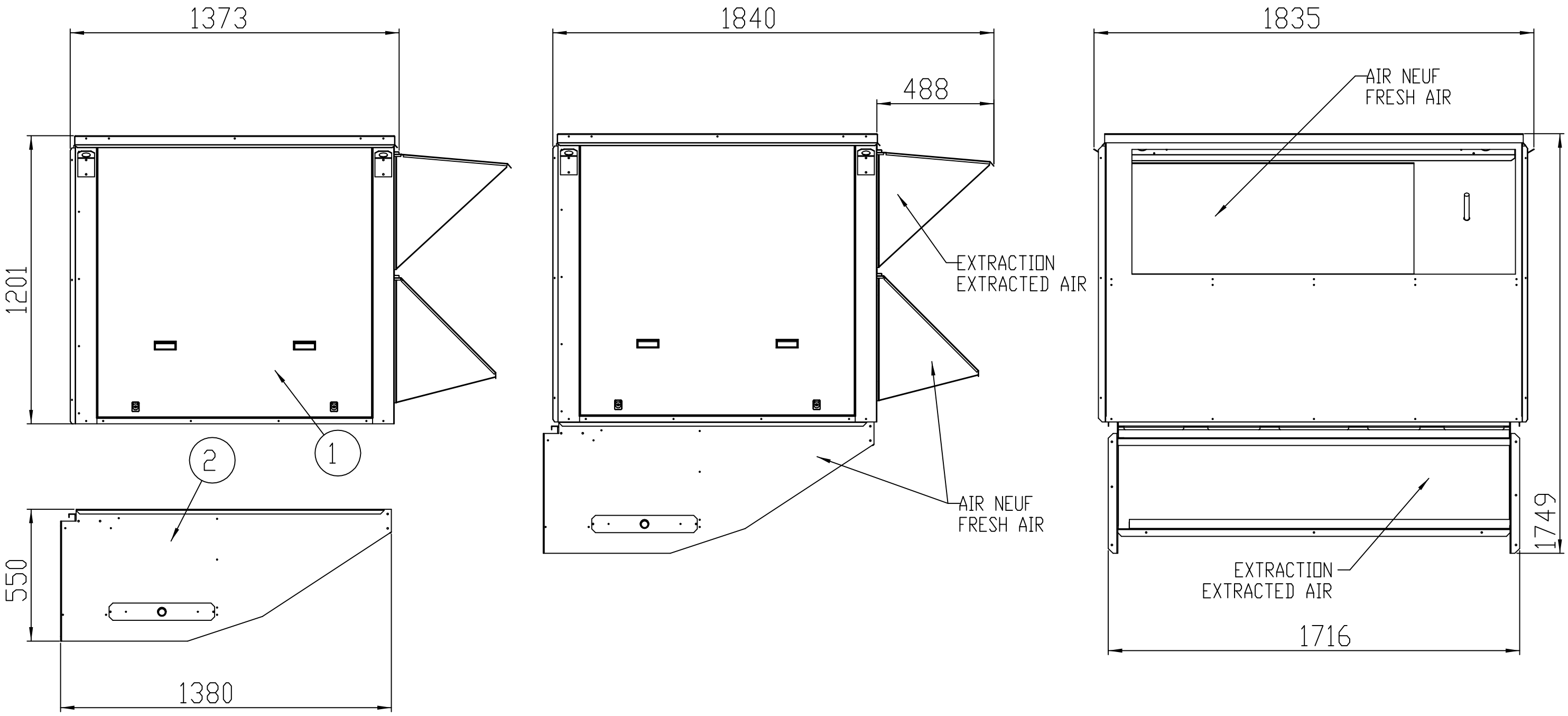

1 & 2 Livraison en deux parties + casquettes extraction et air neuf fermées
Part 1 & 2 are shipped dissassemblied + fresh air & extracted air hood closed

BALTIC 60-70		MODULE RECUP						LENNOX® 'Usine De Longvic' Rue Lavoisier B.P 60 21602 Longvic cedex Tel : 03-80-77-41-41 / Fax : 03-80-66-66-35			
TOLERANCE PLIAGE 1/1000 DU FORMAT						NON			Poids : 274.69 Kg	feuille : 2 / 2	ACE30000
TOLERANCE DEBIT TUBE 1/100 DU DEBIT	Modification	Nom	Date	Code	Matiére	Peinture	Qté de chiffrage	Echelle : 0.060	Date : 25-Mar-04	Dessinateur : HB	