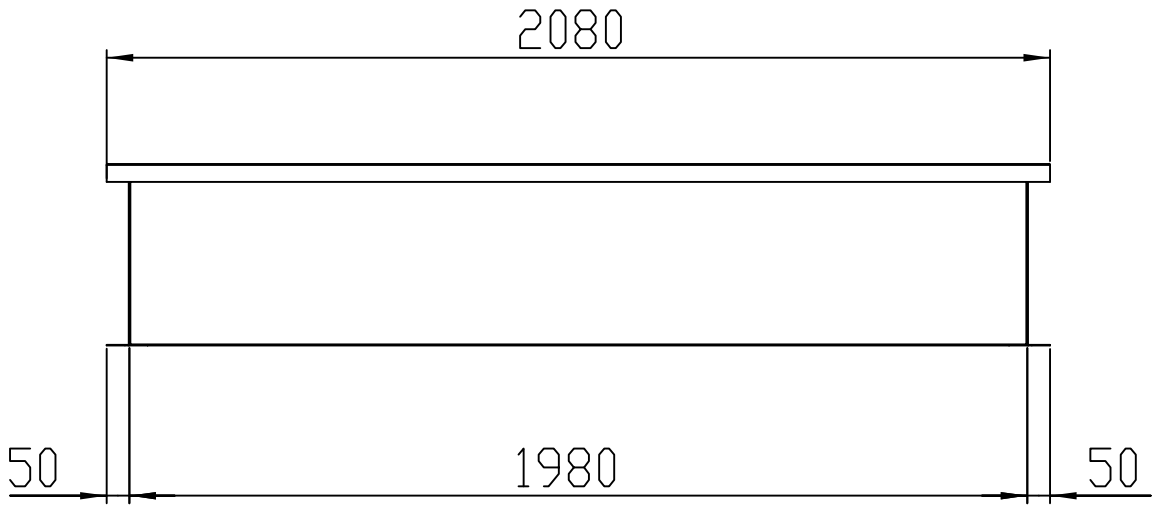

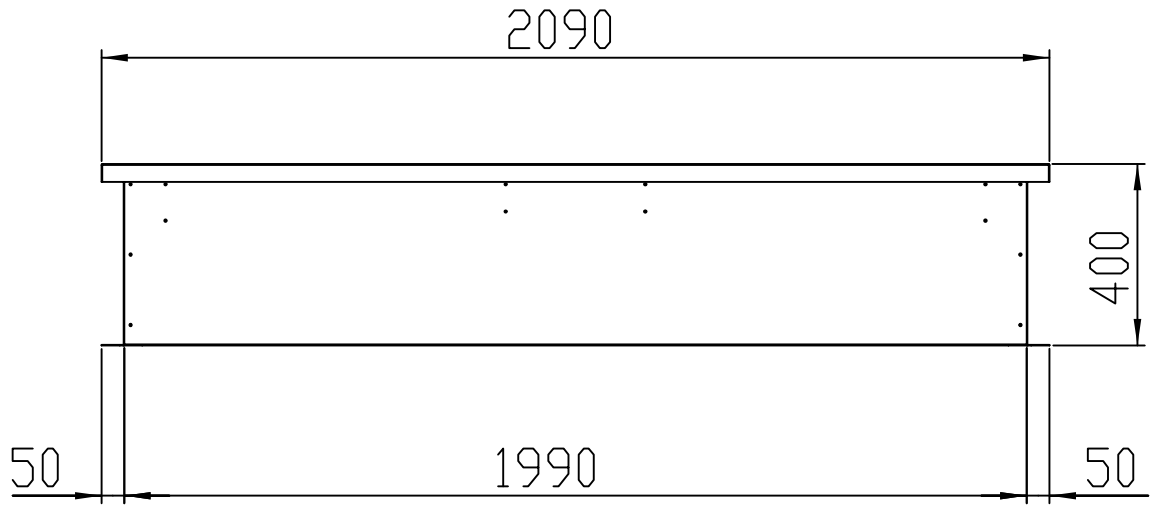

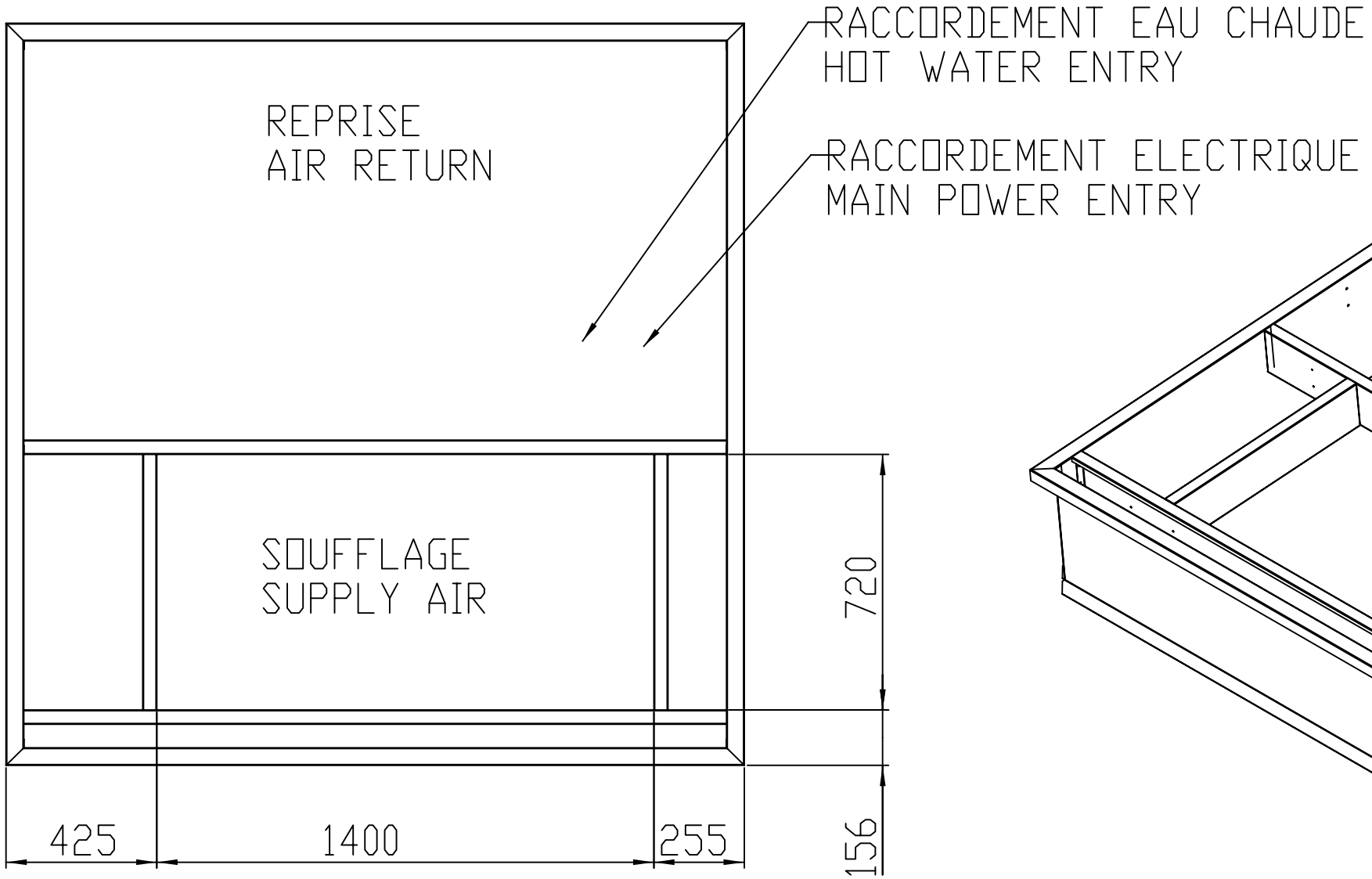

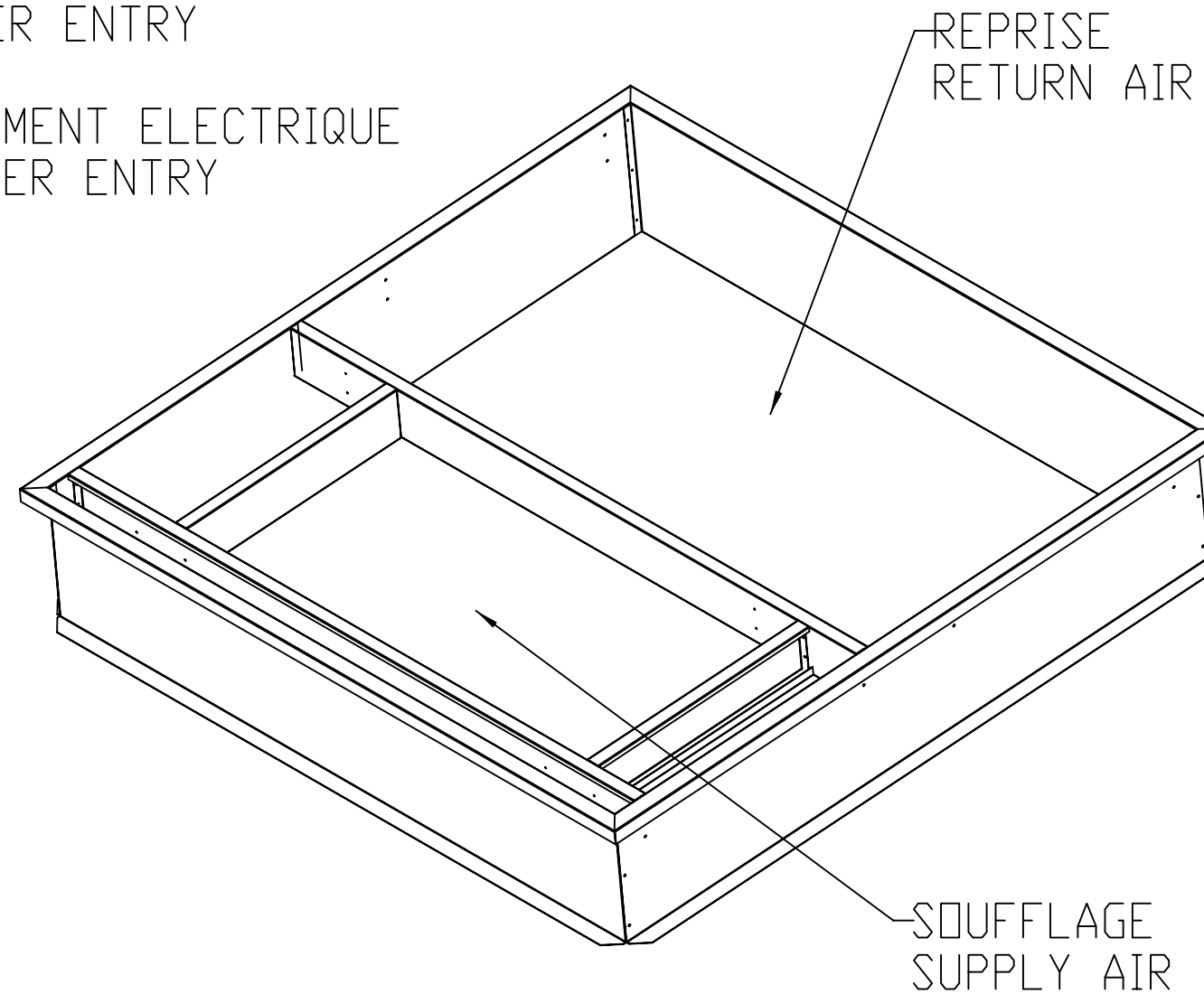

COSTIERE DEMONTABLE	E- BOX AVEC OU SANS APPOINT	LENNOX® "Usine De Longvic" Rue Lavoisier B.P 60 21602 Longvic cedex Tel : 03-80-77-41-41 / Fax : 03-80-66-66-35									
TOLERANCE PLIAGE 1/1000 DU FORMAT						NON			Poids : 45.11 Kg	feuille : 1 / 2	ACE10002
TOLERANCE DEBIT TUBE 1/100 DU DEBIT	Modification	Nom	Date	Code	Matiére	Peinture	Qté de chiffrage	Echelle : 0.060	Date : 11-Feb-04	Dessinateur : HB	