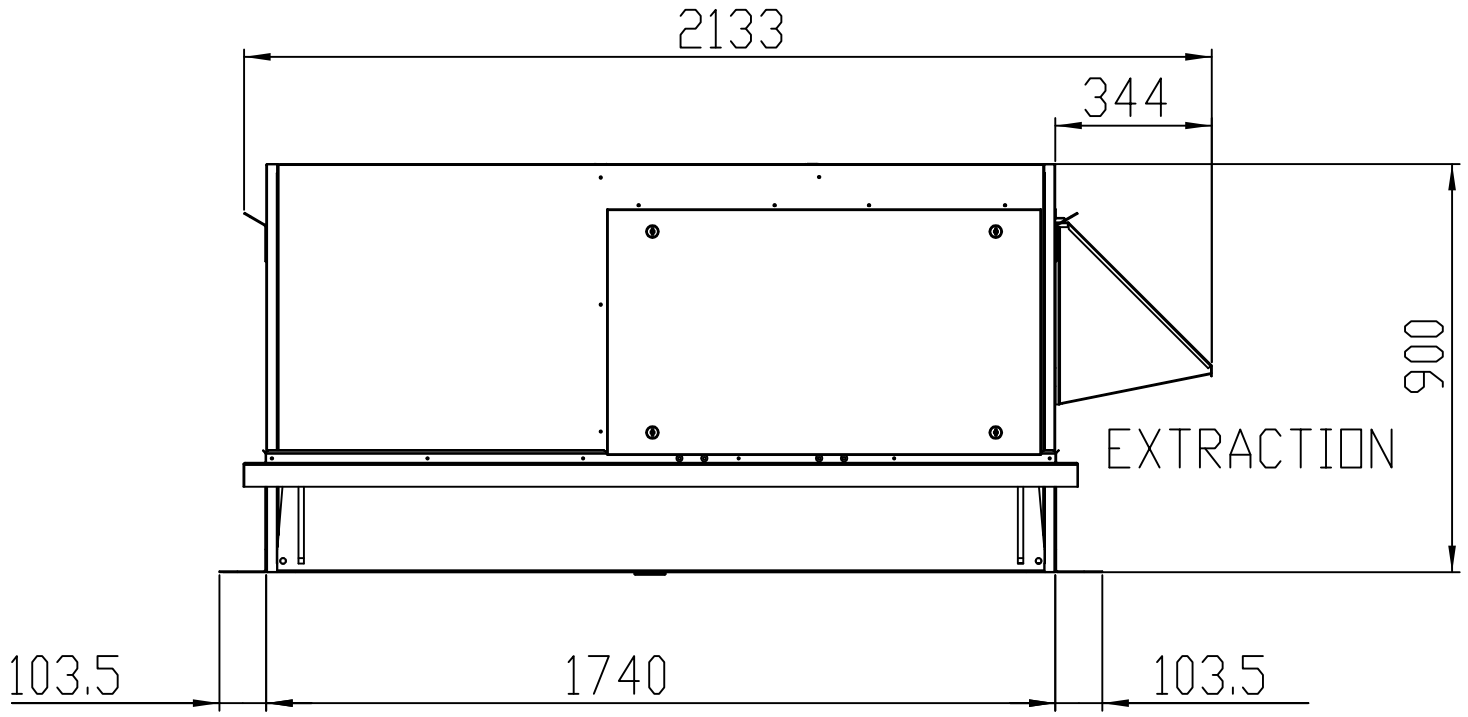

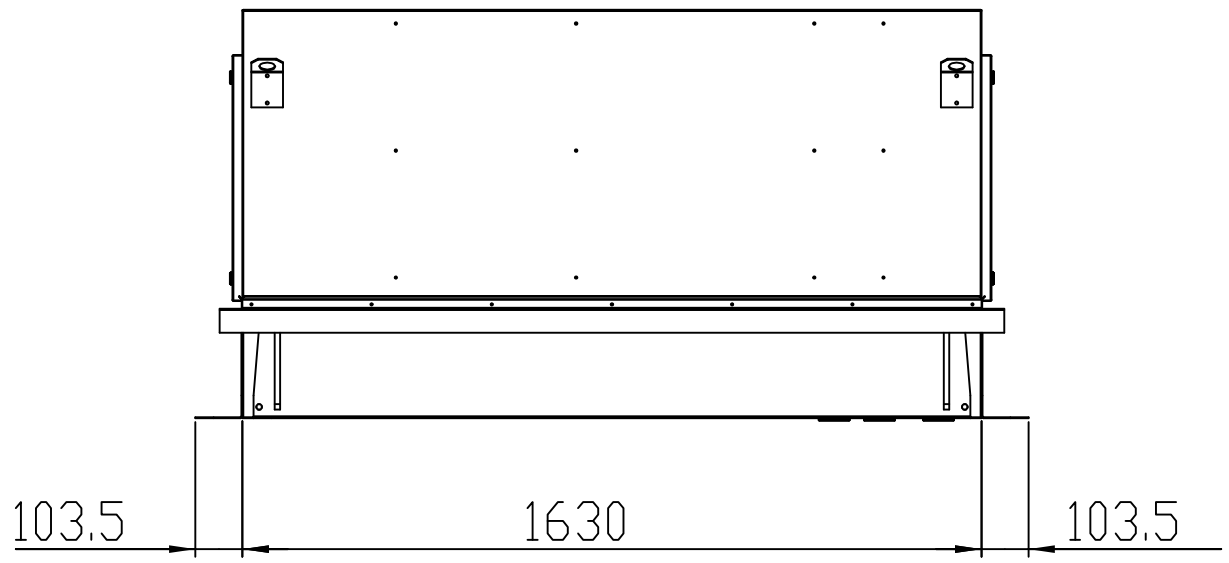

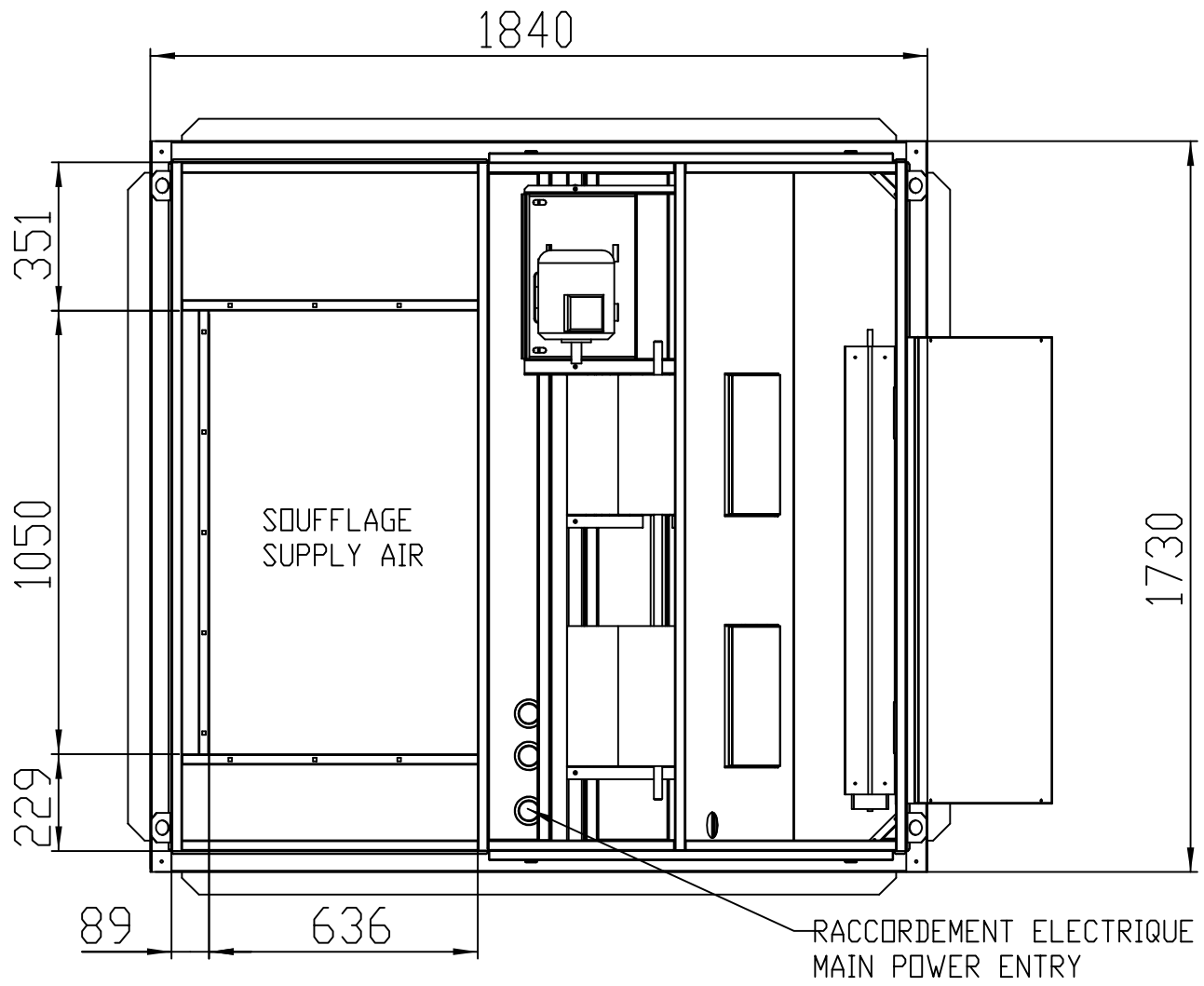

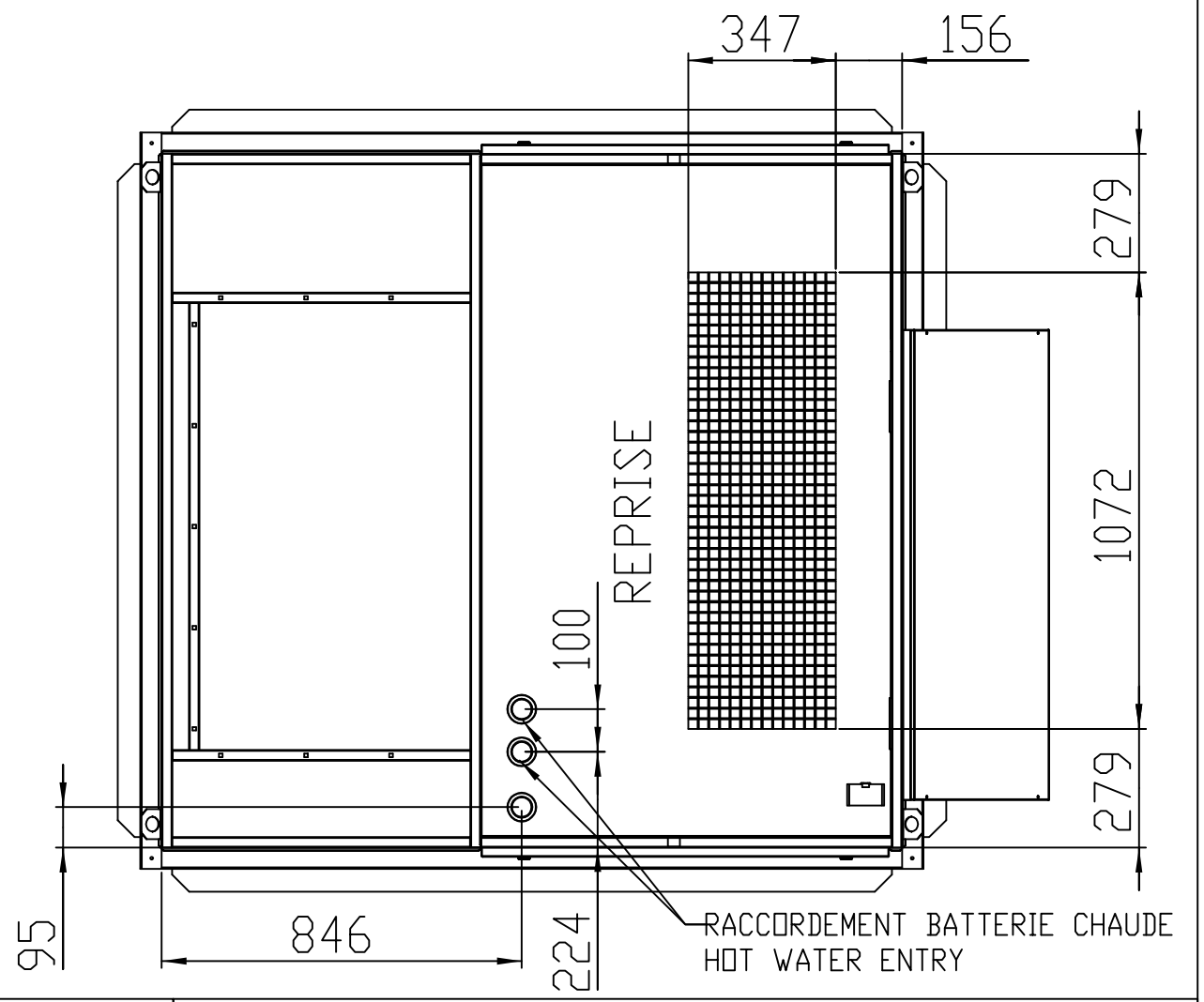

BALTIC D-BOX avec appoint	COSTIERE D'EXTRACTION							LENNOX "Usine De Longvic" Rue Lavoisier B.P 60 21602 Longvic Tel : 03-80-77-41-41 / Fax : 03-80-66-66-35			
TOLERANCE PLIAGE 1/1000 DU FORMAT TOLERANCE 1/1000 DU DEBIT DIMENSIONS TOLERANCE 1/100 OVER ALL DIMENSION	MISE A JOUR FOLIO 6	HB	02/06/05	3BD20001					Poids : 243.07 Kg	feuille : 1 / 8	ACD20001	C
	Modification	Nom	Date	Code	Matiére	Peinture	Qté de chiffrage	Echelle : 0.060	Date : 28-Aug-03	Dessinateur : HB		