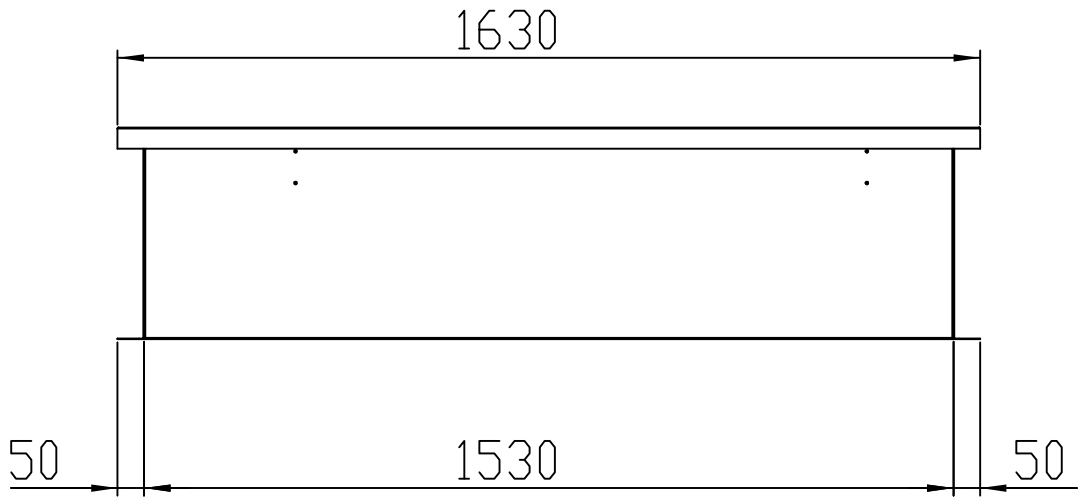

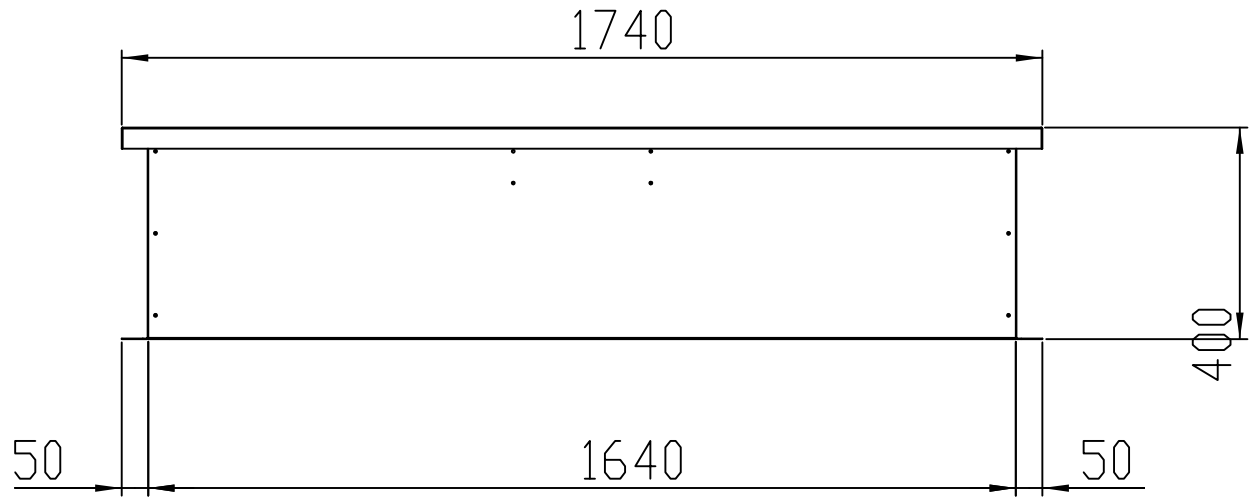

ROOF OPENING 1640 X 1530

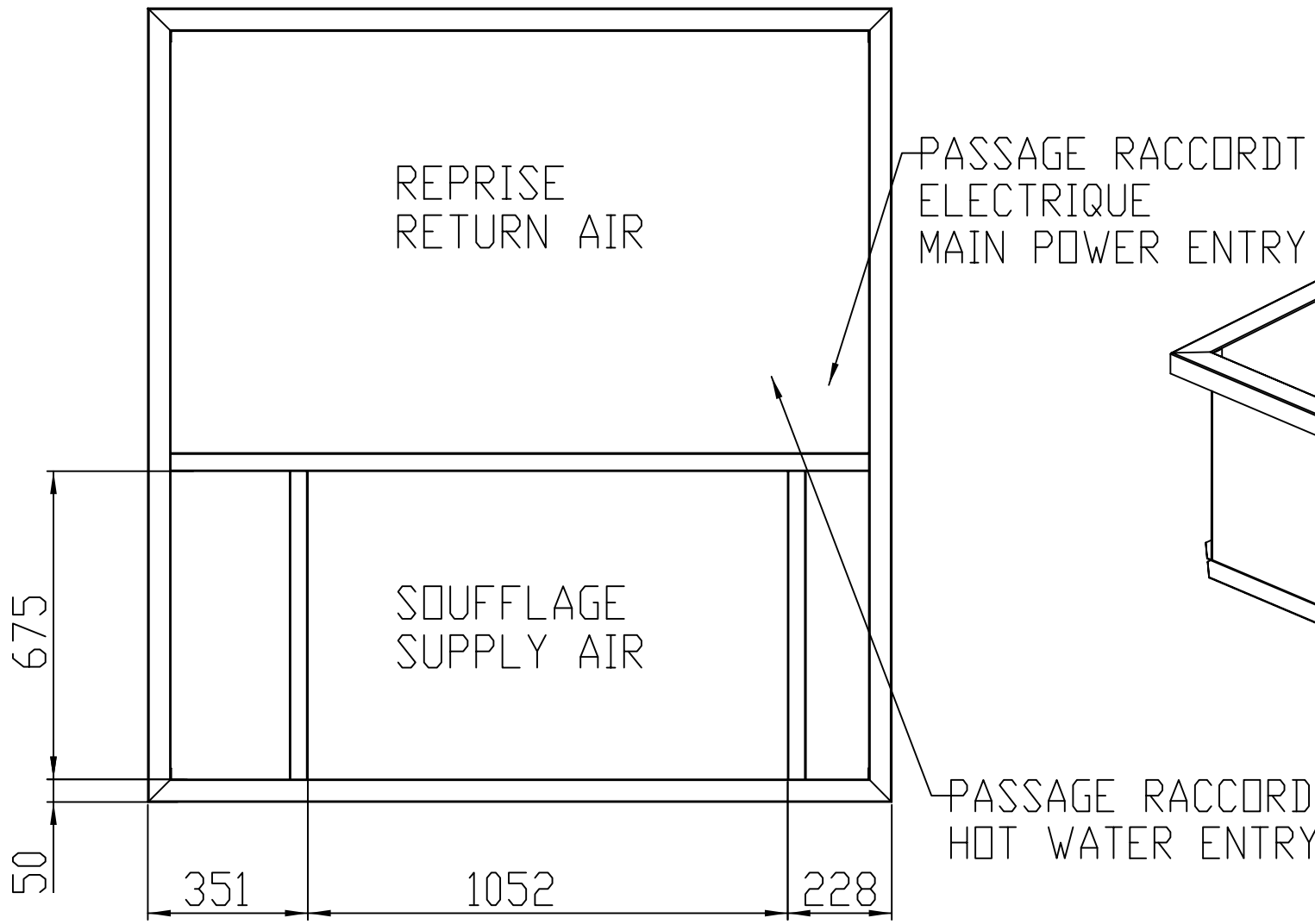

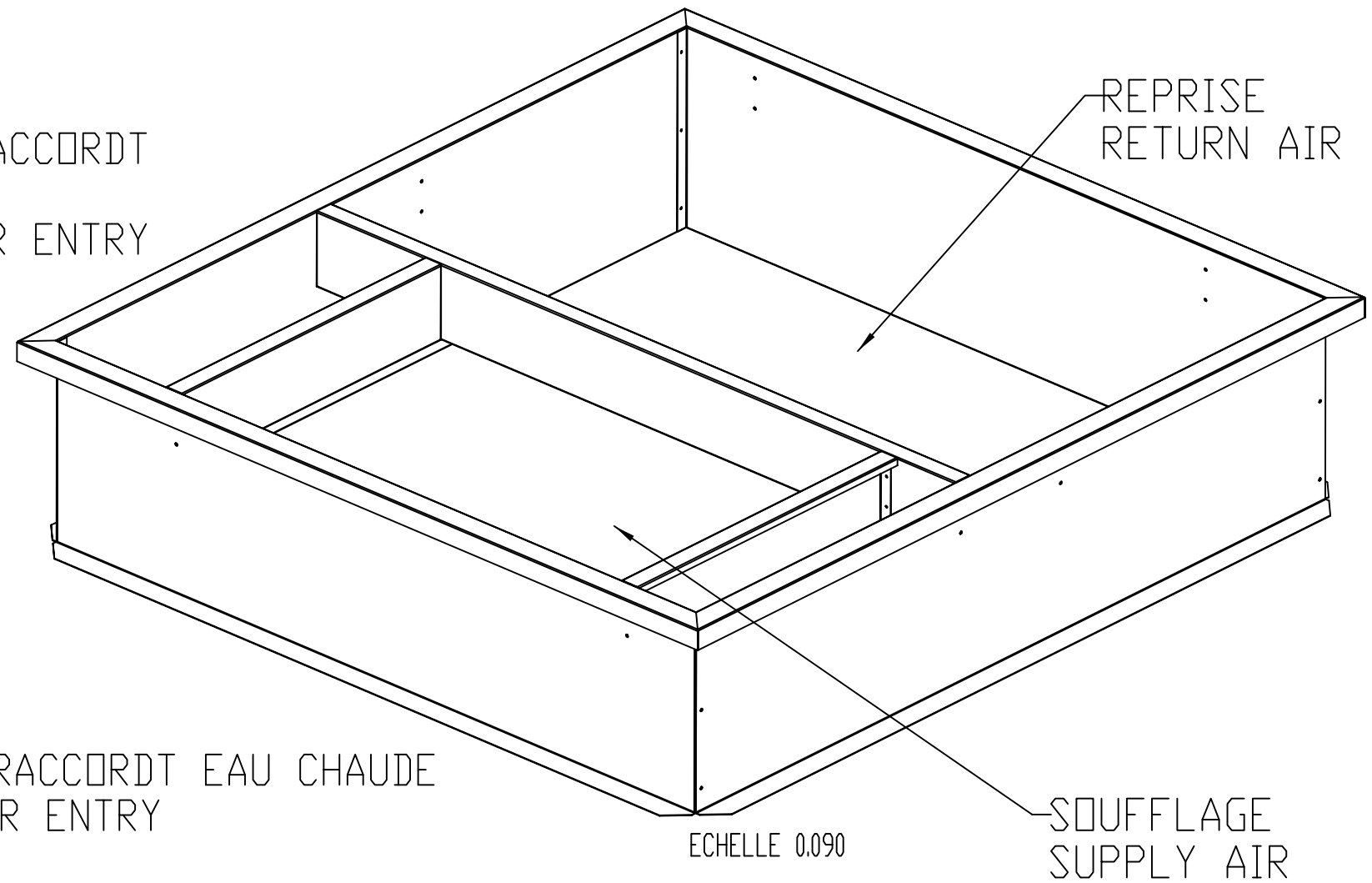

ECHELLE 0.090

COSTIERE DEMONTABLE

D-BOX

LENNOX® "Usine De Longvic" Rue Lavoisier B.P 60 21602 Longvic cedex
Tel : 03-80-77-41-41 / Fax : 03-80-66-66-35

TOLERANCE PLIAGE 1/1000 DU FORMAT	RACCORDEMENT EAU	HB	07/05/03	3BD10002					Poids : 33.17 Kg	feuille : 1 / 2	ACD10002	A
TOLERANCE DEBIT TUBE 1/100 DU DEBIT	Modification	Nom	Date	Code	Matiére	Peinture	Qté de chiffrage	Echelle : 0.070	Date : 12-Mar-03	Dessinateur : HB		