CLIMA 12

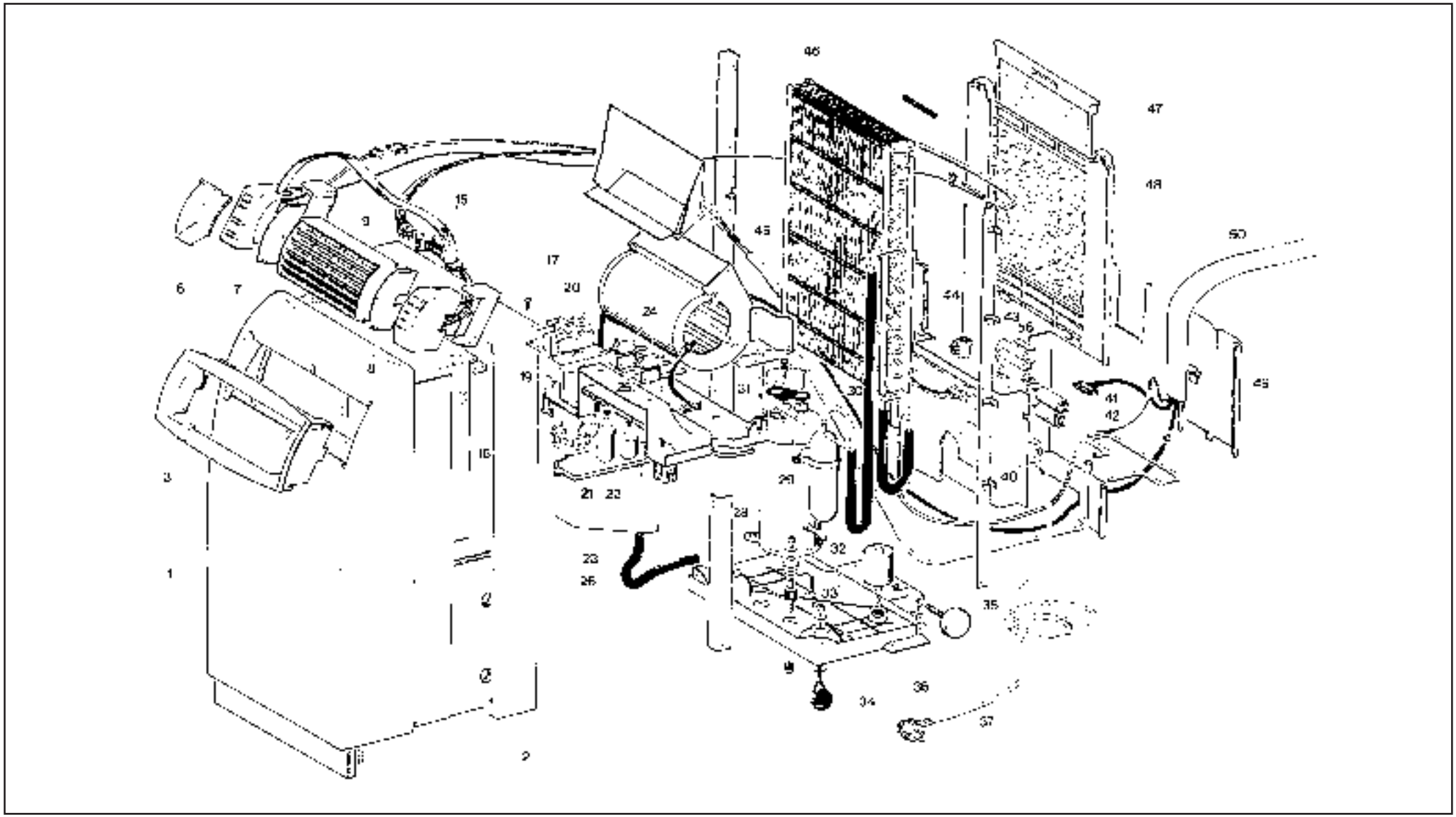

CLIMA 12 Q.C.

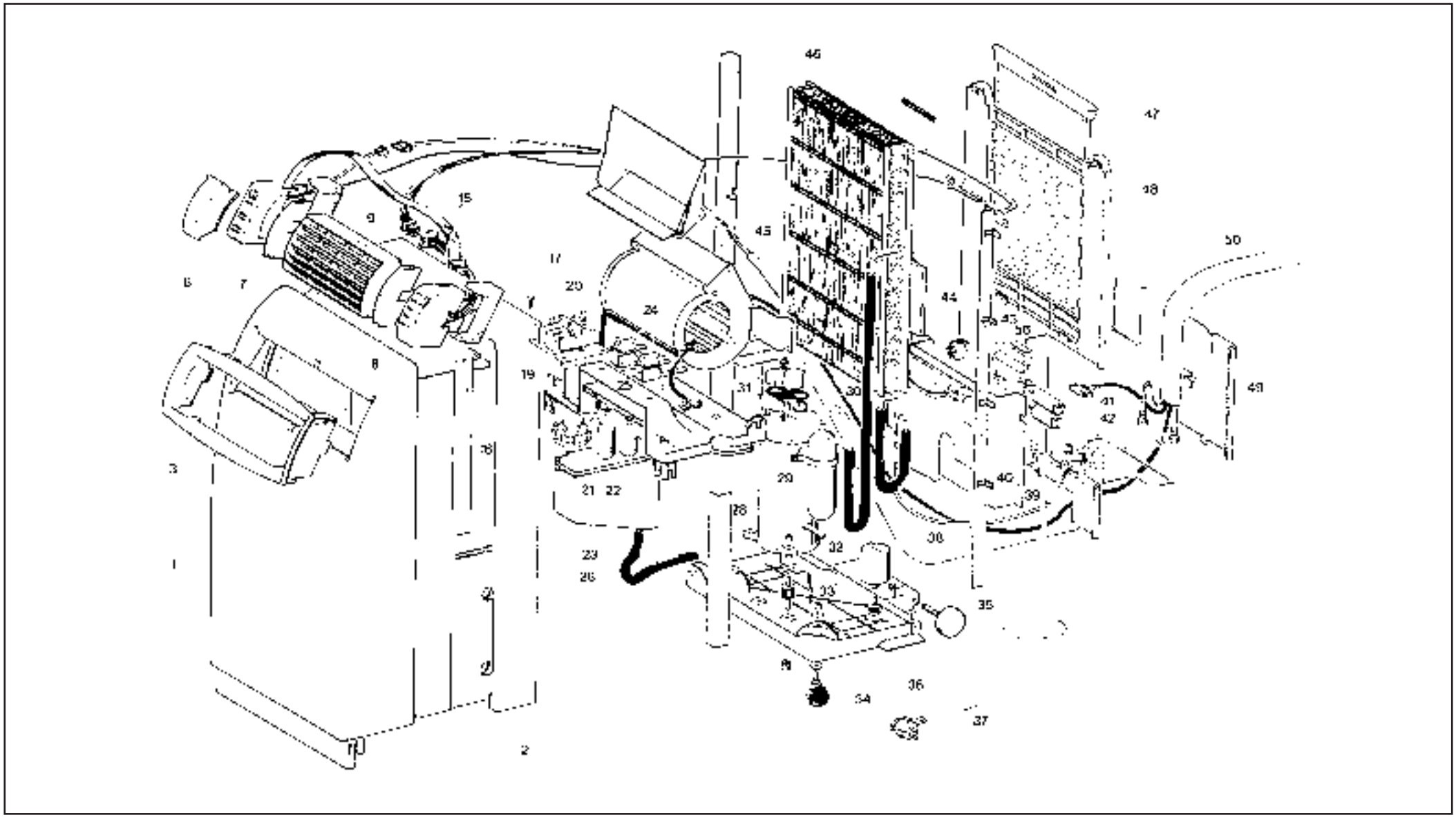

CLIMA 12 UNITÀ ESTERNA
CLIMA 12 OUTDOOR UNIT

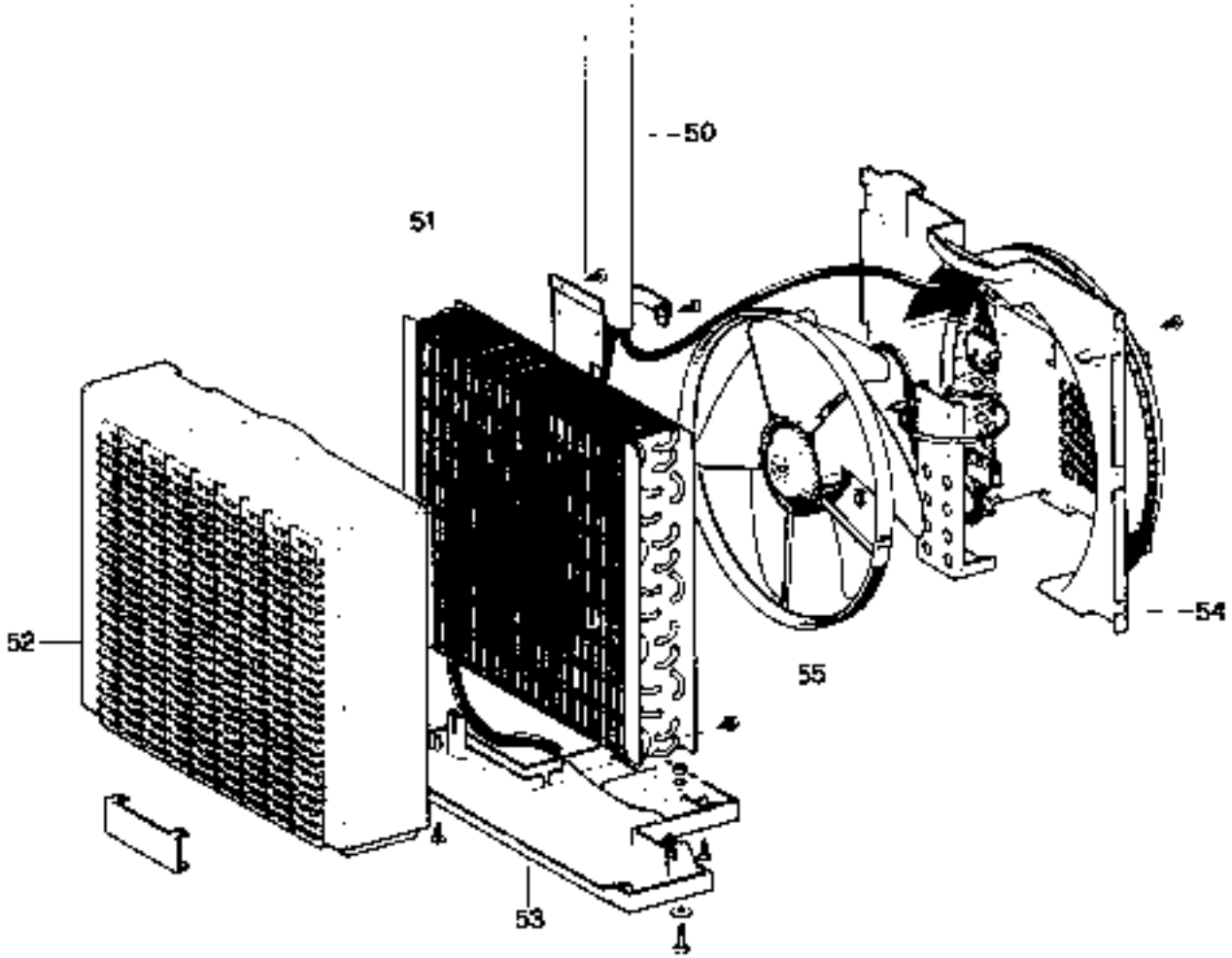

CLIMA 12

Clima 12	Codici ricambi condizionatori/ *Air conditioner spare part*

Codice / *Code*	Pos. / *Item*	Descrizione / *Description*
281461A84	1	Cofano anteriore / *Front casing*
218956A43	2	Cornice unità interna /*Indoor unit frame*
281462A84	3	Cornice mascherina / *Frame mask*
281374A93	6	Sportello copri manopola / *Knob cover door*
281359A84	7	Fianco interno sinistro cornice / *Frame left inside panel*
281358A84	8	Fianco interno destro cornice / *Frame right inside panel*
281353A84	9	Griglia uscita aria / *Air outlet grille*
592213A84	15	Gr. pannello led e display / *Display and LED panel assembly*
272066A	16	Coibentante cofano / *Casing soundproofing material*
276579A	17	Ventilatore centifugo (D4E133-AH05-36) / *Centrifugal fan (D4E133-AH05-36)*
276042A	19	Pompa Plaset smaltimento condensa / *Plaset condensate elimination pump*
281505A	20	Tubo mandata schienale / *Back panel supply pipe*
281149A	21	Galleggiante azionamento pompa / *Pump operating float*
281193A	22	Galleggiante L=30 mm (PET rosso) / *Float L=30 mm (PET red)*
281460A72	23	Vaschetta unità interna / *Indoor unit tray*
275998A	24	Microinterruttore 83161.527 (4A) / *83161.527 (4A) microswitch*
281344A72	25	Supporto microinterruttore / *Microswitch support*
281549A	26	Tubo scarico acqua sagomato / *Shaped water drainpipe*
276065A	28	Compressore Carrier EBF130111A / *EBF130111A Carrier compressor*
275973A	28	Compressore Goldstar QB185PD24N / *QB185PD24N Goldstar compressor*
276066A	29	Klixon MRA 98996 (C) / *Thermal switch MRA 98996 (C)*
275907A	29	Klixon MRA 98962 (G) / *Thermal switch MRA 98962 (G)*
271977A	30	Guarnizione coperchio compressore (C) / *Compressor cover seal (C)*
271968A	30	Guarnizione coperchio compressore (G) / *Compressor cover seal (G)*
277578A	31	Coperchio protezione klixon (C) / *Thermal switch protective cover (C)*
277566A	31	Coperchio protezione klixon (G) / *Thermal switch protective cover (G)*
275964A	32	Condensatore MF 25 Cod.- Fast.doppio(C) / *Condenser MF 25 tang-Fast.double (C)*
275994A	32	Condensatore MF 30 Cod.- Fast.sempl.(G) / *Condenser MF 30 tang- Fast.single (G)*
281507A	33	Antivibrante compressore / *Compressor vibration-damper*
279308A72	34	Ruota anteriore / *Front castor*
281381A91	35	Ruota posteriore D.65 con perno lungo / *Back castor D.65 with long pin*
281488A84	36	Base inferiore unità interna / *Indoor unit bottom base*
255546A70	37	Cavo alimentazione L=2500 mm / *Power cable L=2500 mm*
598790A	38	Gr.attacco rapido maschio (C) / *Male quick coupling assembly (C)*
598733A	38	Gr.attacco rapido maschio (G) / *Male quick coupling assembly (G)*
598729A	39	Gr. attacco rapido femmina / *Female quick coupling assembly*
275958A	40	Morsettiera 3 poli PA 244/C / *3-stud terminal block PA 244/C*
276528A	41	Condensatore MF 2 codolo-fast.doppio / *Condenser MF 2 tang-fast.double*
276532A	42	Condensatore MF 1.5 codolo-fast.doppio / *Condenser MF 1.5 tang-fast.double*
256905A	43	Resistenza seconda velocità (220 OHM) / *Second speed resistance (220 OHM)*
275909A	44	Tasto basculante bipolare (verde) / *Bipolar key (green)*
255555A	45	Cablaggio generale / *General wiring*
256472A	46	Batteria evaporante / *Evaporator battery*
592235A85	47	Gr. griglia posteriore+filtro / *Filter+back grille assembly*
281330A85	48	Schienale attacchi rapidi / *Quick couplings back panel*
281334A85	49	Portello schienale attacchi rapidi / *Quick couplings back panel door*
598723A86	50	Gr. linea flessibile / *Hose assembly*
256478A	51	Batteria condensante / *Condenser battery*
281351A85	52	Elemento anteriore unità esterna / *Outdoor unit front element*
281350A85	53	Base unità esterna / *Outdoor unit base*
281352A85	54	Elemento posteriore unità esterna / *Outdoor unit back element*
275974A	55	Ventilatore Assiale A4E300-AAI26-09 / *A4E300-AAI26-09 axial fan*
256906A	56	Resistenza seconda velocità (140 OHM) / *Second speed resistance (140 OHM)*