CLIMA 15 HP

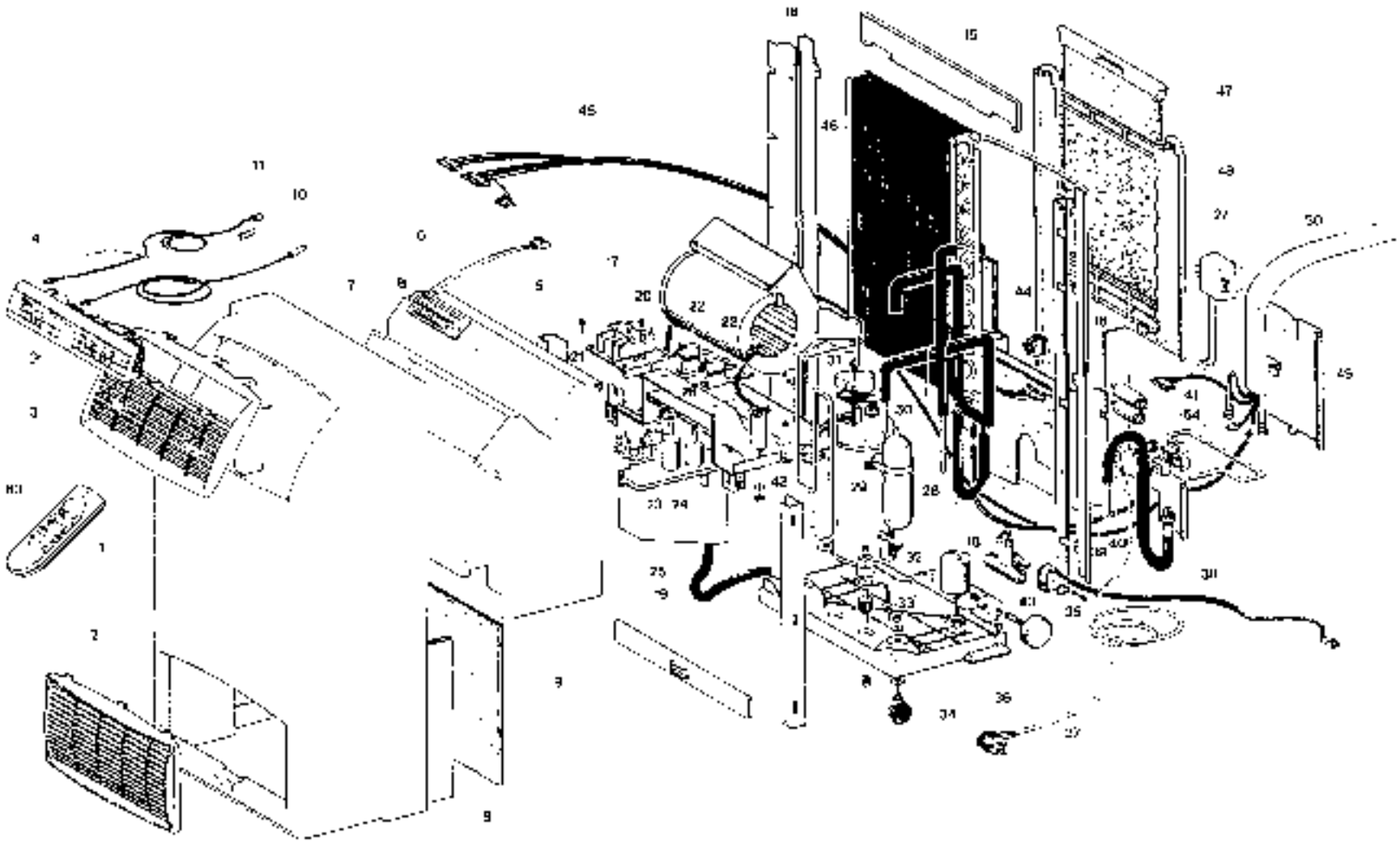

CLIMA 15 HP UNITÀ ESTERNA
CLIMA 15 HP OUTDOOR UNIT

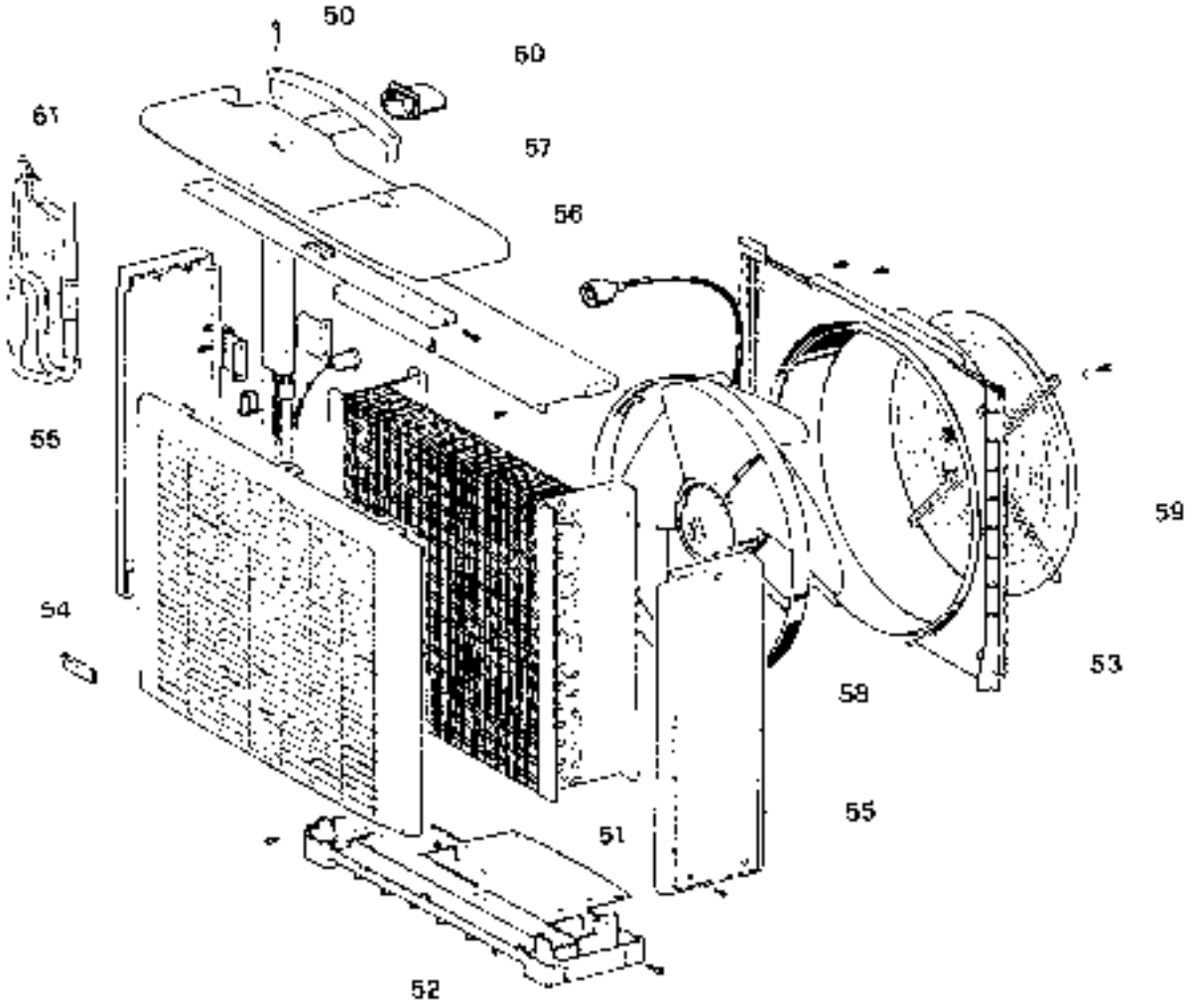

CLIMA 15 HP

Clima 15 HP	Codici ricambi condizionatori/ *Air conditioner spare part*

Codice / *Code*	Pos. / *Item*	Descrizione / *Description*
281420A90	1	Cofano anteriore / *Front casing*
281424A99	2	Griglia inferiore ingresso aria / *Bottom air inlet grille*
592295A99	3	Gr.griglia uscita aria / *Air outlet grille assembly*
592294A99	4	Gr.pannello comandi + elettronica / *Electronics + control panel assembly*
272100A	5	Convogliatore aria evaporatore / *Evaporator air conveyor*
276591A	6	Ionizzatore / *Ioniser*
279382A	7	Supporto ionizzatore / *Ioniser support*
272104A	8	Insonorizzante laterale dx-sx cofano / *Right-left casing soundproof. mater.*
272105A	9	Insonorizzante frontale compressore / *Compressor front soundproofing material*
256701A	10	Sonda scambiatore unità interna / *Indoor unit heat exchanger probe*
256706A	11	Prolunga sonda scambiatore / *Heat exchanger probe extension*
214161A86	15	Protezione posteriore superiore / *Top rear protection*
315928A86	16	Protezione laterale dx-sx / *Right-left protection*
276003A	17	Ventilatore centrifugo D4E133-DL01-09 / *D4E133-DL01-09 centrifugal fan*
276070A	18	Valvola 4 vie / *4-way valve*
281549A	19	Tubo scarico acqua sagomato / *Shaped water drainpipe*
281505A	20	Tubo mandata schienale D=4 mm / *Back panel supply pipe D=4 mm*
276042A	21	Pompa Plaset smaltimento condensa / *Plaset condensate elimination pump*
275998A	22	Microinterruttore 83161.527 (4A) / *83161.527 microswitch (4A)*
281149A	23	Galleggiante azionamento pompa / *Pump operating float*
281193A	24	Galleggiante con asta L=30 mm / *Float with rod L=30 mm*
281460A72	25	Vaschetta unità interna / *Indoor unit tray*
281344A72	26	Supporto microinterruttore / *Microswitch support*
276073A	27	Bobina (250 MH) / *Coil (250 MH)*
276025A	28	Compressore Carrier ECF 170 111A / *ECF 170 111A Carrier compressor*
276026A	29	Klixon compressore MRA 98881 / *MRA 98881 thermal switch compressor*
271977A	30	Guarnizione coperchio compressore / *Compressor cover seal*
277578A	31	Coperchio protezione klixon / *Thermal switch protective cover*
275994A	32	Condensat. MF 30 cod.-fast.semplice / *Condens.MF 30 tang-fast.single*
281507A	33	Antivibrante compressore / *Compressor vibration-damper*
279309A72	34	Ruota anteriore / *Front castor*
281381A91	35	Ruota posteriore (D= 65 mm) con perno / *Back castor (D= 65 mm) with pin*
281488A84	36	Base inferiore unità interna / *Indoor unit bottom base*
255546A70	37	Cavo alimentazione L=2500 mm / *Power cable L=2500 mm*
256039A	38	Attacco rapido maschio / *Male quick coupling*
598742A	39	Gr.attacco rapido femmina / *Female quick coupling assembly*
275958A	40	Morsettiera 3 poli / *3-stud terminal block*
275977A	41	Condensat. MF 3.15 cod.-fast.doppio / *Condens.MF 3.15 tang-faston double*
276532A	42	Condensat. MF 1.5 cod.-fast.doppio / *Condens.MF 1.5 tang-faston double*
276072A	43	Bobina cablata(Mod. CHV-01AH502A1) / *Wired coil (Mod. CHV-01AH502A1)*
275909A	44	Tasto basculante di potenza (verde) / *Power key (green)*
255619A	45	Cablaggio generale / *General wiring*
256495A	46	Batteria evaporante / *Evaporator battery*
592235A85	47	Gr.griglia posteriore + filtro / *Filter + back grille assembly*
281330A85	48	Schienale attacchi rapidi / *Quick couplings back panel*
281334A85	49	Portello schienale attacchi rapidi / *Quick couplings back panel door*
598782B86	50	Gr. linea flessibile (3.5 mt) / *Hose assembly (3.5 m)*
256490A	51	Batteria condensante / *Condenser battery*
281200A85	52	Base Unità esterna / *Outdoor unit base*
281202A85	53	Elemento posteriore unità esterna / *Outdoor unit back element*
281288B85	54	Elemento anteriore unità esterna / *Outdoor unit front element*
281201A85	55	Fianco dx-sx unità esterna / *Outdoor unit right-left side panel*
281289B85	56	Elemento superiore unità esterna / *Outdoor unit top element*
281283A85	57	Maniglia unità esterna / *Outdoor unit handle*
275904A	58	Ventilatore assiale A4E360-AF28-12 / *A4E360-AF28-12 axial fan*
241550A	59	Griglia posteriore ventilatore assiale / *Axial fan back grille*
281557A85	60	Manicotto linea flessibile / *Hose sleeve*
598779A	61	Gr.tubo linea liquido+Valvola U.E. / *Outdoor unit valve+liquid line pipe ass.*
276082A	63	Telecomando completo / *Complete remote control*
276088A	64	Filtro antidisturbo FLCB921561 / *FLCB921561 suppressor filter*