Guide technique
HYDROLEAN

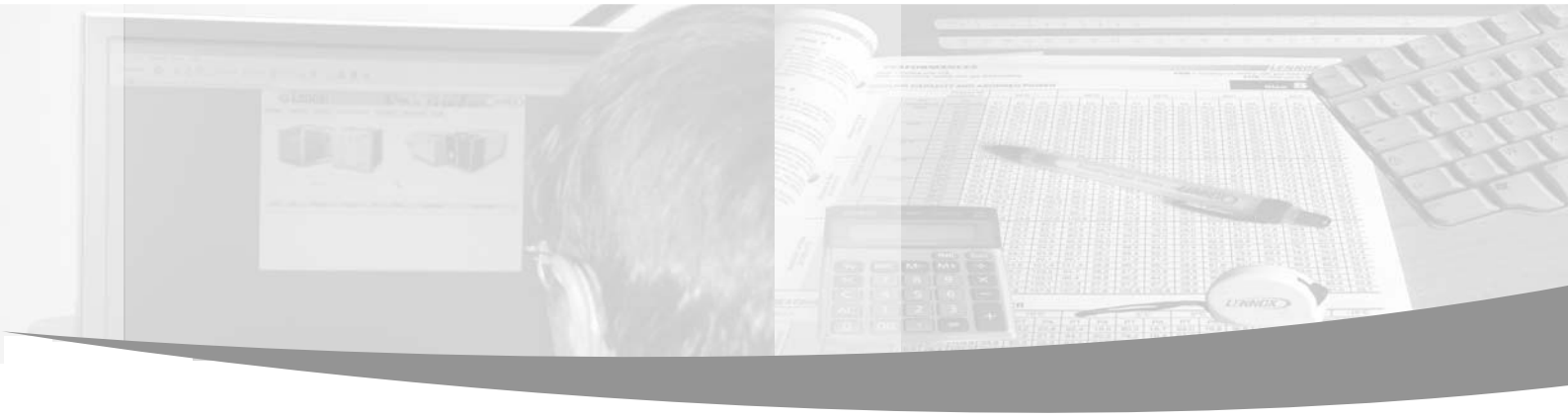

• • • Providing indoor climate comfort

HYDROLEAN-AGU-0407-F

GUIDE TECHNIQUE

Ref : HYDROLEAN-AGU-0407-F

1.	**GENERAL DATA - EUROVENT CONDITIONS**	**2**
3.	**FEATURES AND BENEFITS**	
	Introduction - Description des composants	**4**
	Description du numéro de modèle	**6**
	Options et accessories	**7**
4.	**DONNEES GENERALES**	
	Caractéristiques générales	**9**
	Efficacité saisonnière (ESEER)	**15**
	Pertes de charge évaporateurs	**16**
	Tables de correction	**20**
	Données acoustiques	**21**
	Limites de fonctionnement	**22**
5.	**PERFORMANCES**	
	Tableaux de puissance	**25**
6.	**DONNEES ELECTRIQUES**	
	Données électriques	**37**
7.	**COMMUNICATION**	**40**
	Schémas de raccordement	**41**
8.	**SCHEMAS DE PRINCIPE**	**44**
9.	**DIMENSIONS, DEGAGEMENTS ET POIDS**	
	Schémas de dimensions	**51**

Nos produits sont conformes aux normes européennes.

Ce produit a été conçu et fabriqué dans un environnement régi par un système de gestion de la qualité certifié ISO 9001 : 2000

LENNOX fournit des solutions en rapport avec la protection de l'environnement depuis 1895. Notre gamme de refroidisseurs HYDROLEAN est toujours conforme aux normes qui ont fait de LENNOX un grand nom de l'équipement domestique. Des solutions de design flexibles pour satisfaire VOS besoins et une attention sans égale aux détails. Fabriqué pour durer, simple à entretenir et une qualité en standard. Informations sur les contacts locaux à www. lennoxeurope.com.

Toutes les informations techniques et technologiques contenues dans le présent manuel, y compris tout schéma et toute description technique que nous fournissons, restent propriété de Lennox et ne doivent pas être exploités (sauf pour le fonctionnement de ce produit), reproduits, édités ou miss à disposition de tiers sans accord écrit préalable de Lennox.

Vu l'engagement constant de LENNOX envers la qualité, les spécifications sont sujettes à modification sans préavis et sans impliquer de responsabilité.

Données aux conditions EUROVENT.
http://www.eurovent-certification.com/

PROGRAMME : LCP-A-P-C-AC

HYDROLEAN - VERSION STANDARD

HYDROLEAN	SWC	020	025	035	040	050	065
Mode refroidissement							
Puissance froid	kW	18,9	24,2	34,6	42,2	49,3	69,6
Puissance absorbée	kW	4,57	6,45	9,2	11	12,9	18,6
EER		4,14	3,75	3,76	3,85	3,81	3,74
Classe EER		D	E	E	D	E	E
ESEER		4,76	4,34	4,32	4,43	5,31	5,14
Perte de charge évaporateur	kPa	30	49	45	44	33	36
Perte de charge condenseur	kPa	46	77	71	69	51	57
HYDROLEAN	**SWC**	**080**	**090**	**100**	**120**	**135**	**165**
Mode refroidissement							
Puissance froid	kW	75,8	86	103	111	140	165
Puissance absorbée	kW	20,7	22,1	28,1	29,8	36,8	44,8
EER		3,67	3,9	3,66	3,72	3,8	3,68
Classe EER		E	D	E	E	E	E
ESEER		5,16	5,24	5,28	5,13	5,12	4,97
Perte de charge évaporateur	kPa	43	32	45	41	37	50
Perte de charge condenseur	kPa	67	50	71	65	57	79

Données aux conditions EUROVENT.
http://www.eurovent-certification.com/

PROGRAMME : LCP-A-P-R-AC

HYDROLEAN - VERSION REVERSIBLE

HYDROLEAN	SWH	020	025	035	040	050	065
Mode refroidissement							
Puissance froid	kW	17,5	22,6	32,2	39,3	45,9	64,9
Puissance absorbée	kW	4,57	6,49	9,25	11	13	18,7
EER		3,83	3,48	3,48	3,56	3,53	3,47
Classe EER		E	E	E	E	E	E
ESEER		4,05	4,05	4,02	4,11	4,94	4,79
Perte de charge évaporateur	kPa	26	42	40	38	29	32
Perte de charge condenseur	kPa	41	69	64	62	46	51
Mode chauffage							
Puissance chaud	kW	19,4	26	37	45,2	52,4	74,4
Puissance absorbée	kW	5,9	8,1	11,6	14	16,3	23,4
COP		3,29	3,21	3,19	3,23	3,21	3,18
Classe COP		E	F	F	F	F	F
Perte de charge condenseur	kPa	32	56	52	50	37	41
HYDROLEAN	**SWH**	**080**	**090**	**100**	**120**	**135**	**165**
Mode refroidissement							
Puissance froid	kW	70,7	80,1	95,7	103	130	154
Puissance absorbée	kW	20,8	22,2	28,2	29,9	36,8	45,2
EER		3,4	3,61	3,4	3,45	3,53	3,41
Classe EER		F	E	F	E	E	F
ESEER		4,81	4,88	4,91	4,76	4,76	4,64
Perte de charge évaporateur	kPa	37	28	39	36	32	44
Perte de charge condenseur	kPa	61	45	64	59	52	71
Mode chauffage							
Puissance chaud	kW	81,9	91	110	119	147	177
Puissance absorbée	kW	26,1	28,1	35,1	37,7	46,2	56,7
COP		3,14	3,24	3,13	3,16	3,18	3,12
Classe COP		F	F	F	F	F	F
Perte de charge condenseur	kPa	49	36	51	47	41	57

Les refroidisseurs liquides HydroLean s'intègrent parfaitement notre gamme complète de systèmes de climatisation.
La fabrication des refroidisseurs HydroLean est conforme aux normes européennes et répond au système de qualité contrôle ISO 9001 de notre société.
Afin de garantir la conformité finale du produit aux exigences du client ainsi qu'une puissance frigorifique et un fonctionnement électrique parfaits de l'appareil, les refroidisseurs HydroLean font l'objet de tests systématiques en station d'essai avant leur expédition.
Peu encombrants et silencieux, les refroidisseurs HydroLean intègrent les avancées technologiques les plus pointues afin de répondre aux exigences les plus strictes de fiabilité et de sécurité.
La gamme HydroLean a été spécialement conçue et développée pour fonctionner au R407C, en tenant donc compte des facteurs liés à l'environnement. La conception prend en compte les niveaux sonores, la pollution qui affecte la couche d'ozone, la consommation d'énergie et le recyclage des matériaux utilisés.

La gamme HydroLean bénéficie des dernières innovations technologiques, telles que compresseurs Scroll, régulation à microprocesseur et échangeur à plaques brasées. Compact, le refroidisseur liquide HydroLean est facile à installer dans des encombrements de petites tailles. Étant entièrement carrossée, il n'est pas nécessaire de prévoir un local technique dédié. Si nécessaire, une unité peut être placée sur une autre pour un encombrement réduit, (jusqu'à la taille 100). La conception originale de chaque machine apporte les avantages suivants :
Maintenance facile : aucun outil nécessaire pour retirer les panneaux et accès optimal aux divers composants.
La gamme HydroLean est également disponible en trois versions :
Froid seul : SWC, pompe à chaleur : SWH et condenseur à distance : SWR.

CONSTRUCTION

CHÂSSIS ET CARROSSERIE

Châssis et carrosserie fabriqués en acier galvanisé. Peint avec une peinture époxy en poudre surcuite au four, en blanc (RAL 9002).
Panneaux latéraux et arrières amovibles.
Accès frontal par les portes démontables.
Soulèvement et maniement de l'appareil par le biais de son châssis.
La gamme HydroLean se compose de trois carrosseries :
Carrosserie A taille 20 à 40, Carrosserie B taille 50 à 100 et carrosserie C taille 120 à 165.

COMPRESSEUR

Le compresseur Scroll dispose de caractéristiques uniques.
Les compresseurs Scroll se composent de deux spirales identiques accouplées pour former des spirales concentriques. Notez l'absence de joint entre les deux spirales. La conception du Scroll permet de maintenir un rendement volumétrique constant même sans joints. Absence de volume mort, pour une efficacité volumétrique du compresseur approchant 100 % . Moins de pièces mobiles, pour un taux de défaillance moins élevé.
Les compresseurs Scroll sont simples, efficaces, durables et silencieux.
Lorsqu'il est utilisé en tandem, l'ensemble compresseur est monté sur un châssis indépendant et supporté par des plots en caoutchouc.
La gamme Hydrolean se compose d'un compresseur simple pour les tailles 20 à 40, de compresseurs doubles de 50 à 100 kW et trois étages (modèles 120 à 165 kW).
Résistance de chauffage de carter.
Démarrage direct.

ÉVAPORATEUR

Plaque en acier inoxydable AISI 316 brasées avec échangeur thermique en cuivre
Isolation thermique avec mousse plastique de qualité supérieure et colle résistante à la vapeur.
Contrôleur de débit à palette livré démonté sur l'évaporateur.
Raccord hydraulique Victaulic.
Filtre à eau (Option à choisir).

CONDENSEUR (SAUF CONDENSEUR À DISTANCE SWR)

Plaque en acier inoxydable AISI 316 brasées avec échangeur thermique en cuivre
Raccord hydraulique Victaulic

CIRCUIT DE RÉFRIGÉRANT

Il est constitué des composants suivants :
Pour la version SWC (refroidissement uniquement) : filtre déshydrateur brasé, détendeur thermostatique, pressostats HP et BP.
Pour la version SWH (pompe à chaleur) : filtre déshydrateur brasé, détendeur thermostatique, pressostats HP et BP et vanne 4 voies.

Charge de réfrigérant HFC R407C pour les versions SWC et SWH
Pour la version SWR (condenseur à distance) :
Déshydrateur à cartouche remplaçable, voyant, vannes d'aspiration et de refoulement par circuit.

Pour la version SWR (condenseur à distance), le circuit frigorifique est livré avec de l'azote sous pression.
Les composants principaux du circuit frigorigène sont brasés.

BOÎTIER DE COMMANDES ET DE CIRCUIT DE PUISSANCE

Armoire de contrôle et de sécurité conforme à la norme EN 60 204-1
Le boîtier électrique est accessible par une porte démontable.
Il comprend un interrupteur marche/arrêt et des disjoncteurs et contacteurs pour les compresseurs.
Régulation par CLIMATIC 10 & 20
Régulation et analyse par microprocesseur
Lecture des températures de l'eau
Signalisation des alarmes
Diagnostic par circuit
Réglage du point de consigne de la température et des paramètres adapté aux conditions de fonctionnement
Compteur horaire et équilibrage quotidien du temps de fonctionnement de chaque compresseur par permutation « premier entré, premier sorti » (unités avec deux ou trois compresseurs)
Régulation des températures de l'eau
Alarmes générale avec rapport
Protection antigel
on/off distant
Raccordable à un GTC (avec option)

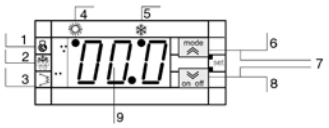

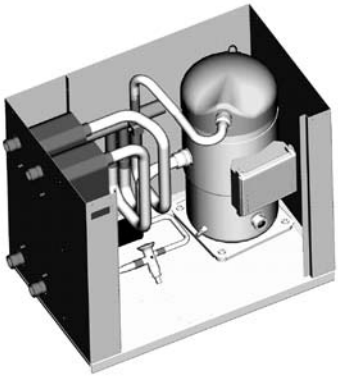

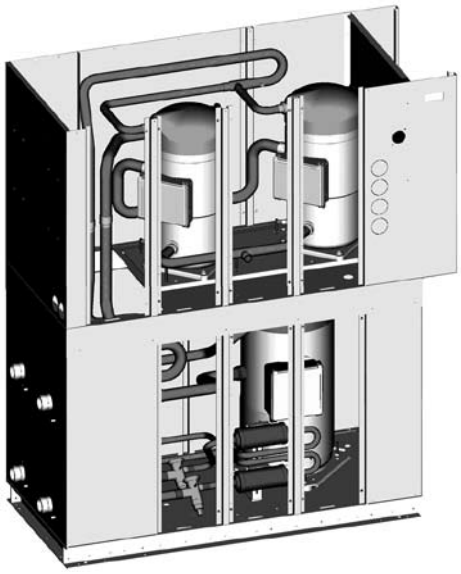

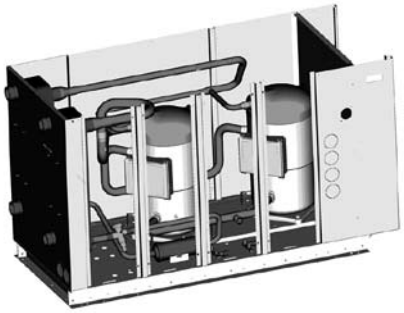

EXEMPLE : SWC 020 ESK

S..... **S** : Petit
M : Moyen
L : Grand

W ..... **W** : Eau
..... **A** : Air

C ..... **C** : Refroidissement
H : Pompe à chaleur
R : Condenseur à distance

020 .... Puissance frigorifique aux conditions standard Eurovent

E..... **E** : Simple circuit
D : Double Circuit
T : Trois circuits
Q : Quatre circuits

S ..... **S** : Scroll
V : Vis
R : à piston

K..... **K** : R407c
A : R22

OPTIONS DISPONIBLES

	SWC	SWH	SWR
Manomètres HP/BP	x	x	x
Bypass gaz chaud	x	NA	x
Équipement électrique du ventilateur extérieur 1, 2, 3 ou 4	x	x	x
Équipement électrique de la pompe extérieure 1	x	x	x
Équipement électrique de la pompe extérieure 2	x	x	NA
Interface Mod Bus GTC	x	x	x
Afficheur à distance	x	x	x
Consigne dynamique	x	x	x
Régulation sur l'eau chaude	x	NA	NA
Low Noise (Bas niveau sonore) avec housses de compresseur	x	x	x
Plots anti-vibratiles en caoutchouc	x	x	x
Basse température d'eau sur l'évaporateur	x	NA	x
Vanne à eau pressostatique	x	NA	NA
Filtres à eau pour évaporateur	x	x	x
Filtres à eau pour condenseur	x	x	NA
Connexions d'eau par bride	x	x	x

Manomètres HP&BP

Manomètres remplis de liquides mesurant la basse pression d'évaporation (BP) et la haute pression de condensation (HP) sur chaque circuit frigorifique. Les manomètres sont remplis de « glycérine » pour amortir les impulsions de gaz et sont montés à l'extérieur. Les manomètres sont des manomètres composés qui affichent la température frigorifique saturée pour le réfrigérant R407C.

Plots antivibratiles en caoutchouc

Les plots élastiques (caoutchouc) sont constitués de 2 cadres parallèles et plats, raccordés par un anneau en caoutchouc. Ils sont fixés sous l'unité aux points spécifiés sur nos plans d'ensemble. Ils permettent de réduire la transmission de vibration au sol et le niveau sonore en général. Le diamètre et la résistance varient en fonction du modèle. Il sont livrés séparément et doivent être montés sur l'unité. Ce type de plots n'est pas adapté aux dalles en béton. Livrés séparément.

Low Noise (Bas niveau sonore) avec housses compresseur

Cette option se compose d'une housse haute efficacité spécialement conçue pour les compresseurs Scroll. Elle permet un rendement accru des performances acoustiques et offre un bon accès pour la maintenance des compresseurs.

Filtre à eau

Doit être installé en amont de l'entrée d'eau pour protéger l'évaporateur des éventuelles impuretés (efficacité 1 mm). Il est recommandé pour les échangeurs thermiques multitubulaires et doit être installé sur les unités avec des échangeurs à plaques. Livrés démonté.

Kit adaptateur VICTAULIC/Bride

Les raccords d'eau glacée sont des raccords Victaulic sur toutes les unités. Chaque unité est livrée avec un raccord Victaulic et un joint d'étanchéité pour les raccords d'eau glacée, au cas où l'utilisateur aurait besoin d'un embout de tuyau Victaulic cannelé, qu'il pourrait souder, visser ou équiper de bride. Cette option offre deux sections d'embout de tuyau supplémentaires cannelée à une extrémité pour le raccord Victaulic et non terminée à l'autre extrémité pour que l'utilisateur puisse effectuer le raccord de son choix. Livrée démontée.

Basse température d'eau sur l'évaporateur

Nécessaire pour des températures de sortie d'eau inférieures à 0°C. Le kit comprend : une sélection de détendeurs, la modification de sécurité du régulateur, le remplacement du contrôleur de basse pression et le renforcement de l'isolation de l'évaporateur.

Régulation sur l'eau chaude
Cette option permet de réguler la température de l'eau chaude du condenseur et celle de l'eau froide de l'évaporateur ; seule la protection antigel demeure active sur l'évaporateur.

Vanne à eau pressostatique
La vanne dotée d'un contrôleur de pression d'eau permet de contrôler le débit d'eau vers le condenseur et de maintenir une pression de condensation minimum. Cette option est obligatoire si la sortie de la température d'eau du condenseur est inférieure à la limite stipulée. Livrée démontée.

Bypass gaz chaud
Permet une régulation précise de la température de sortie d'eau.

Équipement électrique du premier ventilateur extérieur.
Protection électrique et régulation d'un ventilateur externe par pressostat ou signal d'entrée du client.

Équipement électrique du second ventilateur extérieur.
Protection électrique et régulation de deux ventilateurs externes par pressostat ou signal d'entrée du client.

Équipement électrique du troisième ventilateur extérieur.
Protection électrique et régulation de trois ventilateurs externes par pressostat ou signal d'entrée du client.

Équipement électrique du quatrième ventilateur extérieur.
Protection électrique et régulation de quatre ventilateurs externes par pressostat ou signal d'entrée du client.

Équipement électrique de la pompe extérieure 1
Protection électrique et régulation d'une pompe simple pour évaporateur.

Équipement électrique de la pompe extérieure 2
Protection électrique et régulation d'une pompe simple sur condenseur : Régulation par signal d'entrée du client par un bornier à l'intérieur de l'unité.

Interface Mod Bus GTC

C'est une carte à microprocesseur supplémentaire qui fournit des informations en utilisant le protocole JBUS afin de permettre les échanges entre le système de régulation CLIMATIC et un système GTC externe. Lennox a mis en place des protocoles avec la plupart des sociétés GTC, mais cette option peut nécessiter un support supplémentaire au-delà des coûts de base du module d'interface. Livrée démontée.

Afficheur à distance
Régule et affiche le fonctionnement de l'unité ; elle peut être installée jusqu'à 50 m de l'unité. Livré démontée.

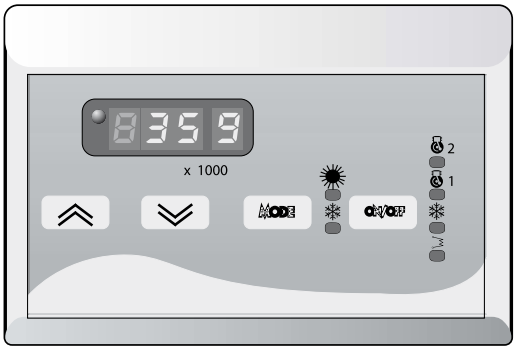

Consigne dynamique
Modifie la consigne de refroidissement et de chauffage selon la température ambiante (une sonde supplémentaire doit être installé).

020 to 065	SWC - K FROID SEUL

HYDROLEAN		020	025	035	040	050	065
Mode frigorifique							
Puissance froid (1)	kW	18,9	24,2	34,6	42,2	49,3	69,6
Puissance absorbée (1)	kW	4,57	6,45	9,2	11,0	12,9	18,6
Intensité pleine charge	A	10,2	14,7	17,5	21,1	28,5	34,2
EER (2)		4,14	3,75	3,76	3,85	3,81	3,74
Mode chauffage							
Puissance calorifique (1)	kW	NA	NA	NA	NA	NA	NA
Puissance absorbée (1)	kW	NA	NA	NA	NA	NA	NA
Intensité pleine charge	A	NA	NA	NA	NA	NA	NA
COP	(2)	NA	NA	NA	NA	NA	NA
COP total		NA	NA	NA	NA	NA	NA
Compresseur		Scroll - Hermétique					
Nombre de compresseurs	nb	1	1	1	1	2	2
Étages de puissance	%	0-100%	0-100%	0-100%	0-100%	0-50-100%	
Charge d'huile par compresseur	l	1,65	4,1	4,1	4,1	4,1 + 4,1	4,1+ 4,1
Type d'huile	type	MOBIL EAL Arctic 22CC ou ICI EMKARATE RL32CF					
Réfrigérant		R 407 C					
Détente	type	Détendeur thermostatique					
Nombre de circuits	nb	1	1	1	1	1	1
Charge par circuit	kg	1,3	1,5	2	2,5	3,3	4,5
Évaporateur		Plaque en acier inoxydable AISI 316 brasée avec échangeur thermique en cuivre					
Débit d'eau	m^3/h	3,3	4,2	6,0	7,3	8,5	12,0
Volume d'eau	l	1,6	1,6	2,5	3,1	4,1	5,6
Perte de charge	kPa	30	49	45	44	33	36
Pression de service sur l'eau	kPa	600	600	600	600	600	600
Condenseur		Plaque en acier inoxydable AISI 316 brasée avec échangeur thermique en cuivre					
Débit d'eau	m^3/h	4,0	5,3	7,5	9,2	10,7	15,2
Volume d'eau	l	1,6	1,6	2,5	3,1	4,1	5,6
Perte de charge	kPa	46	77	71	69	51	57
Pression de service sur l'eau	kPa	600	600	600	600	600	600
Raccordements hydrauliques		Victaulic					
Entrée/sortie d'eau	Pouces/DN	1"1/4 / DN32	1"1/4 / DN32	1"1/4 / DN32	1"1/4 / DN32	2" / DN50	2" / DN50
Vidange/purge d'eau	Pouces/DN	NA	NA	NA	NA	NA	NA
Données acoustiques							
Niveau global de puissance sonore (1)	dB(A)	72,2	77,9	80,3	79,7	80,9	83,3
Caractéristiques électriques		400V/III/50Hz					
Intensité de démarrage	A	101,7	123,7	167,7	198,7	141,8	191,5
Intensité maximale	A	14,3	18,6	24,4	29,3	36,8	48,2
Limites de fonctionnement							
Température d'eau mini. sortie évaporateur	°C	5	5	5	5	5	5
Température d'eau maxi. entrée évaporateur	°C	20	20	20	20	20	20
Différence mini. de temp. entrée/sortie d'eau	°C	3	3	3	3	3	3
Différence mini. de temp. entrée/sortie d'eau	°C	8	8	8	8	8	8
Température d'eau maxi. sortie condenseur (3)	°C	53	53	53	53	53	53
Température d'eau mini. entrée condenseur (4)	°C	20	20	20	20	20	20
Dimensions							
Longueur	mm	802	802	802	802	1470	1470
Largeur	mm	502	502	502	502	645	645
Hauteur	mm	815	815	815	815	854	854
Encombrement	m^2	0,4	0,4	0,4	0,4	0,9	0,9
Poids à l'expédition	kg	121	189	208	233	385	415
Poids en service	kg	124	192	213	239	393	426
Construction							
Châssis	type	Châssis en acier galvanisé					
Carrosserie	type	Acier galvanisé					
Peinture	type	Polyester - RAL 9002					
Classe d'isolation	type	M1					

(1) Toutes les données correspondent aux conditions standard Eurovent.
Puissance brute froide avec une température d'eau de 12/7 °C et température eau condenseur de 30/35 °C.
Puissance brute de chauffage avec une température d'eau de 40/45 °C et température d'entrée d'eau évaporateur de 10 °C.
-> Température de sortie d'eau évaporateur calculée avec le même débit d'eau qu'en mode de refroidissement.
-> Facteur d'encrassement= 0,000044 m^2 °C/W
(2) EER et COP compresseurs uniquement.
(3) En « mode froid » et pour une température de sortie d'eau évaporateur au dessous de 12 °C.
(4) Peut être réduite si une vanne à eau pressostatique est utilisée.
(NA) Non disponible

080 to 165	SWC - K FROID SEUL

HYDROLEAN		080	090	100	120	135	165
Mode frigorifique							
Puissance froid (1)	kW	75,8	86,0	103	111	140	165
Puissance absorbée (1)	kW	20,7	22,1	28,1	29,8	36,8	44,8
Intensité pleine charge	A	38,2	41,4	50,8	55,7	66,7	81,2
EER (2)		3,67	3,9	3,66	3,72	3,8	3,68
Mode chauffage							
Puissance calorifique (1)	kW	NA	NA	NA	NA	NA	NA
Puissance absorbée (1)	kW	NA	NA	NA	NA	NA	NA
Intensité pleine charge	A	NA	NA	NA	NA	NA	NA
COP	(2)	NA	NA	NA	NA	NA	NA
COP total		NA	NA	NA	NA	NA	NA
Compresseur		Scroll - Hermétique					
Nombre de compresseurs	nb	2	2	2	3	3	3
Étages de puissance	%	0-45-100%	0-50-100%	0-33-66-100%	0-25-50-75-100%	0-25-50-75-100%	0-25-50-75-100%
Charge d'huile par compresseur	l	4,1 + 4,1	4,1 + 4,1	4,1 + 6,3	4,1 + 4,1 + 4,7	4,1 + 4,1 + 6,3	4,1 + 4,1 + 6,3
Type d'huile	type	MOBIL EAL Arctic 22CC ou ICI EMKARATE RL32CF					
Réfrigérant		R 407 C					
Détente	type	Détendeur thermostatique					
Nombre de circuits	nb	1	1	1	2	2	2
Charge par circuit	kg	4,5	5,9	5,9	5,3	7,4	7,4
Évaporateur		Plaque en acier inoxydable AISI 316 brasée avec échangeur thermique en cuivre					
Débit d'eau	m^3/h	13,1	14,8	17,7	19,1	24,1	28,4
Volume d'eau	l	5,6	7,4	7,4	13,4	18,6	18,6
Perte de charge	kPa	43	32	45	41	37	50
Pression de service sur l'eau	kPa	600	600	600	600	600	600
Condenseur		Plaque en acier inoxydable AISI 316 brasée avec échangeur thermique en cuivre					
Débit d'eau	m^3/h	16,6	18,6	22,5	24,2	30,4	36,1
Volume d'eau	l	5,6	7,4	7,4	13,4	18,6	18,6
Perte de charge	kPa	67	50	71	65	57	79
Pression de service sur l'eau	kPa	600	600	600	600	600	600
Raccordements hydrauliques		Victaulic					
Entrée/sortie d'eau	Pouces/DN	2" / DN50	2" / DN50	2" / DN50	2" / DN50	2" / DN50	2" / DN50
Vidange/purge d'eau	Pouces/DN	NA	NA	NA	NA	NA	NA
Données acoustiques							
Niveau global de puissance sonore (1)	dB(A)	83,0	82,7	86,6	85,3	87,5	90,9
Caractéristiques électriques		400V/III/50Hz					
Intensité de démarrage	A	222,5	227,5	297,2	266,0	321,1	369,0
Intensité maximale	A	53,2	58,2	71,8	78,6	95,7	117,6
Limites de fonctionnement							
Température d'eau mini. sortie évaporateur	°C	5	5	5	5	5	5
Température d'eau maxi. entrée évaporateur	°C	20	20	20	20	20	20
Différence mini. de temp. entrée/sortie d'eau	°C	3	3	3	3	3	3
Différence mini. de temp. entrée/sortie d'eau	°C	8	8	8	8	8	8
Température d'eau maxi. sortie condenseur (3)	°C	53	53	53	53	53	53
Température d'eau mini. entrée condenseur (4)	°C	20	20	20	20	20	20
Dimensions							
Longueur	mm	1470	1470	1470	1470	1470	1470
Largeur	mm	645	645	645	645	645	645
Hauteur	mm	854	854	854	1705	1705	1705
Encombrement	m²	0,9	0,9	0,9	0,9	0,9	0,9
Poids à l'expédition	kg	433	470	517	663	723	766
Poids en service	kg	444	485	531	690	760	803
Construction							
Châssis	type	Châssis en acier galvanisé					
Carrosserie	type	Acier galvanisé					
Peinture	type	Polyester - RAL 9002					
Classe d'isolation	type	M1					

(1) Toutes les données correspondent aux conditions standard Eurovent.
Puissance brute froide avec une température d'eau de 12/7 °C et température eau condenseur de 30/35 °C.
Puissance brute de chauffage avec une température d'eau de 40/45 °C et température d'entrée d'eau évaporateur de 10 °C.
-> Température de sortie d'eau évaporateur calculée avec le même débit d'eau qu'en mode de refroidissement.
-> Facteur d'encrassement= 0,000044 m^2 °C/W

(2) EER et COP compresseurs uniquement

(3) En « mode froid » et pour une température de sortie d'eau évaporateur au dessous de 12 °C.

(4) Peut être réduite si une vanne à eau pressostatique est utilisée.

(NA) Non disponible

LENNOX

020 to 065

SWH - K
POMPE À CHALEUR

HYDROLEAN		020	025	035	040	050	065
Mode frigorifique							
Puissance froid (1)	kW	17,5	22,6	32,2	39,3	45,9	64,9
Puissance absorbée (1)	kW	4,57	6,49	9,25	11	13,0	18,7
Intensité pleine charge	A	10,3	14,8	17,5	21,2	28,6	34,3
EER (2)		3,83	3,48	3,48	3,56	3,53	3,47
Mode chauffage							
Puissance calorifique (1)	kW	19,4	26,0	37,0	45,2	52,4	74,4
Puissance absorbée (1)	kW	5,9	8,1	11,6	14,0	16,3	23,4
Intensité pleine charge	A	11,8	16,6	20,4	24,7	32,2	40,2
COP	(2)	3,29	3,21	3,19	3,23	3,21	3,18
Compresseur		Scroll - Hermétique					
Nombre de compresseurs	nb	1	1	1	1	2	2
Étages de puissance	%	0-100%	0-100%	0-100%	0-100%	0-50-100%	0-50-100%
Charge d'huile par compresseur	l	1,65	4,1	4,1	4,1	4,1 + 4,1	4,1+ 4,1
Type d'huile	type	MOBIL EAL Arctic 22CC ou ICI EMKARATE RL32CF					
Réfrigérant		R 407 C					
Détente	type	Détendeur thermostatique					
Nombre de circuits	nb	1	1	1	1	1	1
Charge par circuit	kg	1,3	1,5	2	2,5	3,3	4,5
Évaporateur		Plaque en acier inoxydable AISI 316 brasée avec échangeur thermique en cuivre					
Débit d'eau	m³/h	3,0	3,9	5,6	6,8	7,9	11,2
Volume d'eau	l	1,6	1,6	2,5	3,1	4,1	5,6
Perte de charge	kPa	26	42	40	38	29	32
Pression de service sur l'eau	kPa	600	600	600	600	600	600
Condenseur		Plaque en acier inoxydable AISI 316 brasée avec échangeur thermique en cuivre					
Débit d'eau	m³/h	3,8	5,0	7,1	8,7	10,1	14,4
Volume d'eau	l	1,6	1,6	2,5	3,1	4,1	5,6
Perte de charge	kPa	41	69	64	62	46	51
Pression de service sur l'eau	kPa	600	600	600	600	600	600
Raccordements hydrauliques		Victaulic					
Entrée/sortie d'eau	Pouces/DN	1"1/4 / DN32	1"1/4 / DN32	1"1/4 / DN32	1"1/4 / DN32	2" / DN50	2" / DN50
Vidange/purge d'eau	Pouces/DN	NA	NA	NA	NA	NA	NA
Données acoustiques							
Niveau global de puissance sonore (1)	dB(A)	72,2	77,9	80,3	79,7	80,9	83,3
Caractéristiques électriques		400V/III/50Hz					
Intensité de démarrage	A	101,7	123,7	167,7	198,7	141,8	191,5
Intensité maximale	A	14,3	18,6	24,4	29,3	36,8	48,2
Limites de fonctionnement							
Température d'eau mini. sortie évaporateur	°C	5	5	5	5	5	5
Température d'eau maxi. entrée évaporateur	°C	20	20	20	20	20	20
Différence mini. de temp. entrée/sortie d'eau	°C	3	3	3	3	3	3
Différence mini. de temp. entrée/sortie d'eau	°C	8	8	8	8	8	8
Température d'eau maxi. sortie condenseur (3)	°C	53	53	53	53	53	53
Température d'eau mini. entrée condenseur (4)	°C	20	20	20	20	20	20
Dimensions							
Longueur	mm	802	802	802	802	1470	1470
Largeur	mm	502	502	502	502	645	645
Hauteur	mm	815	815	815	815	854	854
Encombrement	m²	0,4	0,4	0,4	0,4	0,9	0,9
Poids à l'expédition	kg	122	191	210	235	390	421
Poids en service	kg	125	194	215	241	398	432
Construction							
Châssis	type	Châssis en acier galvanisé					
Carrosserie	type	Acier galvanisé					
Peinture	type	Polyester - RAL 9002					
Classe d'isolation	type	M1					

(1) Toutes les données correspondent aux conditions standard Eurovent.
Puissance brute froide avec une température d'eau de 12/7 °C et température eau condenseur de 30/35 °C.
Puissance brute de chauffage avec une température d'eau de 40/45 °C et température d'entrée d'eau évaporateur de 10 °C.
-> Température de sortie d'eau évaporateur calculée avec le même débit d'eau qu'en mode de refroidissement.
-> Facteur d'encrassement= 0,000044 m² °C/W

(2) EER et COP compresseurs uniquement.

(3) En « mode froid » et pour une température de sortie d'eau évaporateur au dessous de 12 °C.

(4) Peut être réduite si une vanne à eau pressostatique est utilisée.

(NA) Non disponible

080 to 165	SWH - K Heat pump

HYDROLEAN		080	090	100	120	135	165
Mode frigorifique							
Puissance froid (1)	kW	70,7	80,1	95,7	103	130	154
Puissance absorbée (1)	kW	20,8	22,2	28,2	29,9	36,8	45,2
Intensité pleine charge	A	38,3	41,5	50,9	55,9	66,9	81,4
EER (2)		3,4	3,61	3,4	3,45	3,53	3,41
Mode chauffage							
Puissance calorifique (1)	kW	81,9	91,0	110	119	147	177
Puissance absorbée (1)	kW	26,1	28,1	35,1	37,7	46,2	56,7
Intensité pleine charge	A	44,9	48,5	59,8	65,7	77,2	96,6
COP	(2)	3,14	3,24	3,13	3,16	3,18	3,12
Compresseur		Scroll - Hermétique					
Nombre de compresseurs	nb	2	2	2	3	3	3
Étages de puissance	%	0-45-100%	0-50-100%	0-33-66-100%	0-25-50-75-100%	0-25-50-75-100%	0-25-50-75-100%
Charge d'huile par compresseur	l	4,1 + 4,1	4,1 + 4,1	4,1 + 6,3	4,1 + 4,1 + 4,7	4,1 + 4,1 + 6,3	4,1 + 4,1 + 6,3
Type d'huile	type	MOBIL EAL Arctic 22CC ou ICI EMKARATE RL32CF					
Réfrigérant		R 407 C					
Détente	type	Détendeur thermostatique					
Nombre de circuits	nb	1	1	1	2	2	2
Charge par circuit	kg	4,5	5,9	5,9	5,3	7,4	7,4
Évaporateur		Plaque en acier inoxydable AISI 316 brasée avec échangeur thermique en cuivre					
Débit d'eau	m^3/h	12,2	13,8	16,5	17,8	22,4	26,5
Volume d'eau	l	5,6	7,4	7,4	13,4	18,6	18,6
Perte de charge	kPa	37	28	39	36	32	44
Pression de service sur l'eau	kPa	600	600	600	600	600	600
Condenseur		Plaque en acier inoxydable AISI 316 brasée avec échangeur thermique en cuivre					
Débit d'eau	m^3/h	15,8	17,6	21,3	22,9	28,8	34,2
Volume d'eau	l	5,6	7,4	7,4	13,4	18,6	18,6
Perte de charge	kPa	61	45	64	59	52	71
Pression de service sur l'eau	kPa	600	600	600	600	600	600
Raccordements hydrauliques		Victaulic					
Entrée/sortie d'eau	Pouces/DN	2" / DN50	2" / DN50	2" / DN50	2" / DN50	2" / DN50	2" / DN50
Vidange/purge d'eau	Pouces/DN	NA	NA	NA	NA	NA	NA
Données acoustiques							
Niveau global de puissance sonore (1)	dB(A)	83,0	82,7	86,6	85,3	87,5	90,9
Caractéristiques électriques		400V/III/50Hz					
Intensité de démarrage	A	222,5	227,5	297,2	266,0	321,1	369,0
Intensité maximale	A	53,2	58,2	71,8	78,6	95,7	117,6
Limites de fonctionnement							
Température d'eau mini. sortie évaporateur	°C	5	5	5	5	5	5
Température d'eau maxi. entrée évaporateur	°C	20	20	20	20	20	20
Différence mini. de temp. entrée/sortie d'eau	°C	3	3	3	3	3	3
Différence mini. de temp. entrée/sortie d'eau	°C	8	8	8	8	8	8
Température d'eau maxi. sortie condenseur (3)	°C	51	53	51	53	53	51
Température d'eau mini. entrée condenseur (4)	°C	20	20	20	20	20	20
Dimensions							
Longueur	mm	1470	1470	1470	1470	1470	1470
Largeur	mm	645	645	645	645	645	645
Hauteur	mm	854	854	854	1705	1705	1705
Encombrement	m²	0,9	0,9	0,9	0,9	0,9	0,9
Poids à l'expédition	kg	439	475	524	671	731	776
Poids en service	kg	450	490	539	698	768	813
Construction							
Châssis	type	Châssis en acier galvanisé					
Carrosserie	type	Acier galvanisé					
Peinture	type	Polyester - RAL 9002					
Classe d'isolation	type	M1					

(1) Toutes les données correspondent aux conditions standard Eurovent.
Puissance brute froide avec une température d'eau de 12/7 °C et température eau condenseur de 30/35 °C.
Puissance brute de chauffage avec une température d'eau de 40/45 °C et température d'entrée d'eau évaporateur de 10 °C.
-> Température de sortie d'eau évaporateur calculée avec le même débit d'eau qu'en mode de refroidissement.
-> Facteur d'encrassement= 0,000044 m^2 °C/W
(2) EER et COP compresseurs uniquement.
(3) En « mode froid » et pour une température de sortie d'eau évaporateur au dessous de 12 °C.
(4) Peut être réduite si une vanne à eau pressostatique est utilisée.
(NA) Non disponible.

020 À 065

SWR - K

CONDENSEUR À DISTANCE

HYDROLEAN		020	025	035	040	050	065
Mode frigorifique							
Puissance froid (1)	kW	17,6	23,1	32,8	40,0	46,9	66,4
Puissance absorbée (1)	kW	5,3	7,2	10,3	12,3	14,3	20,5
Intensité pleine charge	A	11,1	15,5	18,8	22,7	30,0	36,5
EER (2)		3,33	3,22	3,20	3,26	3,28	3,23
Mode chauffage							
Puissance calorifique (1)	kW	NA	NA	NA	NA	NA	NA
Puissance absorbée (1)	kW	NA	NA	NA	NA	NA	NA
Intensité pleine charge	A	NA	NA	NA	NA	NA	NA
COP	(2)	NA	NA	NA	NA	NA	NA
Compresseur		Scroll - Hermétique					
Nombre de compresseurs	nb	1	1	1	1	2	2
Étages de puissance	%	0-100%	0-100%	0-100%	0-100%	0-50-100%	0-50-100%
Charge d'huile par compresseur	l	1,65	4,1	4,1	4,1	4,1 + 4,1	4,1+ 4,1
Type d'huile	type	MOBIL EAL Arctic 22CC ou ICI EMKARATE RL32CF					
Réfrigérant		R 407 C					
Détente	type	Détendeur thermostatique					
Nombre de circuits	nb	1	1	1	1	1	2
Charge par circuit	kg	NA	NA	NA	NA	NA	NA
Évaporateur		Plaque en acier inoxydable AISI 316 brasée avec échangeur thermique en cuivre					
Débit d'eau	m³/h	3,0	4,0	5,7	6,9	8,1	11,4
Volume d'eau	l	1,6	1,6	2,5	3,1	4,1	5,6
Perte de charge	kPa	26,2	44,3	41,2	39,7	29,9	33,2
Pression de service sur l'eau	kPa	600	600	600	600	600	600
Condenseur							
Débit d'eau	m³/h	NA	NA	NA	NA	NA	NA
Volume d'eau	l	NA	NA	NA	NA	NA	NA
Perte de charge	kPa	NA	NA	NA	NA	NA	NA
Pression de service sur l'eau	kPa	NA	NA	NA	NA	NA	NA
Raccordements hydrauliques		Victaulic					
Entrée/sortie d'eau	Pouces/DN	7/8"	7/8"	7/8"	1" 1/8	1" 1/8	1" 1/8
Vidange/purge d'eau	Pouces/DN	5/8"	5/8"	5/8"	5/8"	7/8"	7/8"
Données acoustiques							
Niveau global de puissance sonore (1)	dB(A)	72,2	77,9	80,3	79,7	80,9	83,3
Caractéristiques électriques		400V/III/50Hz					
Intensité de démarrage	A	101,7	123,7	167,7	198,7	141,8	191,5
Intensité maximale	A	14,3	18,6	24,4	29,3	36,8	48,2
Limites de fonctionnement							
Température d'eau mini. sortie évaporateur	°C	5	5	5	5	5	5
Température d'eau maxi. entrée évaporateur	°C	20	20	20	20	20	20
Différence mini. de temp. entrée/sortie d'eau	°C	3	3	3	3	3	3
Différence mini. de temp. entrée/sortie d'eau	°C	8	8	8	8	8	8
Température d'eau maxi. sortie condenseur (3)	°C	27	27	27	27	27	27
Température d'eau mini. entrée condenseur (4)	°C	65	65	65	65	65	65
Dimensions							
Longueur	mm	802	802	802	802	1470	1470
Largeur	mm	502	502	502	502	645	645
Hauteur	mm	815	815	815	815	854	854
Encombrement	m²	0,4	0,4	0,4	0,4	0,9	0,9
Poids à l'expédition	kg	112	180	195	217	361	385
Poids en service	kg	118	188	202	230	380	403
Construction							
Châssis	type	Châssis en acier galvanisé					
Carrosserie	type	Acier galvanisé					
Peinture	type	Polyester - RAL 9002					
Classe d'isolation	type	M1					

(1) Toutes les données correspondent aux conditions standard Eurovent.
Puissance brute froide avec une température d'eau de 12/7 °C.
-> Température de condensation de 50 °C (rosée)
-> Facteur d'encrassement= 0,000044 m² °C/W

(2) EER et COP compresseurs uniquement.

(NA) Non disponible.

080 A 165

SWR - K

CONDENSEUR À DISTANCE

HYDROLEAN		080	090	100	120	135	165
Mode frigorifique							
Puissance froid (1)	kW	72,8	81,8	98,5	106,1	132,7	158,3
Puissance absorbée (1)	kW	22,6	24,6	30,4	32,6	40,7	48,6
Intensité pleine charge	A	40,5	44,4	53,8	59,2	71,5	86,1
EER (2)		3,23	3,33	3,24	3,26	3,26	3,26
Mode chauffage							
Puissance calorifique (1)	kW	NA	NA	NA	NA	NA	NA
Puissance absorbée (1)	kW	NA	NA	NA	NA	NA	NA
Intensité pleine charge	A	NA	NA	NA	NA	NA	NA
COP	(2)	NA	NA	NA	NA	NA	NA
Compresseur		Scroll - Hermétique					
Nombre de compresseurs	nb	2	2	2	3	3	3
Étages de puissance	%	0-50-100	0-50-100	0-33-66-100	0-25-50-75-100	0-25-50-75-100	0-25-50-75-100
Charge d'huile par compresseur	l	4,1+4,1	4,1+4,1	4,1+6,3	4,1+4,1+4,7	4,1+4,1+6,3	4,1+4,1+6,3
Type d'huile	type	MOBIL EAL Arctic 22CC ou ICI EMKARATE RL32CF					
Réfrigérant		R 407 C					
Détente	type	Détendeur thermostatique					
Nombre de circuits	nb	1	1	1	2	2	2
Charge par circuit	kg	NA	NA	NA	NA	NA	7,4
Évaporateur		Plaque en acier inoxydable AISI 316 brasée avec échangeur thermique en cuivre					
Débit d'eau	m³/h	13,1	14,8	17,7	19,1	24,1	28,4
Volume d'eau	l	5,6	7,4	7,4	13,4	18,6	18,6
Perte de charge	kPa	42,6	32,3	45,2	41,4	37,1	50,3
Pression de service sur l'eau	kPa	600	600	600	600	600	600
Condenseur							
Débit d'eau	m³/h	NA	NA	NA	NA	NA	NA
Volume d'eau	l	NA	NA	NA	NA	NA	NA
Perte de charge	kPa	NA	NA	NA	NA	NA	NA
Pression de service sur l'eau	kPa	NA	NA	NA	NA	NA	NA
Raccordements hydrauliques		Victaulic					
Entrée/sortie d'eau	Pouces/DN	1" 3/8	1" 3/8	1" 3/8	1" 3/8	1" 3/8	1" 3/8
Vidange/purge d'eau	Pouces/DN	7/8"	7/8"	7/8"	7/8"	7/8"	7/8"
Données acoustiques							
Niveau global de puissance sonore (1)	dB(A)	83,0	82,7	86,6	85,3	87,5	90,9
Caractéristiques électriques		400V/III/50Hz					
Intensité de démarrage	A	222,5	227,5	297,2	266,0	321,1	369,0
Intensité maximale	A	53,2	58,2	71,8	78,6	95,7	117,6
Limites de fonctionnement							
Température d'eau mini. sortie évaporateur	°C	5	5	5	5	5	5
Température d'eau maxi. entrée évaporateur	°C	20	20	20	20	20	20
Différence mini. de temp. entrée/sortie d'eau	°C	3	3	3	3	3	3
Différence mini. de temp. entrée/sortie d'eau	°C	8	8	8	8	8	8
Température d'eau maxi. sortie condenseur (3)	°C	27	27	27	27	27	27
Température d'eau mini. entrée condenseur (4)	°C	65	65	65	65	65	65
Dimensions							
Longueur	mm	1470	1470	1470	1470	1470	1470
Largeur	mm	645	645	645	645	645	645
Hauteur	mm	854	854	854	1705	1705	1705
Encombrement	m²	0,9	0,9	0,9	0,9	0,9	0,9
Poids à l'expédition	kg	334	362	410	522	570	613
Poids en service	kg	340	370	417	535	588	631
Construction							
Châssis	type	Châssis en acier galvanisé					
Carrosserie	type	Acier galvanisé					
Peinture	type	Polyester - RAL 9002					
Classe d'isolation	type	M1					

(1) Toutes les données correspondent aux conditions standard Eurovent.
Puissance brute froide avec une température d'eau de 12/7 °C.
-> Température de condensation de 50 °C (rosée)
-> Facteur d'encrassement= 0,000044 m² °C/W

(2) EER et COP compresseurs uniquement.

(NA) Non disponible.

TOUTES UNITÉS

SWC
SWH
SWR

ESEER
(Rapport européen de l'efficacité saisonnière d'énergie)- Calculs

ESEER - SWC	
SWC 020	4,76
SWC 025	4,34
SWC 035	4,32
SWC 040	4,43
SWC 050	5,31
SWC 065	5,14
SWC 080	5,16
SWC 090	5,24
SWC 100	5,28
SWC 120	5,13
SWC 135	5,12
SWC 165	4,97

ESEER - SWH	
SWH 020	4,05
SWH 025	4,05
SWH 035	4,02
SWH 040	4,11
SWH 050	4,94
SWH 065	4,79
SWH 080	4,81
SWH 090	4,88
SWH 100	4,91
SWH 120	4,76
SWH 135	4,76
SWH 165	4,64

Refroidisseurs à condensation par eau		
Rapport de charge partielle	*Eau frig. (Température d'admission °C)*	*Coeff. de pondération*
100%	30°C	3%
75%	26°C	33%
50%	22°C	41%
25%	18°C	23%

+ ***Côté évaporateur : l'eau est à 12 °C à l'entrée, 7 °C à la sortie.***
+ ***Pour les unités à eau, considérer 5° de delta T sur le condenseur.***
+ ***Facteur d'encrassement égal à 0,000044 m²°C/W».***
+ ***Pour l'eau, maintenir le débit défini à pleine charge comme constante pour toute réduction de puissance.***

TOUTES UNITÉS	SWC
	SWH
	SWR

PERTE DE CHARGE DES ÉCHANGEURS THERMIQUES À PLAQUES HYDROLEAN AVEC DE L'EAU CLAIRE

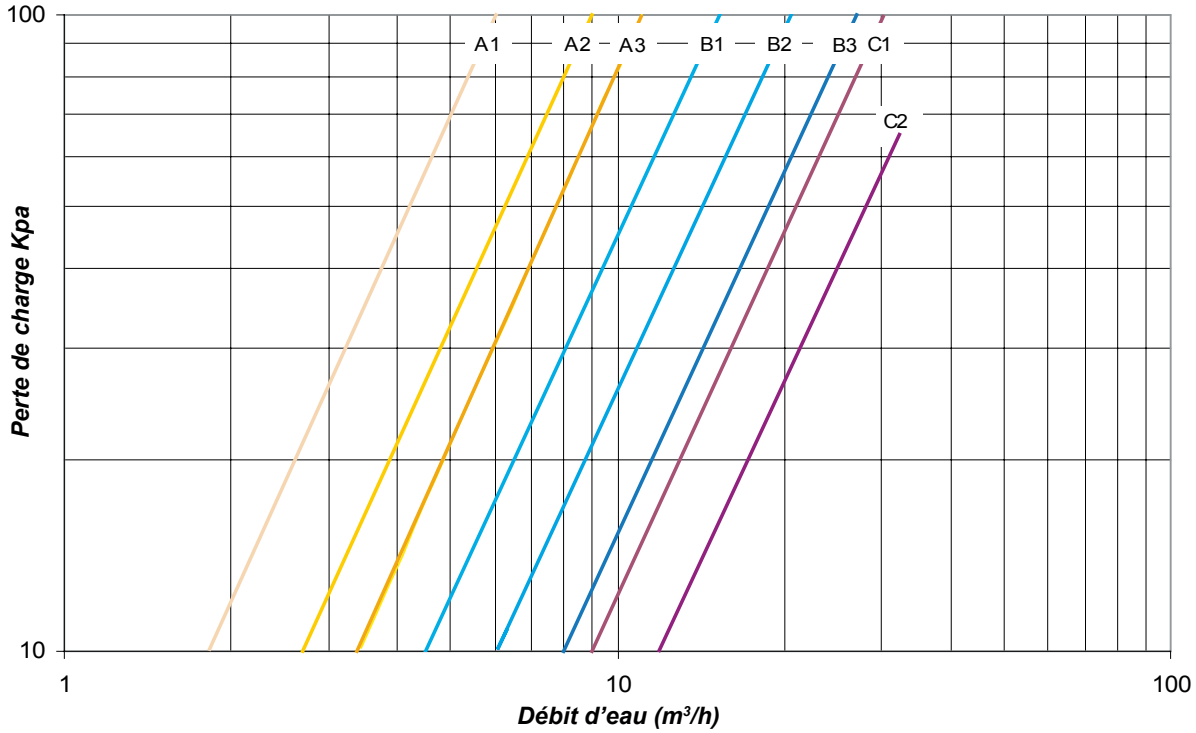

Perte de charge = a x (débit)^b		
	a	b
A1	3,1083	1,9258
A2	1,4978	1,9121
A3	0,9309	1,9436
B1	0,5773	1,889
B2	0,3311	1,8906
B3	0,1956	1,8937
C1	0,159	1,8868
C2	0,0983	1,8647

HYDROLEAN	020	025	035	040	050	065
Courbe de l'évaporateur	A1	A1	A2	A3	B1	B2
Courbe du filtre de l'évaporateur	X	X	X	X	Y	Y
Courbe du condenseur	A1	A1	A2	A3	B1	B2
Courbe du filtre du condenseur	X	X	X	X	Y	Y
Vanne à eau pressostatique	WVFX20	WVFX20	WVFX20	WVFX20	WVFX25	WVFX25

HYDROLEAN	080	090	100	120	135	165
Courbe de l'évaporateur	B2	B3	B3	C1	C2	C2
Courbe du filtre de l'évaporateur	Y	Y	Z	Z	Z	Z
Courbe du condenseur	B2	B3	B3	C1	C2	C2
Courbe du filtre du condenseur	Y	Y	Z	Z	Z	Z
Vanne à eau pressostatique	WVFX32	WVFX32	WVFX32	2xWVFX32	2xWVFX32	2xWVFX32

TOUTES UNITÉS	SWC
	SWH
	SWR

PERTE DE CHARGE DES ÉCHANGEUR THERMIQUES À PLAQUES HYDROLEAN AVEC EAU ET ÉTHYLÈNE GLYCOL À 30 %

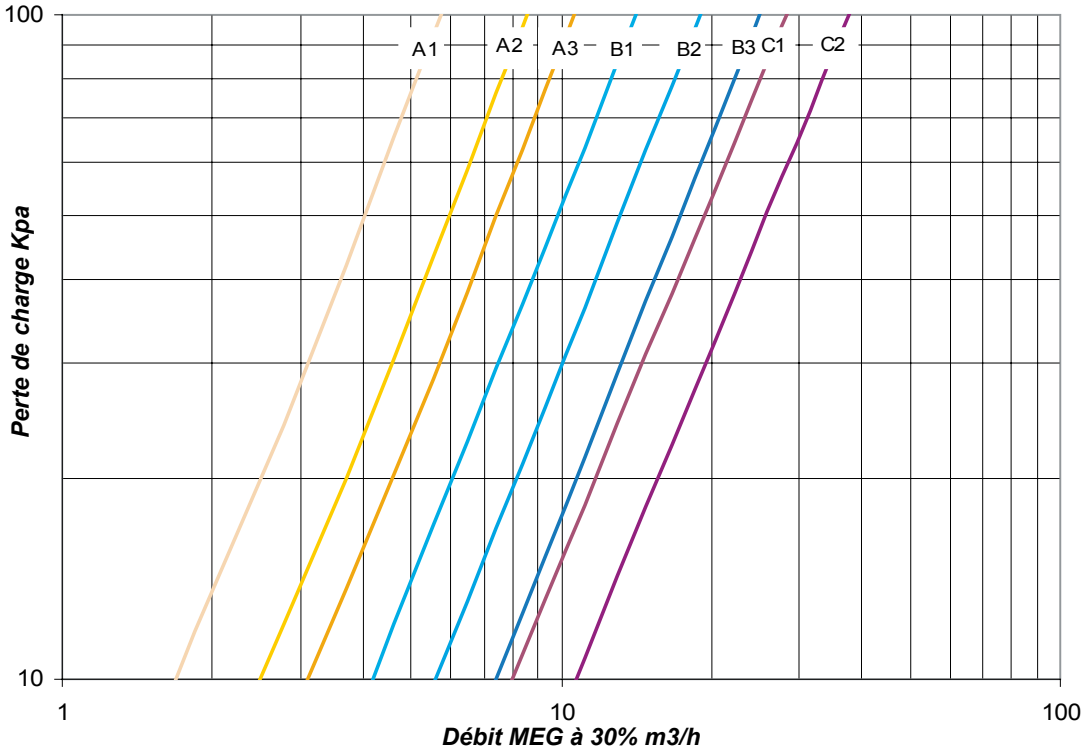

Perte de charge = a x (débit)^b		
	a	b
A1 (MEG30%)	3,8684	1,8444
A2 (MEG30%)	1,9199	1,8292
A3 (MEG30%)	1,2348	1,8511
B1 (MEG30%)	0,6761	1,8838
B2 (MEG30%)	0,3843	1,8892
B3 (MEG30%)	0,227	1,8915
C1 (MEG30%)	0,2376	1,8056
C2 (MEG30%)	0,138	1,8129

HYDROLEAN	020	025	035	040	050	065
Courbe de l'évaporateur	A1	A1	A2	A3	B1	B2
Courbe du filtre de l'évaporateur	X	X	X	X	Y	Y
Courbe du condenseur	A1	A1	A2	A3	B1	B2
Courbe du filtre du condenseur	X	X	X	X	Y	Y
Vanne à eau pressostatique	WVFX20	WVFX20	WVFX20	WVFX20	WVFX25	WVFX25

HYDROLEAN	080	090	100	120	135	165
Courbe de l'évaporateur	B2	B3	B3	C1	C2	C2
Courbe du filtre de l'évaporateur	Y	Y	Z	Z	Z	Z
Courbe du condenseur	B2	B3	B3	C1	C2	C2
Courbe du filtre du condenseur	Y	Y	Z	Z	Z	Z
Vanne à eau pressostatique	WVFX32	WVFX32	WVFX32	2xWVFX32	2xWVFX32	2xWVFX32

TOUTES UNITÉS

SWC
SWH
SWR

PERTE DE CHARGE DES FILTRES

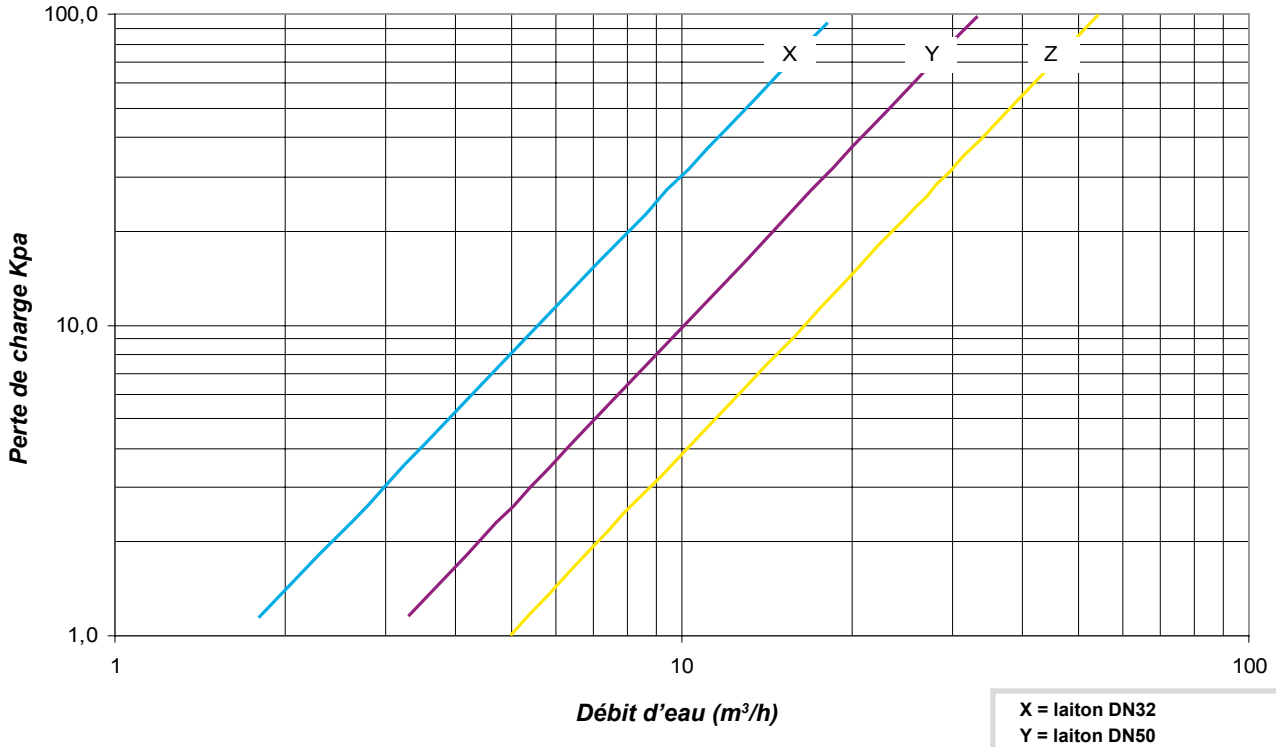

X = laiton DN32
Y = laiton DN50
Z = fer DN50

Perte de charge = a x (débit)^b		
	a	b
X	0,3765	1,905
Y	0,1179	1,9205
Z	0,0457	1,9247

HYDROLEAN	020	025	035	040	050	065
Courbe de l'évaporateur	A1	A1	A2	A3	B1	B2
Courbe du filtre de l'évaporateur	X	X	X	X	Y	Y
Courbe du condenseur	A1	A1	A2	A3	B1	B2
Courbe du filtre du condenseur	X	X	X	X	Y	Y
Vanne à eau pressostatique	WVFX20	WVFX20	WVFX20	WVFX20	WVFX25	WVFX25

HYDROLEAN	080	090	100	120	135	165
Courbe de l'évaporateur	B2	B3	B3	C1	C2	C2
Courbe du filtre de l'évaporateur	Y	Y	Z	Z	Z	Z
Courbe du condenseur	B2	B3	B3	C1	C2	C2
Courbe du filtre du condenseur	Y	Y	Z	Z	Z	Z
Vanne à eau pressostatique	WVFX32	WVFX32	WVFX32	2xWVFX32	2xWVFX32	2xWVFX32

TOUTES UNITÉS

SWC
SWH
SWR

PERTE DE CHARGE DE LA VANNE À EAU PRESSOSTATIQUE „TOTALEMENT OUVERTE“

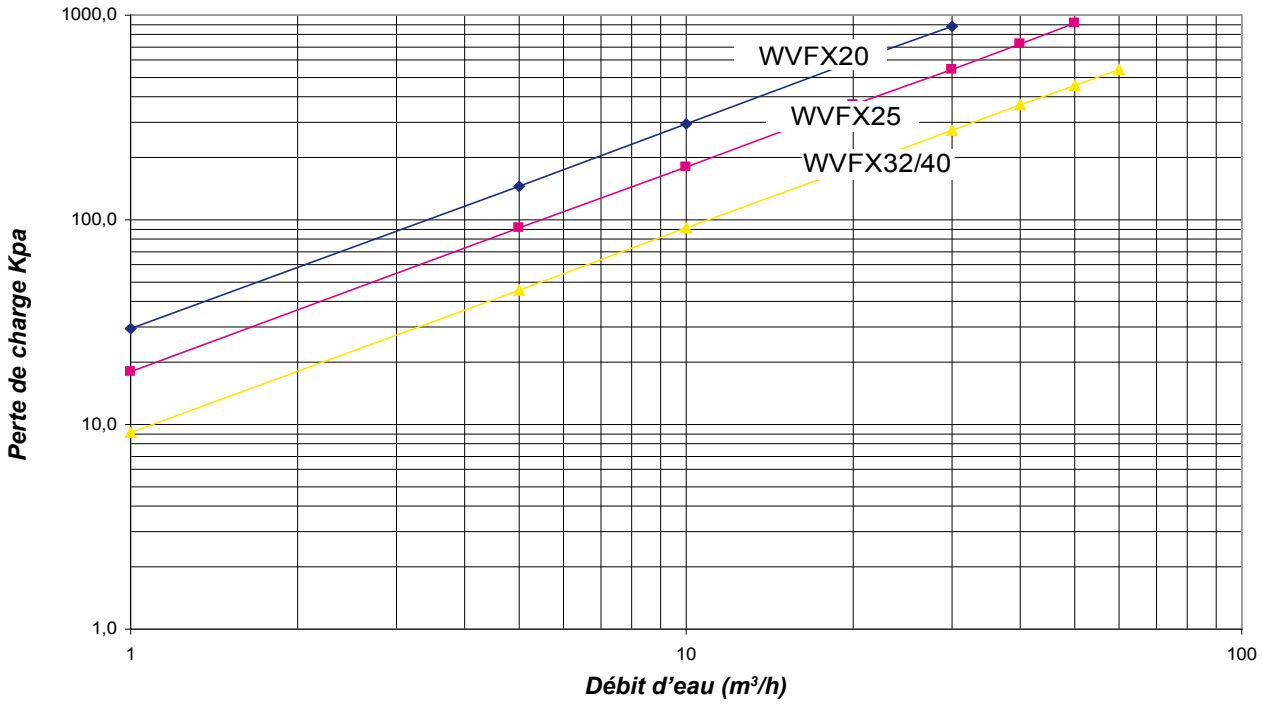

HYDROLEAN	020	025	035	040	050	065
Courbe de l'évaporateur	A1	A1	A2	A3	B1	B2
Courbe du filtre de l'évaporateur	X	X	X	X	Y	Y
Courbe du condenseur	A1	A1	A2	A3	B1	B2
Courbe du filtre du condenseur	X	X	X	X	Y	Y
Vanne à eau pressostatique	WVFX20	WVFX20	WVFX20	WVFX20	WVFX25	WVFX25

HYDROLEAN	080	090	100	120	135	165
Courbe de l'évaporateur	B2	B3	B3	C1	C2	C2
Courbe du filtre de l'évaporateur	Y	Y	Z	Z	Z	Z
Courbe du condenseur	B2	B3	B3	C1	C2	C2
Courbe du filtre du condenseur	Y	Y	Z	Z	Z	Z
Vanne à eau pressostatique	WVFX32	WVFX32	WVFX32	2xWVFX32	2xWVFX32	2xWVFX32

FACTEUR DE CORRECTION DU GLYCOL

Température ambiante minimum ou Température de sortie d'eau	Éthylène glycol	Perte de charge	Débit d'eau	PUISSANCES	
				Refroidisse-ment	Chauffage
De +5 °C à 0 °C	10%	1,05	1,02	0,99	0,994
De 0 °C à -5 °C	20%	1,10	1,05	0,98	0,993
De -5 °C à -10 °C	30%	1,15	1,08	0,97	0,99
De -10 °C à -15 °C	35%	1,18	1,10	0,96	0,987

Exemple : 10 % de glycol
Débit minimum : 1,19 m^3/h x 1,02
Perte de charge x 1,07
Puissance du système x 0,99

TOUTES UNITÉS

SWC
SWH
SWR

Spectre de puissance acoustique par bande d'octave(dBa)											
	63 Hz	125 Hz	250 Hz	500 Hz	1000 Hz	2000 Hz	4000 Hz	8000 Hz	Puissance sonore globale Lw dB(A)	Pression sonore à 10 mètres (1) Pw dB(A)	Pression acoustique à 10 mètres de la surface enveloppante(2) Pw dB (A)
020	5	15	37	59	68	66	67	57	72	44	42
025	17	27	50	69	71	74	71	52	78	50	47
035	21	31	52	69	71	77	75	64	80	52	50
040	24	34	57	72	72	77	71	61	80	52	49
050	20	30	53	72	74	77	74	55	81	53	50
065	24	34	55	72	74	80	78	67	83	55	53
080	26	36	58	74	75	80	76	66	83	55	53
090	27	37	60	75	75	80	74	64	83	55	52
100	25	35	59	74	81	82	78	67	87	59	56
120	24	34	57	74	80	82	76	65	85	57	55
135	27	37	60	75	81	85	80	69	87	59	57
165	30	40	61	77	86	88	81	69	91	63	60

Spectre de puissance acoustique par bande d'octave(dBa) avec option bas niveau sonore											
	63 Hz	125 Hz	250 Hz	500 Hz	1000 Hz	2000 Hz	4000 Hz	8000 Hz	Puissance sonore globale Lw dB(A)	Pression sonore à 10 mètres (1) Pw dB(A)	Pression acoustique à 10 mètres de la surface enveloppante(2) Pw dB (A)
020	7	17	33	54	57	55	55	46	63	33	31
025	16	26	46	65	60	62	60	41	70	40	38
035	21	31	48	66	59	65	63	53	72	42	40
040	25	35	53	69	61	64	60	49	73	43	41
050	19	29	49	68	63	65	63	44	73	43	41
065	24	3	3,0	3,0	3,0	3,0	3,0	3,0	26	-3	-6,0
080	27	37	54	71	63	68	65	54	76	46	43
090	28	38	56	72	64	67	63	52	76	46	44
100	25	35	61	71	72	73	68	55	80	50	47
120	24	34	59	71	70	71	66	53	78	48	46
135	26	36	61	73	72	74	69	57	80	50	48
165	31	41	60	74	77	78	71	57	84	54	51

(1) : Uniquement pour information. Les données sont calculées par la méthode semi sphérique dans un champ ouvert libre.
(2) : Uniquement pour information. Les données sont calculées avec la méthode de surface enveloppante dans champ ouvert libre.

TOUTES UNITÉS

SWC - K
FROID SEUL

HYDROLEAN - SWC		020	025	035	040	050	065
Limites de fonctionnement							
Température d'eau mini. sortie évaporateur	°C	5	5	5	5	5	5
Température d'eau maxi. entrée évaporateur	°C	20	20	20	20	20	20
Différence mini. de temp. entrée/sortie d'eau	°C	3	3	3	3	3	3
Différence mini. de temp. entrée/sortie d'eau	°C	8	8	8	8	8	8
Température maxi. sortie eau condenseur (1)	°C	53	53	53	53	53	53
Température mini. entrée eau condenseur (2)	°C	20	20	20	20	20	20
Différence mini. de temp. entrée/sortie d'eau condenseur	°C	3	3	3	3	3	3
Différence maxi. de temp. entrée/sortie d'eau condenseur	°C	8	8	8	8	8	8

HYDROLEAN - SWC		080	090	100	120	135	165
Limites de fonctionnement							
Température d'eau mini. sortie évaporateur	°C	5	5	5	5	5	5
Température d'eau maxi. entrée évaporateur	°C	20	20	20	20	20	20
Différence mini. de temp. entrée/sortie d'eau	°C	3	3	3	3	3	3
Différence mini. de temp. entrée/sortie d'eau	°C	8	8	8	8	8	8
Température maxi. sortie eau condenseur (1)	°C	53	53	53	53	53	53
Température mini. entrée eau condenseur (2)	°C	20	20	20	20	20	20
différence mini. de temp. entrée/sortie d'eau condenseur	°C	3	3	3	3	3	3
différence maxi. de temp. entrée/sortie d'eau condenseur	°C	8	8	8	8	8	8

(1) En « mode froid » sans glycol et température de sortie d'eau évaporateur inférieure à 12 °C.
(2) Peut être réduite si une vanne à eau pressostatique est utilisée.

PLAGE DE FONCTIONNEMENT
SW 20-25-35-40-50-65-80-90

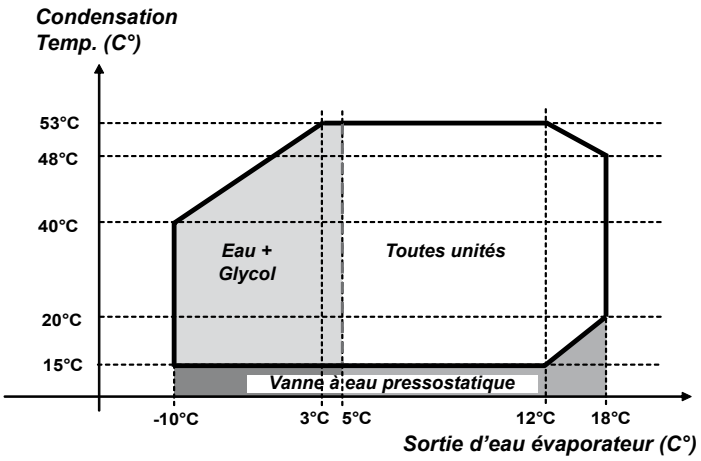

PLAGE DE FONCTIONNEMENT
SW 100-120-135-165

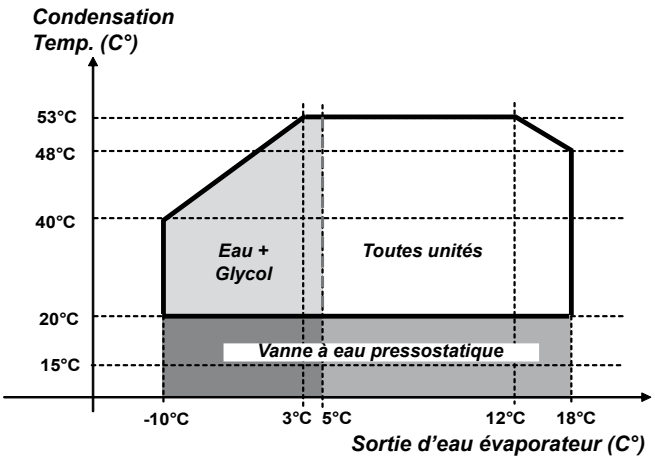

TOUTES UNITÉS

SWH - K
POMPE À CHALEUR

HYDROLEAN - SWH		020	025	035	040	050	065
Limites de fonctionnement							
Température d'eau mini. sortie évaporateur	°C	5	5	5	5	5	5
Température d'eau maxi. entrée évaporateur	°C	20	20	20	20	20	20
Différence mini. de temp. entrée/sortie d'eau	°C	3	3	3	3	3	3
Différence mini. de temp. entrée/sortie d'eau	°C	8	8	8	8	8	8
Température maxi. sortie eau condenseur (1)	°C	53	53	53	53	53	53
Température mini. entrée eau condenseur (2)	°C	20	20	20	20	20	20
différence mini. de temp. entrée/sortie d'eau condenseur	°C	3	3	3	3	3	3
différence maxi. de temp. entrée/sortie d'eau condenseur	°C	8	8	8	8	8	8

HYDROLEAN - SWH		080	090	100	120	135	165
Limites de fonctionnement							
Température d'eau mini. sortie évaporateur	°C	5	5	5	5	5	5
Température d'eau maxi. entrée évaporateur	°C	20	20	20	20	20	20
Différence mini. de temp. entrée/sortie d'eau	°C	3	3	3	3	3	3
Différence mini. de temp. entrée/sortie d'eau	°C	8	8	8	8	8	8
Température maxi. sortie eau condenseur (1)	°C	53	53	53	53	53	53
Température mini. entrée eau condenseur (2)	°C	20	20	20	20	20	20
différence mini. de temp. entrée/sortie d'eau condenseur	°C	3	3	3	3	3	3
différence maxi. de temp. entrée/sortie d'eau condenseur	°C	8	8	8	8	8	8

(1) En « mode froid » sans glycol et température de sortie d'eau évaporateur inférieure à 12 °C.
(2) Peut être réduite si une vanne à eau pressostatique est utilisée.

PLAGE DE FONCTIONNEMENT
SW 20-25-35-40-50-65-80-90

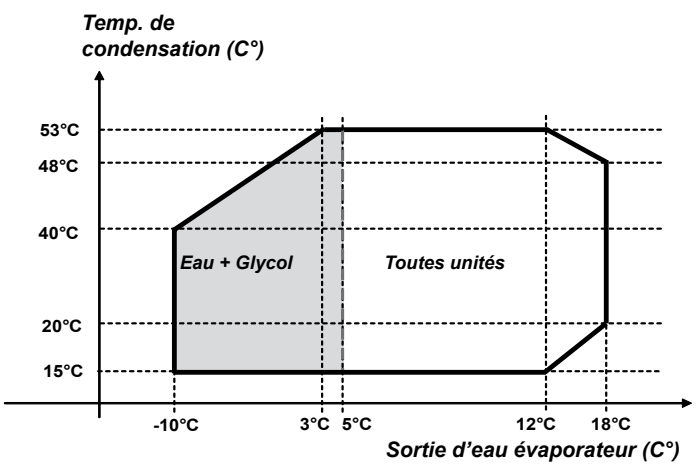

PLAGE DE FONCTIONNEMENT
SW 100-120-135-165

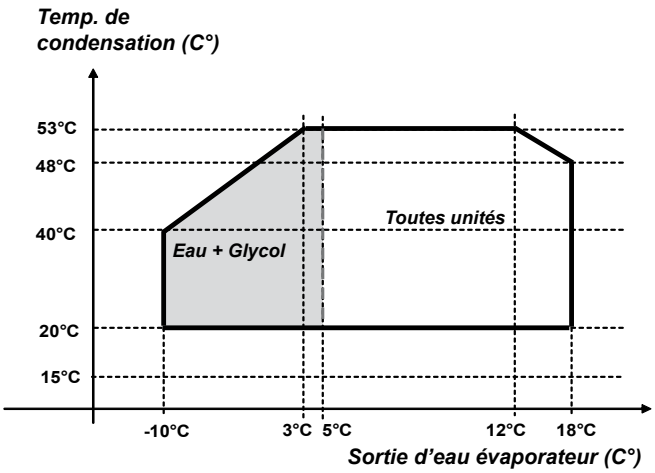

TOUTES UNITÉS

SWR - K

CONDENSEUR À DISTANCE

HYDROLEAN - SWR		020	025	035	040	050	065
Limites de fonctionnement							
Température de sortie d'eau mini.	°C	5	5	5	5	5	5
Température d'entrée d'eau maxi.	°C	20	20	20	20	20	20
Différence mini. de temp. entrée/sortie d'eau	°C	3	3	3	3	3	3
Différence mini. de temp. entrée/sortie d'eau	°C	8	8	8	8	8	8
Température mini de refoulement (rosée)	°C	27	27	27	27	27	27
Température maxi de refoulement (rosée)	°C	65	65	65	65	65	65

HYDROLEAN - SWR		080	090	100	120	135	165
Limites de fonctionnement							
Température de sortie d'eau mini.	°C	5	5	5	5	5	5
Température d'entrée d'eau maxi.	°C	20	20	20	20	20	20
Différence mini. de temp. entrée/sortie d'eau	°C	3	3	3	3	3	3
Différence mini. de temp. entrée/sortie d'eau	°C	8	8	8	8	8	8
Température mini de refoulement (rosée)	°C	27	27	27	27	27	27
Température maxi de refoulement (rosée)	°C	65	65	65	65	65	65

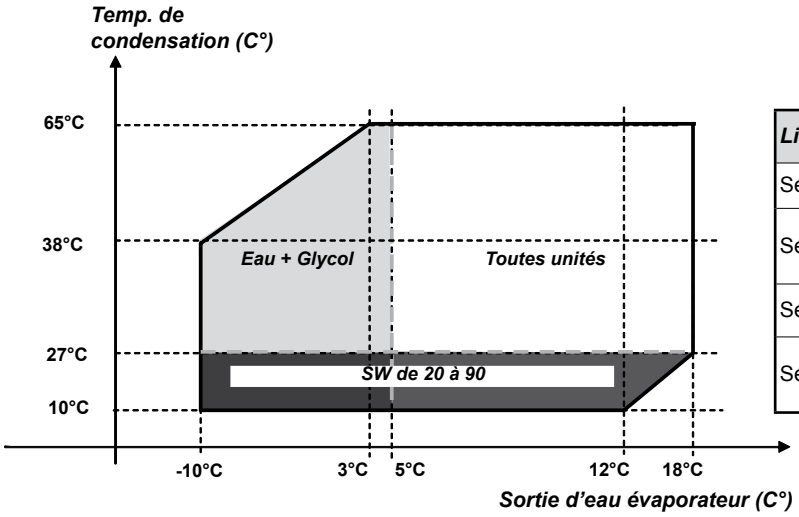

Limites de fonctionnement du réglage du manomètre		
Sécurité	*Coupure de basse pression*	0,7b
Sécurité	*Interverrouillage de basse pression*	2,2b
Sécurité	*Coupure de haute pression*	29b
Sécurité	*Interverrouillage sécurité sur haute pression*	20b

HYDROLEAN	Conduit de refoulement				Conduit de liquide			
Limites de fonctionnement	Circuit 1		Circuit 2		Circuit 1		Circuit 2	
	Diamètre mini.	***Mini / Maxi* Vitesse**	*Diamètre mini.*	***Vitesse***	*Diamètre mini.*	***Vitesse***	*Diamètre mini.*	***Vitesse***
SWR	*Pouces*	*m/s*	*Pouces*	***m/s***	*Pouces*	***m/s***	*Pouces*	***m/s***
020	7/8"	10/15 m/s	-	-	5/8"	0,5/1,5 m/s	-	-
025	7/8"	10/15 m/s	-	-	5/8"	0,5/1,5 m/s	-	-
035	7/8"	10/15 m/s	-	-	5/8"	0,5/1,5 m/s	-	-
040	1" 1/8	10/15 m/s	-	-	5/8"	0,5/1,5 m/s	-	-
050	1" 1/8	10/15 m/s	-	-	7/8"	0,5/1,5 m/s	-	-
065	1" 1/8	10/15 m/s	-	-	7/8"	0,5/1,5 m/s	-	-
080	1" 3/8	10/15 m/s	-	-	7/8"	0,5/1,5 m/s	-	-
090	1" 3/8	10/15 m/s	-	-	7/8"	0,5/1,5 m/s	-	-
100	1" 3/8	10/15 m/s	-	-	7/8"	0,5/1,5 m/s	-	-
120	1" 3/8	10/15 m/s	1" 3/8	10/15 m/s	7/8"	0,5/1,5 m/s	7/8"	0,5/1,5 m/s
135	1" 3/8	10/15 m/s	1" 3/8	10/15 m/s	7/8"	0,5/1,5 m/s	7/8"	0,5/1,5 m/s
165	1" 3/8	10/15 m/s	1" 3/8	10/15 m/s	7/8"	0,5/1,5 m/s	7/8"	0,5/1,5 m/s

TOUTES UNITÉS

SWC - K
FROID SEUL

Temp. sortie eau		30°C				35°C				40°C				45°C				50°C			
Sortie de l'eau	TAILLE	Pc	Pe	Wf	Dp	Pc	Pe	Wf	Dp	Pc	Pe	Wf	Dp	Pc	Pe	Wf	Dp	Pc	Pe	Wf	Dp
		kW	kW	m³/h	kPa	kW	kW	m³/h	kPa	kW	kW	m³/h	kPa	kW	kW	m³/h	kPa	kW	kW	m³/h	kPa
5°C	020	18,7	4,0	3,2	29,5	17,7	4,5	3,0	26,5	16,5	5,2	2,8	23,3	15,4	5,8	2,6	20,3	14,3	6,6	2,5	17,6
	025	23,9	5,7	4,1	47,3	22,7	6,4	3,9	42,9	21,5	7,2	3,7	38,6	20,2	8,1	3,5	34,4	19,0	9,0	3,3	30,4
	035	34,1	8,2	5,9	44,2	32,4	9,2	5,6	40,1	30,6	10,3	5,3	36,0	28,8	11,6	5,0	32,0	26,9	13,0	4,6	28,1
	040	41,5	9,7	7,2	42,6	39,5	10,9	6,8	38,6	37,4	12,3	6,4	34,7	35,2	13,9	6,1	30,9	33,0	15,7	5,7	27,3
	050	48,5	11,4	8,3	31,8	46,0	12,8	7,9	28,8	43,5	14,4	7,5	25,9	40,9	16,2	7,1	23,1	38,3	18,1	6,6	20,4
	065	68,6	16,5	11,8	35,3	65,1	18,5	11,2	31,9	61,4	20,8	10,6	28,6	57,7	23,4	9,9	25,4	53,8	26,3	9,3	22,3
	080	74,7	18,2	12,9	41,4	70,9	20,5	12,2	37,5	66,9	23,2	11,5	33,7	62,9	26,1	10,8	30,0	58,9	29,4	10,1	26,4
	090	84,7	19,5	14,6	31,3	80,4	21,9	13,8	28,4	75,9	24,8	13,1	25,5	71,4	28,0	12,3	22,7	66,9	31,6	11,5	20,0
	100	101,6	24,9	17,5	44,2	96,0	27,8	16,5	39,7	90,2	31,2	15,5	35,2	84,2	35,0	14,5	31,0	78,1	39,4	13,5	26,9
	120	108,8	26,4	18,7	40,1	103,5	29,6	17,8	36,4	97,9	33,1	16,9	32,8	91,9	37,1	15,8	29,2	85,6	41,5	14,7	25,5
	135	137,8	32,7	23,7	36,1	130,5	36,5	22,5	32,6	123,0	40,8	21,2	29,2	115,2	45,8	19,8	25,8	107,3	51,4	18,5	22,6
	165	161,7	39,7	27,9	48,6	153,7	44,5	26,5	44,2	145,3	49,9	25,0	39,8	136,3	56,1	23,5	35,3	126,8	62,9	21,8	30,9
6°C	020	19,3	4,0	3,3	31,5	18,3	4,5	3,1	28,3	17,1	5,2	3,0	25,0	15,9	5,9	2,7	21,8	14,8	6,6	2,6	18,9
	025	24,7	5,7	4,2	50,3	23,4	6,4	4,0	45,7	22,2	7,2	3,8	41,1	20,9	8,1	3,6	36,7	19,6	9,1	3,4	32,5
	035	35,2	8,2	6,1	47,1	33,5	9,2	5,8	42,7	31,6	10,3	5,4	38,3	29,8	11,6	5,1	34,1	27,8	13,0	4,8	30,0
	040	42,9	9,7	7,4	45,4	40,8	10,9	7,0	41,2	38,6	12,3	6,7	37,0	36,4	13,9	6,3	33,0	34,1	15,7	5,9	29,1
	050	50,2	11,5	8,6	33,9	47,6	12,9	8,2	30,8	45,0	14,5	7,8	27,7	42,4	16,3	7,3	24,7	39,8	18,2	6,8	21,9
	065	70,9	16,5	12,2	37,6	67,3	18,6	11,6	34,0	63,5	20,9	10,9	30,5	59,7	23,5	10,3	27,1	55,8	26,4	9,6	23,9
	080	77,2	18,3	13,3	44,2	73,3	20,6	12,6	40,0	69,3	23,2	11,9	35,9	65,1	26,2	11,2	32,0	61,0	29,5	10,5	28,2
	090	87,6	19,6	15,1	33,4	83,2	22,0	14,3	30,3	78,6	24,8	13,5	27,2	73,9	28,1	12,7	24,2	69,3	31,7	11,9	21,4
	100	105,1	25,0	18,1	47,1	99,3	27,9	17,1	42,4	93,4	31,3	16,1	37,7	87,3	35,1	15,0	33,1	81,1	39,5	14,0	28,8
	120	112,5	26,5	19,4	42,7	107,1	29,7	18,4	38,9	101,3	33,2	17,5	35,0	95,2	37,2	16,4	31,2	88,7	41,7	15,3	27,3
	135	142,6	32,9	24,6	38,5	135,1	36,6	23,3	34,8	127,4	41,0	21,9	31,2	119,4	45,9	20,6	27,6	111,2	51,5	19,2	24,2
	165	167,3	39,9	28,8	51,8	159,1	44,6	27,4	47,2	150,4	50,1	25,9	42,5	141,2	56,3	24,3	37,8	131,5	63,2	22,6	33,1
7°C	020	20,0	4,0	3,4	33,6	18,9	4,57	3,3	30	17,7	5,2	3,1	26,7	16,5	5,9	2,8	23,3	15,4	6,6	2,6	20,3
	025	25,5	5,7	4,4	53,6	24,2	6,45	4,2	49	22,9	7,2	4,0	43,8	21,6	8,1	3,7	39,2	20,3	9,1	3,5	34,8
	035	36,4	8,2	6,3	50,1	34,6	9,2	6,0	45	32,7	10,4	5,6	40,8	30,8	11,6	5,3	36,4	28,8	13,1	5,0	32,1
	040	44,3	9,8	7,6	48,4	42,2	11,0	7,3	44	39,9	12,4	6,9	39,5	37,6	14,0	6,5	35,2	35,3	15,8	6,1	31,1
	050	51,9	11,5	8,9	36,2	49,3	12,9	8,5	33	46,6	14,5	8,0	29,5	43,9	16,3	7,6	26,4	41,2	18,2	7,1	23,4
	065	73,3	16,6	12,6	40,0	69,6	18,6	12,0	36	65,7	21,0	11,3	32,5	61,8	23,6	10,6	28,9	57,8	26,5	9,9	25,5
	080	79,8	18,4	13,8	47,0	75,8	20,7	13,1	43	71,6	23,3	12,3	38,3	67,4	26,3	11,6	34,1	63,1	29,6	10,9	30,1
	090	90,6	19,7	15,6	35,5	86,0	22,1	14,8	32	81,3	24,9	14,0	29,0	76,5	28,1	13,2	25,8	71,7	31,8	12,3	22,8
	100	108,8	25,2	18,7	50,3	103	28,1	17,7	45	96,7	31,4	16,7	40,2	90,4	35,3	15,6	35,4	84,0	39,6	14,5	30,9
	120	116,3	26,6	20,0	45,5	111	29,8	19,1	41	104,8	33,4	18,1	37,4	98,6	37,4	17,0	33,3	91,9	41,9	15,8	29,2
	135	147,5	33,1	25,4	41,0	140	36,8	24,1	37	131,9	41,2	22,7	33,2	123,7	46,1	21,3	29,5	115,3	51,7	19,9	25,9
	165	173,1	40,1	29,8	55,2	165	44,8	28,4	50	155,7	50,2	26,8	45,3	146,3	56,4	25,2	40,3	136,3	63,4	23,5	35,3
8°C	020	20,7	4,0	3,6	35,8	19,6	4,6	3,4	32,3	18,4	5,2	3,2	28,6	17,1	5,9	3,0	25,0	15,9	6,6	2,7	21,8
	025	26,3	5,8	4,5	57,1	25,0	6,5	4,3	51,9	23,7	7,3	4,1	46,8	22,4	8,1	3,9	41,8	21,1	9,1	3,6	37,2
	035	37,6	8,2	6,5	53,3	35,7	9,2	6,2	48,3	33,8	10,4	5,8	43,5	31,8	11,7	5,5	38,8	29,8	13,1	5,1	34,3
	040	45,8	9,8	7,9	51,6	43,6	11,0	7,5	46,8	41,3	12,4	7,1	42,1	38,9	14,0	6,7	37,6	36,5	15,8	6,3	33,2
	050	53,6	11,6	9,2	38,5	51,0	13,0	8,8	35,0	48,2	14,6	8,3	31,5	45,5	16,3	7,8	28,2	42,7	18,3	7,4	25,0
	065	75,8	16,7	13,1	42,6	71,9	18,7	12,4	38,6	68,0	21,0	11,7	34,7	63,9	23,7	11,0	30,9	59,8	26,6	10,3	27,2
	080	82,5	18,5	14,2	50,0	78,4	20,7	13,5	45,4	74,1	23,4	12,8	40,8	69,7	26,4	12,0	36,4	65,3	29,7	11,3	32,2
	090	93,6	19,8	16,1	37,8	89,0	22,1	15,3	34,4	84,1	24,9	14,5	30,9	79,2	28,2	13,6	27,6	74,2	31,8	12,8	24,4
	100	112,5	25,3	19,4	53,6	106,3	28,2	18,3	48,2	100,0	31,6	17,2	42,9	93,6	35,4	16,1	37,8	87,1	39,8	15,0	33,0
	120	120,3	26,7	20,7	48,4	114,5	29,9	19,7	44,1	108,5	33,5	18,7	39,8	102,0	37,5	17,6	35,5	95,2	42,0	16,4	31,2
	135	152,6	33,2	26,3	43,6	144,7	37,0	24,9	39,5	136,5	41,3	23,5	35,4	128,0	46,3	22,1	31,5	119,5	51,9	20,6	27,6
	165	179,0	40,3	30,8	58,7	170,3	45,0	29,3	53,6	161,2	50,4	27,8	48,3	151,5	56,6	26,1	43,0	141,2	63,7	24,3	37,7

Pc :	*Puissance frigorifique nette en kW*	**Pe(c) :**	*Puissance absorbée en mode froid*	**Wf :**	*Débit d'eau en m³ par heure*	**Dp :**	*Perte de charge sur l'eau en KPa*
5 °C Δ Température d'entrée/de sortie d'eau				*Facteur d'encrassement : 0,000044 m² °C / W*			

TOUTES UNITÉS

SWC - K
FROID SEUL

Temp. sortie eau		30°C				35°C				40°C				45°C				50°C			
Sortie de l'eau	TAILLE	Pc	Pe	Wf	Dp	Pc	Pe	Wf	Dp	Pc	Pe	Wf	Dp	Pc	Pe	Wf	Dp	Pc	Pe	Wf	Dp
		kW	kW	m3/h	kPa	kW	kW	m3/h	kPa	kW	kW	m3/h	kPa	kW	kW	m3/h	kPa	kW	kW	m3/h	kPa
9°C	020	21,4	4,1	3,7	38,3	20,2	4,6	3,5	34,5	19,0	5,2	3,3	30,5	17,8	5,9	3,1	26,8	16,5	6,6	2,9	23,4
	025	27,2	5,8	4,7	60,8	25,9	6,5	4,5	55,2	24,5	7,3	4,2	49,9	23,2	8,1	4,0	44,7	21,8	9,1	3,8	39,7
	035	38,8	8,3	6,7	56,7	36,9	9,3	6,4	51,4	34,9	10,4	6,0	46,3	32,9	11,7	5,7	41,3	30,9	13,2	5,3	36,6
	040	47,3	9,9	8,1	54,9	45,0	11,0	7,8	49,9	42,7	12,4	7,4	45,0	40,3	14,0	6,9	40,1	37,8	15,8	6,5	35,5
	050	55,4	11,7	9,6	41,0	52,7	13,1	9,1	37,2	49,9	14,6	8,6	33,6	47,1	16,4	8,1	30,1	44,2	18,3	7,6	26,7
	065	78,3	16,8	13,5	45,3	74,3	18,8	12,8	41,1	70,3	21,1	12,1	36,9	66,1	23,8	11,4	32,9	61,9	26,7	10,7	29,1
	080	85,3	18,6	14,7	53,2	81,0	20,8	14,0	48,3	76,6	23,4	13,2	43,5	72,1	26,4	12,4	38,8	67,6	29,8	11,6	34,3
	090	96,7	19,9	16,7	40,3	92,0	22,2	15,8	36,6	87,0	25,0	15,0	33,0	81,9	28,2	14,1	29,4	76,7	31,9	13,2	26,0
	100	116,3	25,4	20,0	57,0	110,0	28,4	18,9	51,3	103,5	31,7	17,8	45,8	96,9	35,6	16,7	40,4	90,2	39,9	15,5	35,3
	120	124,3	26,8	21,4	51,5	118,4	30,0	20,4	47,0	112,2	33,6	19,3	42,4	105,6	37,7	18,2	37,9	98,6	42,2	17,0	33,3
	135	157,7	33,4	27,2	46,4	149,6	37,2	25,8	42,0	141,2	41,5	24,3	37,7	132,5	46,5	22,8	33,5	123,7	52,1	21,3	29,5
	165	185,0	40,5	31,9	62,5	176,1	45,1	30,3	57,0	166,7	50,6	28,7	51,5	156,7	56,8	27,0	45,9	146,2	63,9	25,2	40,3
10°C	020	22,1	4,1	3,8	40,8	20,9	4,6	3,6	36,8	19,7	5,3	3,4	32,7	18,4	5,9	3,2	28,7	17,2	6,6	3,0	25,1
	025	28,1	5,8	4,8	64,7	26,7	6,5	4,6	58,8	25,4	7,3	4,4	53,2	24,0	8,2	4,1	47,7	22,6	9,1	3,9	42,5
	035	40,1	8,3	6,9	60,3	38,1	9,3	6,6	54,7	36,1	10,5	6,2	49,3	34,0	11,8	5,9	44,1	32,0	13,2	5,5	39,1
	040	48,9	9,9	8,4	58,5	46,5	11,1	8,0	53,2	44,1	12,4	7,6	48,0	41,6	14,0	7,2	42,9	39,1	15,9	6,7	37,9
	050	57,3	11,7	9,9	43,6	54,5	13,1	9,4	39,6	51,6	14,7	8,9	35,8	48,7	16,4	8,4	32,1	45,8	18,4	7,9	28,5
	065	80,9	16,8	13,9	48,2	76,8	18,9	13,2	43,7	72,6	21,2	12,5	39,3	68,4	23,9	11,8	35,0	64,1	26,8	11,0	31,0
	080	88,0	18,7	15,2	56,5	83,7	20,9	14,4	51,4	79,2	23,5	13,6	46,3	74,6	26,5	12,8	41,3	69,9	29,9	12,0	36,6
	090	99,9	20,0	17,2	42,8	95,0	22,3	16,4	38,9	90,0	25,1	15,5	35,1	84,8	28,3	14,6	31,3	79,4	32,0	13,7	27,7
	100	120,1	25,6	20,7	60,7	113,7	28,5	19,6	54,6	107,0	31,9	18,4	48,8	100,3	35,7	17,3	43,1	93,4	40,0	16,1	37,7
	120	128,4	26,8	22,1	54,8	122,3	30,1	21,1	50,0	115,9	33,7	20,0	45,2	109,2	37,8	18,8	40,4	102,1	42,4	17,6	35,5
	135	163,0	33,6	28,1	49,3	154,6	37,3	26,6	44,7	146,0	41,7	25,1	40,2	137,1	46,7	23,6	35,8	128,1	52,3	22,1	31,5
	165	191,1	40,7	32,9	66,4	182,0	45,3	31,4	60,6	172,4	50,8	29,7	54,8	162,2	57,0	27,9	48,9	151,3	64,2	26,1	42,9
11°C	020	22,9	4,1	3,9	43,5	21,7	4,7	3,7	39,3	20,4	5,3	3,5	34,9	19,1	6,0	3,3	30,7	17,8	6,7	3,1	26,9
	025	29,0	5,9	5,0	68,8	27,6	6,6	4,8	62,6	26,2	7,3	4,5	56,7	24,8	8,2	4,3	50,9	23,4	9,2	4,0	45,4
	035	41,4	8,4	7,1	64,0	39,4	9,4	6,8	58,2	37,3	10,5	6,4	52,5	35,2	11,8	6,1	47,0	33,1	13,2	5,7	41,7
	040	50,4	10,0	8,7	62,2	48,1	11,1	8,3	56,7	45,6	12,5	7,9	51,2	43,1	14,1	7,4	45,7	40,4	15,9	7,0	40,5
	050	59,2	11,8	10,2	46,3	56,3	13,2	9,7	42,2	53,3	14,7	9,2	38,1	50,4	16,4	8,7	34,2	47,3	18,5	8,2	30,4
	065	83,5	16,9	14,4	51,1	79,3	18,9	13,7	46,4	75,0	21,3	12,9	41,8	70,7	23,9	12,2	37,3	66,3	26,9	11,4	33,0
	080	90,9	18,8	15,7	60,0	86,4	21,0	14,9	54,6	81,8	23,6	14,1	49,2	77,1	26,6	13,3	44,0	72,3	30,0	12,4	38,9
	090	103,2	20,2	17,8	45,5	98,2	22,4	16,9	41,4	93,0	25,1	16,0	37,4	87,6	28,4	15,1	33,4	82,1	32,1	14,1	29,5
	100	124,0	25,7	21,4	64,5	117,4	28,6	20,2	58,1	110,7	32,0	19,1	51,9	103,7	35,8	17,9	46,0	96,7	40,2	16,7	40,2
	120	132,6	26,9	22,8	58,2	126,4	30,2	21,8	53,1	119,8	33,9	20,6	48,1	112,9	38,0	19,4	43,0	105,6	42,5	18,2	37,9
	135	168,3	33,8	29,0	52,4	159,8	37,5	27,5	47,5	150,9	41,9	26,0	42,8	141,9	46,8	24,4	38,1	132,5	52,5	22,8	33,6
	165	197,4	40,9	34,0	70,5	188,1	45,5	32,4	64,4	178,2	50,9	30,7	58,3	167,7	57,2	28,9	52,0	156,5	64,4	27,0	45,8
12°C	020	23,6	4,1	4,1	46,4	22,4	4,7	3,9	41,9	21,1	5,3	3,6	37,3	19,8	6,0	3,4	32,9	18,5	6,7	3,2	28,8
	025	29,9	5,9	5,2	73,2	28,5	6,6	4,9	66,7	27,1	7,3	4,7	60,4	25,6	8,2	4,4	54,3	24,2	9,2	4,2	48,5
	035	42,7	8,4	7,4	68,0	40,6	9,4	7,0	61,9	38,5	10,5	6,6	55,9	36,4	11,8	6,3	50,0	34,2	13,3	5,9	44,5
	040	52,1	10,1	9,0	66,2	49,7	11,2	8,6	60,3	47,1	12,5	8,1	54,5	44,5	14,1	7,7	48,8	41,8	15,9	7,2	43,2
	050	61,1	11,9	10,5	49,2	58,1	13,3	10,0	44,8	55,1	14,8	9,5	40,5	52,1	16,5	9,0	36,4	49,0	18,5	8,4	32,4
	065	86,2	17,0	14,8	54,3	81,9	19,0	14,1	49,3	77,5	21,4	13,3	44,4	73,0	24,0	12,6	39,7	68,5	27,0	11,8	35,2
	080	93,8	18,9	16,2	63,7	89,2	21,1	15,4	58,0	84,5	23,7	14,6	52,3	79,6	26,7	13,7	46,8	74,7	30,1	12,9	41,4
	090	106,5	20,3	18,3	48,3	101,4	22,5	17,5	44,0	96,1	25,2	16,6	39,8	90,6	28,4	15,6	35,6	84,9	32,1	14,6	31,5
	100	128,0	25,9	22,1	68,5	121,3	28,8	20,9	61,8	114,3	32,2	19,7	55,3	107,3	36,0	18,5	49,0	100,0	40,3	17,2	42,9
	120	136,8	27,0	23,6	61,8	130,5	30,3	22,5	56,5	123,8	34,0	21,3	51,1	116,7	38,1	20,1	45,8	109,2	42,7	18,8	40,4
	135	173,8	34,0	29,9	55,6	165,0	37,7	28,4	50,5	156,0	42,0	26,9	45,5	146,7	47,0	25,3	40,5	137,1	52,7	23,6	35,7
	165	203,8	41,2	35,1	74,8	194,2	45,7	33,5	68,4	184,1	51,1	31,7	61,9	173,4	57,4	29,9	55,4	161,9	64,6	27,9	48,7

Pc :	*Puissance frigorifique nette en kW*	**Pe(c) :**	*Puissance absorbée en mode froid*	**Wf :**	*Débit d'eau en m³ par heure*	**Dp :**	*Perte de charge sur l'eau en KPa*
5 °C Δ Température d'entrée/de sortie d'eau				*Facteur d'encrassement : 0,000044 m² °C / W*			

TOUTES UNITÉS

SWC - K
FROID SEUL

Temp. sortie eau		30°C				35°C				40°C				45°C				50°C			
Sortie de l'eau	TAILLE	Pc	Pe	Wf	Dp	Pc	Pe	Wf	Dp	Pc	Pe	Wf	Dp	Pc	Pe	Wf	Dp	Pc	Pe	Wf	Dp
		kW	kW	m3/h	kPa	kW	kW	m3/h	kPa	kW	kW	m3/h	kPa	kW	kW	m3/h	kPa	kW	kW	m3/h	kPa
13°C	020	24,4	4,2	4,2	49,5	23,2	4,7	4,0	44,8	21,9	5,3	3,8	39,9	20,5	6,0	3,5	35,2	19,1	6,7	3,3	30,9
	025	30,9	6,0	5,3	77,7	29,5	6,6	5,1	70,9	28,0	7,4	4,8	64,3	26,5	8,2	4,6	57,9	25,0	9,2	4,3	51,7
	035	44,1	8,5	7,6	72,2	42,0	9,4	7,2	65,8	39,8	10,6	6,9	59,4	37,6	11,9	6,5	53,3	35,4	13,3	6,1	47,4
	040	53,7	10,1	9,3	70,3	51,3	11,2	8,8	64,2	48,7	12,5	8,4	58,1	46,0	14,1	7,9	52,1	43,3	15,9	7,5	46,2
	050	63,0	12,1	10,9	52,2	60,0	13,4	10,3	47,6	56,9	14,8	9,8	43,1	53,8	16,5	9,3	38,8	50,6	18,6	8,7	34,5
	065	88,9	17,1	15,3	57,6	84,5	19,1	14,6	52,3	80,0	21,4	13,8	47,2	75,4	24,1	13,0	42,2	70,8	27,1	12,2	37,4
	080	96,7	19,0	16,7	67,6	92,0	21,2	15,9	61,5	87,2	23,8	15,0	55,6	82,3	26,8	14,2	49,7	77,2	30,1	13,3	44,1
	090	109,9	20,5	18,9	51,3	104,7	22,6	18,0	46,8	99,3	25,3	17,1	42,3	93,6	28,5	16,1	37,9	87,8	32,2	15,1	33,5
	100	132,1	26,0	22,8	72,7	125,2	29,0	21,6	65,6	118,1	32,3	20,3	58,8	110,9	36,1	19,1	52,1	103,4	40,4	17,8	45,7
	120	141,2	27,1	24,3	65,5	134,7	30,4	23,2	60,0	127,8	34,1	22,0	54,3	120,6	38,3	20,8	48,7	112,9	42,9	19,5	43,0
	135	179,3	34,2	30,9	59,0	170,4	37,9	29,4	53,6	161,2	42,2	27,8	48,3	151,6	47,2	26,1	43,1	141,8	52,9	24,4	38,0
	165	210,3	41,5	36,2	79,4	200,5	46,0	34,5	72,6	190,1	51,3	32,8	65,8	179,1	57,6	30,9	58,8	167,4	64,9	28,8	51,9
14°C	020	25,3	4,2	4,4	52,8	24,0	4,8	4,1	47,8	22,6	5,4	3,9	42,7	21,2	6,0	3,7	37,7	19,8	6,7	3,4	33,1
	025	31,9	6,0	5,5	82,5	30,4	6,7	5,2	75,4	28,9	7,4	5,0	68,5	27,4	8,2	4,7	61,8	25,9	9,3	4,5	55,2
	035	45,4	8,5	7,8	76,6	43,3	9,5	7,5	69,8	41,1	10,6	7,1	63,2	38,9	11,9	6,7	56,8	36,6	13,4	6,3	50,5
	040	55,4	10,2	9,5	74,7	52,9	11,3	9,1	68,3	50,3	12,6	8,7	61,9	47,6	14,1	8,2	55,5	44,8	15,9	7,7	49,3
	050	65,0	12,2	11,2	55,4	61,9	13,5	10,7	50,5	58,8	14,8	10,1	45,8	55,6	16,5	9,6	41,2	52,3	18,7	9,0	36,7
	065	91,6	17,2	15,8	61,0	87,2	19,2	15,0	55,5	82,6	21,5	14,2	50,1	77,9	24,2	13,4	44,9	73,1	27,2	12,6	39,8
	080	99,7	19,1	17,2	71,6	94,9	21,3	16,4	65,2	90,0	23,9	15,5	59,0	85,0	26,8	14,6	52,9	79,7	30,2	13,7	46,9
	090	113,4	20,7	19,5	54,4	108,0	22,8	18,6	49,6	102,5	25,4	17,7	44,9	96,7	28,6	16,7	40,3	90,8	32,2	15,6	35,7
	100	136,2	26,2	23,5	77,0	129,2	29,1	22,2	69,6	122,0	32,5	21,0	62,4	114,6	36,3	19,7	55,5	106,9	40,6	18,4	48,7
	120	145,6	27,2	25,1	69,5	139,0	30,5	23,9	63,6	132,0	34,2	22,7	57,7	124,6	38,4	21,5	51,7	116,7	43,1	20,1	45,8
	135	185,0	34,4	31,9	62,5	175,9	38,1	30,3	56,9	166,4	42,4	28,7	51,3	156,7	47,4	27,0	45,8	146,5	53,1	25,2	40,5
	165	216,9	41,7	37,4	84,1	206,9	46,2	35,6	77,0	196,3	51,6	33,8	69,8	185,0	57,8	31,9	62,5	173,1	65,1	29,8	55,2
15°C	020	26,1	4,2	4,5	56,3	24,8	4,8	4,3	51,0	23,4	5,4	4,0	45,7	22,0	6,1	3,8	40,4	20,6	6,8	3,5	35,5
	025	32,9	6,1	5,7	87,5	31,4	6,7	5,4	80,1	29,9	7,4	5,1	72,9	28,3	8,2	4,9	65,9	26,7	9,3	4,6	58,9
	035	46,8	8,6	8,1	81,2	44,7	9,5	7,7	74,1	42,4	10,6	7,3	67,2	40,2	11,9	6,9	60,5	37,8	13,4	6,5	53,8
	040	57,2	10,3	9,8	79,3	54,6	11,3	9,4	72,6	51,9	12,6	8,9	65,9	49,2	14,2	8,5	59,2	46,3	16,0	8,0	52,7
	050	67,0	12,3	11,5	58,7	63,9	13,5	11,0	53,6	60,7	14,9	10,5	48,7	57,5	16,6	9,9	43,8	54,0	18,8	9,3	39,0
	065	94,4	17,3	16,3	64,6	89,9	19,3	15,5	58,8	85,2	21,6	14,7	53,2	80,4	24,3	13,9	47,7	75,5	27,3	13,0	42,2
	080	102,8	19,3	17,7	75,8	97,9	21,4	16,9	69,1	92,9	23,9	16,0	62,6	87,7	26,9	15,1	56,1	82,4	30,3	14,2	49,9
	090	116,9	20,9	20,1	57,6	111,4	22,9	19,2	52,6	105,8	25,5	18,2	47,7	99,9	28,6	17,2	42,8	93,9	32,3	16,2	38,1
	100	140,4	26,4	24,2	81,6	133,2	29,3	22,9	73,8	125,9	32,6	21,7	66,3	118,3	36,4	20,4	59,0	110,5	40,7	19,0	51,8
	120	150,1	27,3	25,9	73,6	143,4	30,6	24,7	67,4	136,2	34,4	23,5	61,2	128,6	38,6	22,2	55,0	120,6	43,3	20,8	48,6
	135	190,7	34,6	32,9	66,1	181,4	38,3	31,2	60,3	171,8	42,6	29,6	54,4	161,8	47,6	27,9	48,7	151,4	53,3	26,1	43,0
	165	223,7	42,0	38,5	89,0	213,4	46,5	36,8	81,6	202,6	51,8	34,9	74,0	191,1	58,0	32,9	66,4	178,9	65,3	30,8	58,7

Pc :	*Puissance frigorifique nette en kW*	**Pe(c) :**	*Puissance absorbée en mode froid*	**Wf :**	*Débit d'eau en m³ par heure*	**Dp :**	*Perte de charge sur l'eau en KPa*
5 °C Δ Température d'entrée/de sortie d'eau				*Facteur d'encrassement : 0,000044 m² °C / W*			

TOUTES UNITÉS

SWH - K
MODE FROID

Temp. sortie eau		30°C				35°C				40°C				45°C				50°C			
Sortie de l'eau	TAILLE	Pc	Pe	Wf	Dp	Pc	Pe	Wf	Dp	Pc	Pe	Wf	Dp	Pc	Pe	Wf	Dp	Pc	Pe	Wf	Dp
		kW	kW	m3/h	kPa	kW	kW	m3/h	kPa	kW	kW	m3/h	kPa	kW	kW	m3/h	kPa	kW	kW	m3/h	kPa
5°C	020	17,3	4,0	3,0	25,6	16,4	4,5	2,8	22,9	15,3	5,2	2,6	20,1	14,2	5,9	2,4	17,3	13,1	6,6	2,3	14,9
	025	22,2	5,7	3,8	41,3	21,1	6,4	3,6	37,3	19,9	7,3	3,4	33,5	18,8	8,1	3,2	29,7	17,5	9,1	3,0	26,2
	035	31,8	8,2	5,5	38,7	30,2	9,2	5,2	35,0	28,5	10,3	4,9	31,3	26,7	11,6	4,6	27,7	24,9	13,0	4,3	24,2
	040	38,7	9,8	6,7	37,2	36,8	11,0	6,3	33,6	34,7	12,4	6,0	30,1	32,6	14,0	5,6	26,7	30,6	15,8	5,3	23,5
	050	45,1	11,5	7,8	27,8	42,8	12,9	7,4	25,1	40,4	14,5	7,0	22,5	37,9	16,3	6,5	20,0	35,5	18,2	6,1	17,6
	065	63,9	16,5	11,0	30,9	60,6	18,6	10,4	27,9	57,1	20,9	9,8	24,9	53,5	23,5	9,2	22,0	49,8	26,4	8,6	19,3
	080	69,7	18,3	12,0	36,3	66,0	20,7	11,4	32,8	62,3	23,3	10,7	29,4	58,4	26,3	10,1	26,0	54,5	29,5	9,4	22,9
	090	78,9	19,6	13,6	27,4	74,8	22,1	12,9	24,7	70,6	25,0	12,2	22,2	66,2	28,2	11,4	19,7	61,9	31,8	10,7	17,3
	100	94,6	24,9	16,3	38,6	89,2	27,9	15,4	34,6	83,7	31,3	14,4	30,6	78,0	35,2	13,4	26,8	72,1	39,6	12,4	23,1
	120	101,5	26,5	17,5	35,1	96,3	29,7	16,6	31,9	91,0	33,3	15,7	28,6	85,3	37,3	14,7	25,3	79,2	41,7	13,6	22,0
	135	128,3	32,8	22,1	31,6	121,4	36,6	20,9	28,5	114,2	41,0	19,7	25,4	106,7	46,0	18,4	22,4	99,1	51,6	17,1	19,5
	165	150,9	39,9	26,0	42,8	143,3	44,7	24,7	38,8	135,1	50,2	23,3	34,8	126,4	56,3	21,8	30,7	117,1	63,2	20,2	26,6
6°C	020	18,0	4,0	3,1	27,3	16,9	4,6	2,9	24,5	15,8	5,2	2,7	21,5	14,7	5,9	2,5	18,6	13,6	6,6	2,3	16,1
	025	23,0	5,7	4,0	44,0	21,8	6,5	3,8	39,8	20,6	7,3	3,6	35,7	19,4	8,2	3,3	31,8	18,2	9,1	3,1	28,0
	035	32,9	8,2	5,7	41,2	31,2	9,2	5,4	37,3	29,4	10,4	5,1	33,4	27,6	11,7	4,8	29,6	25,8	13,1	4,4	25,9
	040	40,0	9,8	6,9	39,7	38,0	11,0	6,5	35,9	35,9	12,5	6,2	32,2	33,8	14,1	5,8	28,6	31,7	15,8	5,5	25,2
	050	46,7	11,5	8,0	29,7	44,3	12,9	7,6	26,8	41,8	14,6	7,2	24,1	39,3	16,4	6,8	21,4	36,8	18,3	6,3	18,9
	065	66,1	16,6	11,4	32,9	62,7	18,6	10,8	29,8	59,1	21,0	10,2	26,6	55,4	23,6	9,5	23,6	51,6	26,5	8,9	20,6
	080	72,1	18,4	12,4	38,8	68,3	20,7	11,8	35,0	64,5	23,4	11,1	31,4	60,5	26,3	10,4	27,8	56,5	29,6	9,7	24,5
	090	81,7	19,7	14,1	29,2	77,4	22,2	13,3	26,4	73,1	25,0	12,6	23,7	68,6	28,3	11,8	21,0	64,2	31,9	11,1	18,5
	100	98,0	25,0	16,9	41,3	92,5	28,0	15,9	37,0	86,7	31,4	14,9	32,7	80,9	35,3	13,9	28,7	74,9	39,7	12,9	24,8
	120	105,0	26,6	18,1	37,5	99,8	29,8	17,2	34,0	94,2	33,4	16,2	30,6	88,4	37,4	15,2	27,1	82,1	41,9	14,1	23,6
	135	132,9	33,0	22,9	33,7	125,7	36,8	21,7	30,4	118,3	41,1	20,4	27,1	110,7	46,1	19,1	24,0	102,8	51,8	17,7	20,9
	165	156,3	40,0	26,9	45,6	148,4	44,8	25,6	41,4	140,0	50,4	24,1	37,1	131,0	56,5	22,6	32,9	121,6	63,4	20,9	28,6
7°C	020	18,6	4,0	3,2	29,2	17,5	4,57	3,0	26	16,4	5,2	2,8	23,0	15,3	5,9	2,6	20,0	14,2	6,7	2,4	17,3
	025	23,8	5,8	4,1	46,9	22,6	6,49	3,9	42	21,3	7,3	3,7	38,2	20,1	8,2	3,5	34,0	18,8	9,1	3,2	30,0
	035	34,0	8,3	5,9	43,9	32,2	9,25	5,6	40	30,4	10,4	5,2	35,6	28,6	11,7	4,9	31,6	26,7	13,1	4,6	27,7
	040	41,4	9,8	7,1	42,4	39,3	11	6,8	38	37,2	12,5	6,4	34,4	35,0	14,1	6,0	30,5	32,8	15,9	5,6	26,9
	050	48,4	11,5	8,3	31,7	45,9	13,0	7,9	29	43,3	14,6	7,5	25,7	40,8	16,4	7,0	22,9	38,1	18,3	6,6	20,2
	065	68,4	16,7	11,8	35,1	64,9	18,7	11,2	32	61,2	21,1	10,5	28,4	57,4	23,7	9,9	25,2	53,5	26,6	9,2	22,1
	080	74,6	18,5	12,8	41,3	70,7	20,8	12,2	37	66,7	23,5	11,5	33,5	62,7	26,4	10,8	29,7	58,6	29,7	10,1	26,2
	090	84,5	19,7	14,6	31,2	80,1	22,2	13,8	28	75,7	25,1	13,0	25,3	71,1	28,3	12,2	22,5	66,5	32,0	11,5	19,8
	100	101,4	25,2	17,5	44,1	95,7	28,2	16,5	39	89,9	31,5	15,5	35,0	83,8	35,4	14,4	30,7	77,7	39,8	13,4	26,6
	120	108,6	26,7	18,7	40,0	103	29,9	17,8	36	97,6	33,5	16,8	32,6	91,6	37,5	15,8	28,9	85,1	42,0	14,7	25,2
	135	137,6	33,1	23,7	36,0	130	36,8	22,4	32	122,6	41,3	21,1	29,0	114,7	46,3	19,8	25,6	106,7	52,0	18,4	22,4
	165	161,7	40,2	27,9	48,6	154	45,2	26,5	44	145,0	50,5	25,0	39,7	135,9	56,7	23,4	35,1	126,2	63,7	21,7	30,6
8°C	020	19,2	4,1	3,3	31,2	18,2	4,6	3,1	28,0	17,0	5,2	2,9	24,7	15,8	5,9	2,7	21,5	14,7	6,7	2,5	18,6
	025	24,6	5,8	4,2	50,0	23,3	6,5	4,0	45,3	22,1	7,3	3,8	40,7	20,8	8,2	3,6	36,3	19,5	9,2	3,4	32,1
	035	35,1	8,3	6,0	46,8	33,3	9,3	5,7	42,3	31,5	10,4	5,4	38,0	29,6	11,7	5,1	33,7	27,7	13,2	4,8	29,7
	040	42,8	9,9	7,4	45,2	40,7	11,1	7,0	40,9	38,5	12,5	6,6	36,7	36,2	14,1	6,2	32,7	33,9	15,9	5,8	28,8
	050	50,0	11,6	8,6	33,8	47,5	13,0	8,2	30,6	44,9	14,7	7,7	27,5	42,2	16,4	7,3	24,5	39,6	18,4	6,8	21,7
	065	70,8	16,7	12,2	37,4	67,1	18,8	11,6	33,8	63,3	21,1	10,9	30,3	59,4	23,8	10,2	26,9	55,5	26,7	9,6	23,6
	080	77,1	18,5	13,3	44,0	73,1	20,9	12,6	39,8	69,0	23,5	11,9	35,7	64,9	26,5	11,2	31,7	60,7	29,8	10,5	28,0
	090	87,4	19,8	15,1	33,2	82,9	22,3	14,3	30,1	78,3	25,1	13,5	27,0	73,6	28,4	12,7	24,0	68,9	32,1	11,9	21,2
	100	105,0	25,3	18,1	47,0	99,1	28,3	17,1	42,2	93,1	31,7	16,0	37,4	86,9	35,6	15,0	32,9	80,6	40,0	13,9	28,5
	120	112,4	26,8	19,4	42,6	106,8	30,0	18,4	38,7	101,0	33,6	17,4	34,8	94,8	37,7	16,3	30,9	88,3	42,2	15,2	27,0
	135	142,4	33,3	24,5	38,3	134,8	37,1	23,2	34,6	126,9	41,5	21,9	31,0	118,9	46,5	20,5	27,4	110,6	52,2	19,1	24,0
	165	167,3	40,4	28,8	51,8	159,0	45,2	27,4	47,1	150,1	50,7	25,9	42,3	140,8	56,9	24,2	37,5	130,9	63,9	22,5	32,8

Pc :	*Puissance frigorifique nette en kW*	**Pe(c) :**	*Puissance absorbée en mode froid*	**Wf :**	*Débit d'eau en m³ par heure*	**Dp :**	*Perte de charge sur l'eau en KPa*
5 °C Δ Température d'entrée/de sortie d'eau				*Facteur d'encrassement : 0,000044 m² °C / W*			

TOUTES UNITÉS

SWH - K
MODE FROID

Temp. sortie eau		30°C				35°C				40°C				45°C				50°C			
Sortie de l'eau	TAILLE	Pc	Pe	Wf	Dp	Pc	Pe	Wf	Dp	Pc	Pe	Wf	Dp	Pc	Pe	Wf	Dp	Pc	Pe	Wf	Dp
		kW	kW	m3/h	kPa	kW	kW	m3/h	kPa	kW	kW	m3/h	kPa	kW	kW	m3/h	kPa	kW	kW	m3/h	kPa
9°C	020	19,9	4,1	3,4	33,4	18,8	4,6	3,2	29,9	17,6	5,3	3,0	26,4	16,4	5,9	2,8	23,0	15,3	6,7	2,6	20,0
	025	25,4	5,8	4,4	53,3	24,1	6,5	4,2	48,4	22,9	7,3	3,9	43,5	21,5	8,2	3,7	38,8	20,2	9,2	3,5	34,4
	035	36,3	8,3	6,3	49,8	34,5	9,3	5,9	45,1	32,6	10,5	5,6	40,5	30,6	11,8	5,3	36,0	28,7	13,2	4,9	31,7
	040	44,2	9,9	7,6	48,2	42,0	11,1	7,2	43,7	39,8	12,5	6,9	39,2	37,5	14,1	6,5	34,9	35,1	15,9	6,1	30,8
	050	51,8	11,7	8,9	36,0	49,1	13,1	8,5	32,6	46,4	14,7	8,0	29,3	43,7	16,5	7,5	26,2	41,0	18,4	7,1	23,2
	065	73,2	16,8	12,6	39,9	69,4	18,9	12,0	36,1	65,5	21,2	11,3	32,3	61,5	23,9	10,6	28,7	57,5	26,8	9,9	25,2
	080	79,7	18,6	13,7	46,9	75,6	20,9	13,0	42,4	71,4	23,6	12,3	38,1	67,1	26,6	11,6	33,9	62,8	29,9	10,8	29,9
	090	90,4	19,9	15,6	35,4	85,8	22,3	14,8	32,1	81,0	25,2	14,0	28,8	76,2	28,5	13,1	25,6	71,3	32,2	12,3	22,6
	100	108,6	25,4	18,7	50,1	102,5	28,4	17,7	45,0	96,3	31,8	16,6	40,0	90,0	35,7	15,5	35,1	83,6	40,1	14,4	30,5
	120	116,2	26,9	20,0	45,4	110,5	30,1	19,0	41,3	104,5	33,8	18,0	37,2	98,2	37,8	16,9	33,0	91,5	42,4	15,8	28,9
	135	147,3	33,4	25,4	40,8	139,5	37,2	24,0	36,9	131,4	41,6	22,6	33,0	123,1	46,7	21,2	29,2	114,7	52,3	19,8	25,6
	165	173,1	40,5	29,8	55,2	164,5	45,3	28,3	50,2	155,4	50,8	26,8	45,2	145,8	57,1	25,1	40,1	135,6	64,2	23,4	35,0
10°C	020	20,6	4,1	3,5	35,6	19,5	4,7	3,4	32,0	18,3	5,3	3,1	28,3	17,0	6,0	2,9	24,7	15,9	6,7	2,7	21,5
	025	26,3	5,8	4,5	56,8	25,0	6,6	4,3	51,6	23,6	7,4	4,1	46,5	22,3	8,2	3,8	41,5	21,0	9,2	3,6	36,9
	035	37,5	8,3	6,5	53,0	35,6	9,4	6,1	48,1	33,7	10,5	5,8	43,2	31,7	11,8	5,5	38,5	29,7	13,3	5,1	33,9
	040	45,7	9,9	7,9	51,4	43,5	11,1	7,5	46,6	41,2	12,5	7,1	41,9	38,8	14,2	6,7	37,3	36,4	16,0	6,3	32,9
	050	53,5	11,7	9,2	38,3	50,8	13,2	8,8	34,8	48,1	14,7	8,3	31,3	45,3	16,5	7,8	27,9	42,5	18,5	7,3	24,8
	065	75,6	16,9	13,0	42,4	71,7	18,9	12,4	38,4	67,7	21,3	11,7	34,4	63,6	24,0	11,0	30,6	59,5	26,9	10,3	27,0
	080	82,4	18,7	14,2	49,9	78,2	21,0	13,5	45,2	73,9	23,7	12,7	40,6	69,5	26,7	12,0	36,1	65,0	30,0	11,2	31,9
	090	93,4	20,0	16,1	37,7	88,7	22,4	15,3	34,2	83,8	25,2	14,4	30,7	78,9	28,5	13,6	27,3	73,8	32,2	12,7	24,1
	100	112,3	25,6	19,3	53,4	106,1	28,5	18,3	47,9	99,7	31,9	17,2	42,6	93,2	35,8	16,1	37,5	86,6	40,2	14,9	32,7
	120	120,1	27,0	20,7	48,3	114,3	30,2	19,7	44,0	108,1	33,9	18,6	39,6	101,6	38,0	17,5	35,2	94,7	42,5	16,3	30,9
	135	152,3	33,6	26,2	43,5	144,3	37,4	24,9	39,3	136,0	41,8	23,4	35,2	127,5	46,9	22,0	31,2	118,8	52,5	20,5	27,4
	165	178,9	40,7	30,8	58,7	170,1	45,5	29,3	53,4	160,8	51,0	27,7	48,1	151,0	57,3	26,0	42,8	140,5	64,4	24,2	37,4
11°C	020	21,3	4,1	3,7	38,1	20,2	4,7	3,5	34,2	18,9	5,3	3,3	30,3	17,7	6,0	3,0	26,5	16,5	6,7	2,8	23,2
	025	27,1	5,9	4,7	60,6	25,8	6,6	4,4	55,0	24,5	7,4	4,2	49,6	23,1	8,2	4,0	44,4	21,7	9,2	3,7	39,4
	035	38,7	8,4	6,7	56,5	36,8	9,4	6,3	51,2	34,8	10,6	6,0	46,0	32,8	11,9	5,6	41,0	30,7	13,3	5,3	36,3
	040	47,2	10,0	8,1	54,7	44,9	11,2	7,7	49,7	42,6	12,6	7,3	44,7	40,1	14,2	6,9	39,9	37,6	16,0	6,5	35,2
	050	55,3	11,8	9,5	40,8	52,5	13,2	9,0	37,0	49,7	14,8	8,6	33,4	46,9	16,6	8,1	29,8	44,0	18,6	7,6	26,5
	065	78,1	16,9	13,5	45,1	74,1	19,0	12,8	40,8	70,0	21,4	12,1	36,7	65,8	24,1	11,3	32,6	61,6	27,0	10,6	28,8
	080	85,1	18,8	14,7	53,0	80,8	21,1	13,9	48,1	76,4	23,7	13,2	43,2	71,8	26,8	12,4	38,5	67,3	30,1	11,6	34,0
	090	96,5	20,1	16,6	40,1	91,7	22,5	15,8	36,4	86,7	25,3	14,9	32,7	81,6	28,6	14,1	29,2	76,3	32,3	13,1	25,7
	100	116,0	25,7	20,0	56,8	109,7	28,7	18,9	51,1	103,1	32,1	17,8	45,5	96,5	36,0	16,6	40,1	89,7	40,4	15,5	34,9
	120	124,1	27,1	21,4	51,4	118,1	30,3	20,3	46,8	111,8	34,0	19,3	42,2	105,2	38,1	18,1	37,6	98,1	42,7	16,9	33,0
	135	157,4	33,8	27,1	46,2	149,2	37,6	25,7	41,8	140,7	42,0	24,2	37,5	132,0	47,0	22,7	33,3	123,1	52,7	21,2	29,2
	165	184,9	40,9	31,8	62,4	175,9	45,7	30,3	56,9	166,3	51,2	28,6	51,2	156,2	57,5	26,9	45,6	145,5	64,7	25,1	39,9
12°C	020	22,1	4,1	3,8	40,7	20,9	4,7	3,6	36,6	19,6	5,3	3,4	32,4	18,3	6,0	3,2	28,5	17,1	6,7	2,9	24,9
	025	28,0	5,9	4,8	64,5	26,7	6,6	4,6	58,6	25,3	7,4	4,4	52,9	23,9	8,3	4,1	47,4	22,5	9,2	3,9	42,2
	035	40,0	8,4	6,9	60,1	38,0	9,4	6,6	54,5	36,0	10,6	6,2	49,1	33,9	11,9	5,8	43,8	31,8	13,4	5,5	38,8
	040	48,8	10,0	8,4	58,3	46,4	11,2	8,0	53,0	44,0	12,6	7,6	47,7	41,5	14,2	7,2	42,6	38,9	16,1	6,7	37,6
	050	57,1	11,9	9,8	43,4	54,3	13,3	9,4	39,4	51,4	14,8	8,9	35,5	48,5	16,6	8,4	31,8	45,5	18,6	7,8	28,3
	065	80,7	17,0	13,9	47,9	76,6	19,1	13,2	43,4	72,3	21,5	12,5	39,0	68,1	24,1	11,7	34,8	63,8	27,1	11,0	30,7
	080	87,9	18,9	15,1	56,3	83,4	21,1	14,4	51,1	78,9	23,8	13,6	46,0	74,3	26,8	12,8	41,0	69,6	30,2	12,0	36,2
	090	99,7	20,2	17,2	42,6	94,7	22,6	16,3	38,7	89,6	25,4	15,4	34,9	84,4	28,6	14,5	31,1	79,0	32,4	13,6	27,4
	100	119,9	25,9	20,6	60,4	113,3	28,8	19,5	54,4	106,7	32,2	18,4	48,4	99,8	36,1	17,2	42,8	92,9	40,5	16,0	37,3
	120	128,2	27,2	22,1	54,6	122,1	30,4	21,0	49,8	115,6	34,1	19,9	44,9	108,8	38,3	18,7	40,1	101,6	42,9	17,5	35,2
	135	162,6	34,0	28,0	49,1	154,2	37,8	26,6	44,5	145,5	42,2	25,1	39,9	136,6	47,2	23,5	35,5	127,4	52,9	22,0	31,2
	165	191,0	41,2	32,9	66,3	181,7	45,9	31,3	60,5	172,0	51,4	29,6	54,5	161,6	57,7	27,8	48,6	150,6	64,9	25,9	42,6

Pc :	*Puissance frigorifique nette en kW*	**Pe(c) :**	*Puissance absorbée en mode froid*	**Wf :**	*Débit d'eau en m³ par heure*	**Dp :**	*Perte de charge sur l'eau en KPa*
5 °C Δ Température d'entrée/de sortie d'eau				*Facteur d'encrassement : 0,000044 m² °C / W*			

TOUTES UNITÉS

SWH - K
MODE FROID

Temp. sortie eau		30°C				35°C				40°C				45°C				50°C			
Sortie de l'eau	TAILLE	Pc	Pe	Wf	Dp	Pc	Pe	Wf	Dp	Pc	Pe	Wf	Dp	Pc	Pe	Wf	Dp	Pc	Pe	Wf	Dp
		kW	kW	m3/h	kPa	kW	kW	m3/h	kPa	kW	kW	m3/h	kPa	kW	kW	m3/h	kPa	kW	kW	m3/h	kPa
13°C	020	22,8	4,2	3,9	43,4	21,6	4,7	3,7	39,1	20,3	5,4	3,5	34,7	19,0	6,0	3,3	30,5	17,7	6,7	3,1	26,7
	025	29,0	6,0	5,0	68,7	27,6	6,6	4,7	62,5	26,2	7,4	4,5	56,5	24,7	8,3	4,3	50,7	23,3	9,3	4,0	45,2
	035	41,3	8,5	7,1	63,9	39,3	9,5	6,8	58,0	37,2	10,6	6,4	52,3	35,1	11,9	6,0	46,7	33,0	13,4	5,7	41,4
	040	50,4	10,1	8,7	62,1	48,0	11,2	8,3	56,5	45,5	12,6	7,8	50,9	42,9	14,2	7,4	45,5	40,3	16,1	6,9	40,2
	050	59,0	12,0	10,2	46,1	56,1	13,4	9,7	41,9	53,1	14,9	9,2	37,8	50,1	16,6	8,6	33,9	47,1	18,7	8,1	30,1
	065	83,3	17,1	14,3	50,9	79,1	19,2	13,6	46,1	74,7	21,5	12,9	41,5	70,4	24,2	12,1	37,0	65,9	27,2	11,4	32,7
	080	90,7	19,0	15,6	59,8	86,2	21,2	14,8	54,3	81,5	23,9	14,0	48,9	76,8	26,9	13,2	43,6	71,9	30,3	12,4	38,6
	090	102,9	20,4	17,7	45,3	97,9	22,6	16,9	41,2	92,7	25,4	16,0	37,1	87,2	28,7	15,0	33,1	81,7	32,5	14,1	29,2
	100	123,8	26,0	21,3	64,2	117,1	29,0	20,2	57,8	110,2	32,4	19,0	51,6	103,3	36,3	17,8	45,6	96,2	40,6	16,6	39,8
	120	132,3	27,3	22,8	58,0	126,1	30,5	21,7	52,9	119,5	34,3	20,6	47,8	112,5	38,4	19,4	42,7	105,1	43,0	18,1	37,5
	135	168,0	34,1	28,9	52,2	159,3	37,9	27,4	47,3	150,4	42,3	25,9	42,5	141,3	47,4	24,3	37,8	131,9	53,1	22,7	33,2
	165	197,2	41,4	34,0	70,4	187,7	46,1	32,3	64,2	177,7	51,6	30,6	58,0	167,1	57,9	28,8	51,7	155,8	65,2	26,8	45,4
14°C	020	23,6	4,2	4,1	46,4	22,4	4,8	3,9	41,8	21,1	5,4	3,6	37,2	19,7	6,1	3,4	32,8	18,4	6,8	3,2	28,7
	025	29,9	6,0	5,2	73,0	28,5	6,7	4,9	66,5	27,1	7,4	4,7	60,2	25,6	8,3	4,4	54,1	24,1	9,3	4,2	48,3
	035	42,7	8,5	7,3	67,9	40,6	9,5	7,0	61,7	38,5	10,7	6,6	55,7	36,3	12,0	6,3	49,8	34,1	13,4	5,9	44,2
	040	52,0	10,2	9,0	66,0	49,6	11,3	8,5	60,2	47,1	12,7	8,1	54,3	44,4	14,3	7,7	48,6	41,7	16,1	7,2	43,0
	050	60,9	12,1	10,5	49,0	57,9	13,4	10,0	44,5	54,9	14,9	9,5	40,3	51,9	16,7	8,9	36,1	48,7	18,8	8,4	32,1
	065	85,9	17,2	14,8	54,0	81,6	19,3	14,1	49,0	77,2	21,6	13,3	44,1	72,7	24,3	12,5	39,4	68,2	27,3	11,7	34,9
	080	93,6	19,1	16,1	63,4	88,9	21,3	15,3	57,6	84,2	24,0	14,5	52,0	79,3	27,0	13,7	46,4	74,3	30,4	12,8	41,1
	090	106,2	20,5	18,3	48,1	101,1	22,8	17,4	43,8	95,7	25,5	16,5	39,5	90,2	28,8	15,5	35,3	84,5	32,5	14,5	31,1
	100	127,7	26,2	22,0	68,2	120,9	29,1	20,8	61,4	113,9	32,5	19,6	54,9	106,8	36,4	18,4	48,6	99,5	40,8	17,1	42,5
	120	136,6	27,3	23,5	61,6	130,2	30,7	22,4	56,2	123,4	34,4	21,3	50,8	116,3	38,6	20,0	45,4	108,7	43,2	18,7	40,0
	135	173,4	34,3	29,9	55,4	164,6	38,1	28,3	50,2	155,5	42,5	26,8	45,2	146,1	47,6	25,2	40,2	136,4	53,3	23,5	35,4
	165	203,5	41,6	35,1	74,7	193,9	46,3	33,4	68,2	183,6	51,7	31,6	61,6	172,7	58,1	29,8	55,0	161,1	65,4	27,8	48,3
15°C	020	24,4	4,2	4,2	49,5	23,2	4,8	4,0	44,7	21,8	5,4	3,8	39,8	20,4	6,1	3,5	35,1	19,1	6,8	3,3	30,8
	025	30,9	6,1	5,3	77,6	29,4	6,7	5,1	70,8	28,0	7,4	4,8	64,2	26,5	8,3	4,6	57,8	25,0	9,4	4,3	51,6
	035	44,0	8,5	7,6	72,1	41,9	9,5	7,2	65,6	39,7	10,7	6,8	59,3	37,5	12,0	6,5	53,1	35,3	13,5	6,1	47,2
	040	53,7	10,2	9,2	70,2	51,2	11,3	8,8	64,1	48,6	12,7	8,4	57,9	45,9	14,3	7,9	51,9	43,2	16,1	7,4	45,9
	050	62,9	12,2	10,8	52,0	59,8	13,5	10,3	47,3	56,7	15,0	9,8	42,8	53,6	16,7	9,2	38,5	50,4	18,9	8,7	34,2
	065	88,6	17,3	15,3	57,3	84,2	19,3	14,5	52,0	79,7	21,7	13,7	46,9	75,1	24,4	12,9	41,9	70,4	27,4	12,1	37,1
	080	96,5	19,2	16,6	67,2	91,8	21,4	15,8	61,2	86,9	24,0	15,0	55,2	81,9	27,1	14,1	49,4	76,8	30,5	13,2	43,7
	090	109,6	20,7	18,9	51,0	104,4	22,9	18,0	46,5	98,9	25,6	17,0	42,0	93,2	28,8	16,1	37,5	87,4	32,6	15,0	33,2
	100	131,8	26,3	22,7	72,3	124,8	29,3	21,5	65,2	117,7	32,7	20,3	58,3	110,4	36,6	19,0	51,7	102,9	40,9	17,7	45,2
	120	140,9	27,4	24,3	65,3	134,4	30,8	23,1	59,7	127,4	34,5	22,0	54,0	120,1	38,7	20,7	48,3	112,4	43,4	19,4	42,6
	135	178,9	34,5	30,8	58,7	169,9	38,3	29,3	53,3	160,6	42,7	27,7	48,0	151,0	47,8	26,0	42,8	141,1	53,5	24,3	37,7
	165	210,0	41,9	36,2	79,1	200,1	46,5	34,5	72,3	189,6	51,9	32,7	65,4	178,5	58,3	30,7	58,4	166,6	65,6	28,7	51,4

Pc :	*Puissance frigorifique nette en kW*	**Pe(c) :**	*Puissance absorbée en mode froid*	**Wf :**	*Débit d'eau en m³ par heure*	**Dp :**	*Perte de charge sur l'eau en KPa*
5 °C Δ Température d'entrée/de sortie d'eau				*Facteur d'encrassement : 0,000044 m² °C / W*			

TOUTES UNITÉS

SWH - K
POMPE À CHALEUR

Temp. sortie eau		30°C				35°C				40°C				45°C				50°C			
Sortie de l'eau	TAILLE	Ph	Pe	Wf	Dp	Ph	Pe	Wf	Dp	Ph	Pe	Wf	Dp	Ph	Pe	Wf	Dp	Ph	Pe	Wf	Dp
		kW	kW	m3/h	kPa	kW	kW	m3/h	kPa	kW	kW	m3/h	kPa	kW	kW	m3/h	kPa	kW	kW	m3/h	kPa
5°C	020	20,3	4,0	3,5	34,6	19,9	4,5	3,4	33,3	19,5	5,2	3,4	31,9	19,1	5,9	3,3	30,7	18,8	6,6	3,2	29,8
	025	26,6	5,7	4,6	58,2	26,2	6,4	4,5	56,6	25,8	7,2	4,5	55,1	25,6	8,1	4,4	53,9	25,3	9,0	4,4	53,0
	035	38,0	8,2	6,5	54,5	37,4	9,2	6,4	52,8	36,9	10,3	6,4	51,4	36,4	11,6	6,3	50,2	36,0	13,0	6,2	49,2
	040	46,1	9,7	7,9	52,3	45,4	11,0	7,8	50,7	44,8	12,4	7,7	49,5	44,4	14,0	7,6	48,5	44,0	15,7	7,6	47,8
	050	53,8	11,4	9,3	38,7	52,9	12,8	9,1	37,6	52,2	14,4	9,0	36,6	51,6	16,2	8,9	35,7	51,0	18,1	8,8	35,0
	065	76,5	16,5	13,2	43,4	75,2	18,5	13,0	42,0	74,1	20,8	12,8	40,9	73,2	23,4	12,6	39,9	72,4	26,2	12,5	39,1
	080	83,7	18,2	14,4	51,4	82,4	20,5	14,2	49,9	81,3	23,2	14,0	48,7	80,5	26,1	13,9	47,7	79,9	29,3	13,8	47,0
	090	93,7	19,5	16,1	37,9	92,1	22,0	15,9	36,7	90,8	24,8	15,6	35,7	89,8	28,1	15,5	35,0	89,1	31,6	15,3	34,4
	100	113,7	24,8	19,6	54,7	111,4	27,7	19,2	52,6	109,3	31,1	18,8	50,7	107,5	35,0	18,5	49,2	106,1	39,3	18,3	48,0
	120	121,6	26,5	21,0	49,5	119,7	29,7	20,6	48,0	118,0	33,3	20,3	46,7	116,4	37,4	20,0	45,5	114,8	41,9	19,8	44,3
	135	153,1	32,8	26,4	43,9	150,1	36,6	25,8	42,3	147,3	41,1	25,4	40,9	145,0	46,2	25,0	39,7	143,1	51,9	24,6	38,7
	165	181,3	39,8	31,2	60,2	178,5	44,7	30,8	58,5	175,9	50,3	30,3	56,9	173,5	56,6	29,9	55,4	171,2	63,4	29,5	54,1
6°C	020	20,9	4,0	3,6	36,6	20,5	4,5	3,5	35,1	20,0	5,2	3,4	33,7	19,6	5,9	3,4	32,3	19,3	6,6	3,3	31,3
	025	27,3	5,7	4,7	61,3	26,9	6,4	4,6	59,5	26,5	7,2	4,6	58,0	26,2	8,1	4,5	56,6	25,9	9,1	4,5	55,5
	035	39,1	8,2	6,7	57,4	38,4	9,2	6,6	55,6	37,8	10,3	6,5	54,0	37,3	11,6	6,4	52,6	36,9	13,0	6,4	51,5
	040	47,4	9,8	8,2	55,1	46,6	11,0	8,0	53,4	46,0	12,4	7,9	52,0	45,5	14,0	7,8	50,9	45,1	15,7	7,8	50,1
	050	55,4	11,4	9,5	40,9	54,4	12,9	9,4	39,6	53,6	14,5	9,2	38,5	52,9	16,3	9,1	37,5	52,3	18,2	9,0	36,8
	065	78,7	16,5	13,6	45,7	77,3	18,5	13,3	44,3	76,1	20,9	13,1	43,0	75,1	23,5	12,9	41,9	74,2	26,3	12,8	41,0
	080	86,0	18,3	14,8	54,1	84,7	20,6	14,6	52,5	83,5	23,2	14,4	51,2	82,6	26,2	14,2	50,1	81,9	29,4	14,1	49,3
	090	96,4	19,6	16,6	40,0	94,7	22,0	16,3	38,7	93,3	24,9	16,1	37,6	92,1	28,1	15,9	36,7	91,3	31,7	15,7	36,1
	100	117,0	24,9	20,2	57,7	114,5	27,8	19,7	55,5	112,3	31,2	19,3	53,4	110,4	35,1	19,0	51,7	108,9	39,5	18,8	50,4
	120	125,1	26,6	21,5	52,1	123,1	29,8	21,2	50,6	121,2	33,4	20,9	49,1	119,4	37,5	20,6	47,8	117,7	42,0	20,3	46,5
	135	157,6	32,9	27,1	46,3	154,3	36,8	26,6	44,6	151,4	41,2	26,1	43,0	148,9	46,3	25,6	41,7	146,8	52,1	25,3	40,6
	165	186,5	40,0	32,1	63,4	183,5	44,9	31,6	61,6	180,7	50,5	31,1	59,8	178,1	56,8	30,7	58,2	175,7	63,7	30,3	56,8
7°C	020	21,5	4,0	3,7	38,7	21,0	4,6	3,6	37,1	20,6	5,2	3,5	35,5	20,1	5,9	3,5	34,1	19,8	6,6	3,4	32,9
	025	28,1	5,7	4,8	64,7	27,6	6,5	4,8	62,7	27,2	7,3	4,7	60,9	26,9	8,1	4,6	59,5	26,6	9,1	4,6	58,2
	035	40,1	8,2	6,9	60,4	39,5	9,2	6,8	58,5	38,8	10,4	6,7	56,7	38,3	11,6	6,6	55,2	37,9	13,1	6,5	54,0
	040	48,7	9,8	8,4	58,1	47,9	11,0	8,2	56,2	47,2	12,4	8,1	54,6	46,6	14,0	8,0	53,4	46,2	15,8	8,0	52,5
	050	57,0	11,5	9,8	43,1	56,0	12,9	9,6	41,7	55,1	14,5	9,5	40,5	54,3	16,3	9,4	39,4	53,7	18,2	9,2	38,6
	065	80,9	16,6	13,9	48,2	79,5	18,6	13,7	46,6	78,2	20,9	13,5	45,2	77,1	23,6	13,3	44,0	76,2	26,4	13,1	43,0
	080	88,5	18,4	15,2	57,1	87,0	20,7	15,0	55,3	85,7	23,3	14,8	53,8	84,7	26,3	14,6	52,6	83,9	29,5	14,5	51,7
	090	99,1	19,6	17,1	42,2	97,3	22,1	16,8	40,7	95,8	24,9	16,5	39,5	94,5	28,2	16,3	38,5	93,6	31,8	16,1	37,8
	100	120,4	25,0	20,7	61,0	117,8	28,0	20,3	58,5	115,4	31,3	19,9	56,3	113,4	35,2	19,5	54,4	111,7	39,6	19,2	52,9
	120	128,6	26,7	22,2	55,0	126,5	29,9	21,8	53,3	124,5	33,6	21,4	51,7	122,6	37,6	21,1	50,2	120,7	42,2	20,8	48,8
	135	162,2	33,1	27,9	48,9	158,7	36,9	27,3	47,0	155,6	41,4	26,8	45,3	152,9	46,5	26,3	43,8	150,6	52,3	25,9	42,6
	165	191,9	40,1	33,0	66,9	188,6	45,1	32,5	64,8	185,7	50,7	32,0	62,9	182,9	57,0	31,5	61,2	180,3	63,9	31,1	59,6
8°C	020	22,1	4,0	3,8	40,9	21,7	4,6	3,7	39,2	21,2	5,2	3,6	37,5	20,7	5,9	3,6	35,9	20,3	6,6	3,5	34,7
	025	28,9	5,8	5,0	68,2	28,4	6,5	4,9	66,0	27,9	7,3	4,8	64,1	27,6	8,2	4,7	62,4	27,3	9,1	4,7	61,1
	035	41,3	8,2	7,1	63,7	40,5	9,2	7,0	61,5	39,9	10,4	6,9	59,6	39,3	11,7	6,8	58,0	38,8	13,1	6,7	56,7
	040	50,1	9,8	8,6	61,3	49,2	11,0	8,5	59,2	48,4	12,4	8,3	57,5	47,8	14,0	8,2	56,1	47,4	15,8	8,2	55,1
	050	58,6	11,5	10,1	45,5	57,6	13,0	9,9	44,0	56,6	14,6	9,7	42,6	55,8	16,4	9,6	41,4	55,1	18,3	9,5	40,5
	065	83,2	16,6	14,3	50,8	81,7	18,7	14,1	49,1	80,3	21,0	13,8	47,5	79,1	23,6	13,6	46,2	78,1	26,6	13,5	45,1
	080	91,0	18,4	15,7	60,1	89,4	20,7	15,4	58,2	88,0	23,4	15,2	56,5	86,9	26,4	15,0	55,1	86,0	29,7	14,8	54,1
	090	101,9	19,7	17,6	44,5	100,0	22,1	17,2	42,9	98,3	25,0	16,9	41,5	97,0	28,2	16,7	40,5	95,9	31,9	16,5	39,6
	100	123,9	25,2	21,3	64,4	121,1	28,1	20,9	61,7	118,6	31,5	20,4	59,2	116,4	35,3	20,1	57,2	114,6	39,7	19,7	55,5
	120	132,3	26,7	22,8	57,9	130,0	30,0	22,4	56,1	127,9	33,7	22,0	54,4	125,8	37,8	21,7	52,7	123,9	42,3	21,3	51,2
	135	166,9	33,2	28,7	51,6	163,2	37,1	28,1	49,5	159,9	41,6	27,5	47,6	157,0	46,7	27,0	46,0	154,6	52,5	26,6	44,7
	165	197,4	40,3	34,0	70,5	193,9	45,2	33,4	68,2	190,7	50,8	32,8	66,1	187,7	57,1	32,3	64,2	185,0	64,2	31,9	62,5

Ph :	*Puissance frigorifique nette en kW*	**Pe(c) :**	*Puissance absorbée en mode froid*	**Wf :**	*Débit d'eau en m³ par heure*	**Dp :**	*Perte de charge sur l'eau en KPa*
5 °C Δ Température d'entrée/de sortie d'eau				*Facteur d'encrassement : 0,000044 m² °C / W*			

TOUTES UNITÉS

SWH - K
POMPE À CHALEUR

Temp. sortie eau		30°C				35°C				40°C				45°C				50°C			
Sortie de l'eau	TAILLE	Ph	Pe	Wf	Dp	Ph	Pe	Wf	Dp	Ph	Pe	Wf	Dp	Ph	Pe	Wf	Dp	Ph	Pe	Wf	Dp
		kW	kW	m3/h	kPa	kW	kW	m3/h	kPa	kW	kW	m3/h	kPa	kW	kW	m3/h	kPa	kW	kW	m3/h	kPa
9°C	020	22,8	4,1	3,9	43,3	22,3	4,6	3,8	41,5	21,8	5,2	3,7	39,6	21,3	5,9	3,7	37,9	20,9	6,6	3,6	36,5
	025	29,7	5,8	5,1	71,9	29,2	6,5	5,0	69,6	28,7	7,3	4,9	67,4	28,3	8,2	4,9	65,6	28,0	9,1	4,8	64,1
	035	42,4	8,3	7,3	67,1	41,6	9,3	7,2	64,8	40,9	10,4	7,0	62,7	40,3	11,7	6,9	60,9	39,8	13,2	6,9	59,5
	040	51,5	9,9	8,9	64,7	50,5	11,0	8,7	62,4	49,7	12,5	8,6	60,5	49,0	14,1	8,4	58,9	48,5	15,9	8,4	57,7
	050	60,3	11,6	10,4	48,0	59,2	13,0	10,2	46,3	58,1	14,6	10,0	44,8	57,2	16,4	9,9	43,5	56,5	18,3	9,7	42,5
	065	85,6	16,7	14,7	53,6	83,9	18,7	14,5	51,6	82,4	21,1	14,2	49,9	81,2	23,7	14,0	48,5	80,1	26,7	13,8	47,3
	080	93,5	18,5	16,1	63,4	91,8	20,8	15,8	61,2	90,3	23,4	15,6	59,4	89,1	26,4	15,3	57,9	88,2	29,8	15,2	56,7
	090	104,9	19,8	18,1	46,9	102,8	22,2	17,7	45,2	101,0	25,0	17,4	43,7	99,5	28,3	17,1	42,5	98,3	32,0	16,9	41,5
	100	127,5	25,3	22,0	67,9	124,5	28,2	21,5	65,0	121,9	31,6	21,0	62,4	119,5	35,5	20,6	60,1	117,6	39,9	20,3	58,3
	120	136,0	26,8	23,4	61,0	133,6	30,1	23,0	59,0	131,3	33,8	22,6	57,2	129,2	37,9	22,2	55,4	127,1	42,5	21,9	53,7
	135	171,7	33,4	29,6	54,4	167,9	37,3	28,9	52,1	164,3	41,8	28,3	50,1	161,2	46,9	27,8	48,3	158,6	52,6	27,3	46,9
	165	203,0	40,5	35,0	74,3	199,3	45,4	34,3	71,8	195,9	51,0	33,7	69,5	192,7	57,3	33,2	67,4	189,8	64,4	32,7	65,5
10°C	020	23,5	4,1	4,0	45,9	23,0	4,6	4,0	43,9	22,4	5,3	3,9	41,9	21,9	5,9	3,8	40,0	21,4	6,7	3,7	38,5
	025	30,5	5,8	5,3	75,9	30,0	6,5	5,2	73,3	29,5	7,3	5,1	71,0	29,0	8,2	5,0	69,0	28,7	9,2	4,9	67,3
	035	43,6	8,3	7,5	70,7	42,8	9,3	7,4	68,2	42,0	10,5	7,2	65,9	41,4	11,8	7,1	64,0	40,8	13,2	7,0	62,4
	040	52,9	9,9	9,1	68,3	51,9	11,1	8,9	65,8	51,0	12,5	8,8	63,6	50,3	14,1	8,7	61,9	49,7	15,9	8,6	60,6
	050	62,0	11,7	10,7	50,7	60,8	13,1	10,5	48,8	59,7	14,7	10,3	47,2	58,7	16,4	10,1	45,7	58,0	18,4	10,0	44,6
	065	88,0	16,8	15,2	56,5	86,2	18,8	14,8	54,3	84,6	21,2	14,6	52,5	83,3	23,8	14,3	50,9	82,1	26,8	14,2	49,6
	080	96,1	18,6	16,6	66,8	94,3	20,9	16,2	64,4	92,7	23,5	16,0	62,4	91,4	26,5	15,7	60,7	90,4	29,9	15,6	59,4
	090	107,8	19,9	18,6	49,5	105,6	22,3	18,2	47,6	103,7	25,1	17,9	45,9	102,1	28,4	17,6	44,6	100,8	32,1	17,4	43,5
	100	131,1	25,4	22,6	71,6	128,0	28,4	22,1	68,5	125,2	31,7	21,6	65,6	122,7	35,6	21,1	63,2	120,6	40,0	20,8	61,2
	120	139,8	26,9	24,1	64,3	137,3	30,2	23,6	62,1	134,9	33,9	23,2	60,1	132,6	38,1	22,8	58,2	130,3	42,6	22,5	56,4
	135	176,6	33,6	30,4	57,3	172,6	37,4	29,7	54,9	168,8	41,9	29,1	52,7	165,5	47,0	28,5	50,8	162,7	52,8	28,0	49,2
	165	208,7	40,7	36,0	78,2	204,8	45,6	35,3	75,5	201,1	51,2	34,6	73,0	197,8	57,5	34,1	70,8	194,6	64,6	33,5	68,7
11°C	020	24,2	4,1	4,2	48,5	23,6	4,7	4,1	46,4	23,1	5,3	4,0	44,2	22,5	6,0	3,9	42,2	22,0	6,7	3,8	40,6
	025	31,4	5,8	5,4	80,1	30,8	6,5	5,3	77,3	30,3	7,3	5,2	74,7	29,8	8,2	5,1	72,5	29,4	9,2	5,1	70,7
	035	44,8	8,3	7,7	74,6	43,9	9,3	7,6	71,8	43,1	10,5	7,4	69,3	42,4	11,8	7,3	67,2	41,9	13,2	7,2	65,5
	040	54,4	9,9	9,4	72,1	53,3	11,1	9,2	69,3	52,4	12,5	9,0	67,0	51,6	14,1	8,9	65,1	51,0	15,9	8,8	63,5
	050	63,8	11,7	11,0	53,4	62,5	13,1	10,8	51,4	61,3	14,7	10,6	49,6	60,3	16,5	10,4	48,0	59,5	18,5	10,2	46,8
	065	90,4	16,9	15,6	59,5	88,6	18,9	15,3	57,2	86,9	21,3	15,0	55,2	85,4	23,9	14,7	53,4	84,2	26,9	14,5	52,0
	080	98,8	18,7	17,0	70,3	96,9	20,9	16,7	67,7	95,2	23,6	16,4	65,5	93,7	26,6	16,1	63,7	92,6	30,0	15,9	62,2
	090	110,9	20,0	19,1	52,2	108,6	22,3	18,7	50,1	106,5	25,1	18,3	48,3	104,7	28,4	18,0	46,8	103,3	32,1	17,8	45,6
	100	134,8	25,6	23,2	75,5	131,6	28,5	22,7	72,1	128,6	31,9	22,2	69,1	126,0	35,8	21,7	66,4	123,7	40,1	21,3	64,2
	120	143,7	27,0	24,7	67,7	141,0	30,3	24,3	65,4	138,5	34,1	23,9	63,2	136,1	38,2	23,4	61,1	133,7	42,8	23,0	59,1
	135	181,7	33,7	31,3	60,4	177,4	37,6	30,6	57,8	173,5	42,1	29,9	55,4	169,9	47,2	29,3	53,3	166,9	53,0	28,8	51,6
	165	214,6	40,9	37,0	82,4	210,4	45,7	36,2	79,4	206,5	51,3	35,6	76,7	203,0	57,7	35,0	74,3	199,6	64,8	34,4	72,0
12°C	020	24,9	4,1	4,3	51,4	24,3	4,7	4,2	49,1	23,7	5,3	4,1	46,8	23,1	6,0	4,0	44,6	22,6	6,7	3,9	42,8
	025	32,3	5,9	5,6	84,6	31,7	6,6	5,5	81,5	31,1	7,4	5,4	78,7	30,6	8,2	5,3	76,2	30,2	9,2	5,2	74,3
	035	46,1	8,4	7,9	78,6	45,1	9,4	7,8	75,6	44,3	10,5	7,6	72,9	43,6	11,8	7,5	70,6	43,0	13,3	7,4	68,8
	040	55,9	10,0	9,6	76,1	54,8	11,1	9,4	73,1	53,8	12,5	9,3	70,6	53,0	14,1	9,1	68,4	52,3	16,0	9,0	66,7
	050	65,6	11,8	11,3	56,4	64,3	13,2	11,1	54,2	63,0	14,8	10,9	52,2	61,9	16,5	10,7	50,4	61,0	18,5	10,5	49,1
	065	92,9	16,9	16,0	62,6	91,0	19,0	15,7	60,2	89,2	21,3	15,4	58,0	87,7	24,0	15,1	56,1	86,4	27,0	14,9	54,6
	080	101,5	18,8	17,5	74,0	99,5	21,0	17,1	71,2	97,7	23,7	16,8	68,8	96,1	26,7	16,6	66,8	94,9	30,1	16,3	65,1
	090	114,0	20,1	19,6	55,0	111,6	22,4	19,2	52,7	109,4	25,2	18,8	50,8	107,5	28,5	18,5	49,1	105,9	32,2	18,2	47,8
	100	138,6	25,7	23,9	79,6	135,2	28,6	23,3	75,9	132,1	32,0	22,8	72,7	129,3	35,9	22,3	69,8	126,9	40,3	21,9	67,3
	120	147,6	27,1	25,4	71,3	144,9	30,5	25,0	68,8	142,2	34,2	24,5	66,4	139,6	38,4	24,1	64,2	137,2	43,0	23,6	62,0
	135	186,8	33,9	32,2	63,6	182,3	37,8	31,4	60,8	178,2	42,3	30,7	58,3	174,5	47,4	30,1	56,0	171,2	53,2	29,5	54,1
	165	220,6	41,1	38,0	86,8	216,2	45,9	37,2	83,5	212,1	51,5	36,5	80,6	208,3	57,9	35,9	77,9	204,7	65,1	35,3	75,5

Ph :	*Puissance frigorifique nette en kW*	**Pe(c) :**	*Puissance absorbée en mode froid*	**Wf :**	*Débit d'eau en m³ par heure*	**Dp :**	*Perte de charge sur l'eau en KPa*
5 °C Δ Température d'entrée/de sortie d'eau				*Facteur d'encrassement : 0,000044 m² °C / W*			

TOUTES UNITÉS

SWH - K
POMPE À CHALEUR

Temp. sortie eau		30°C				35°C				40°C				45°C				50°C			
Sortie de l'eau	TAILLE	Ph	Pe	Wf	Dp	Ph	Pe	Wf	Dp	Ph	Pe	Wf	Dp	Ph	Pe	Wf	Dp	Ph	Pe	Wf	Dp
		kW	kW	m3/h	kPa	kW	kW	m3/h	kPa	kW	kW	m3/h	kPa	kW	kW	m3/h	kPa	kW	kW	m3/h	kPa
13°C	020	25,7	4,1	4,4	54,4	25,1	4,7	4,3	52,0	24,4	5,3	4,2	49,5	23,8	6,0	4,1	47,1	23,3	6,7	4,0	45,1
	025	33,2	5,9	5,7	89,3	32,5	6,6	5,6	85,9	31,9	7,4	5,5	82,8	31,4	8,2	5,4	80,1	31,0	9,2	5,3	78,1
	035	47,3	8,4	8,2	82,8	46,4	9,4	8,0	79,6	45,5	10,6	7,8	76,7	44,7	11,9	7,7	74,3	44,1	13,3	7,6	72,2
	040	57,5	10,1	9,9	80,3	56,3	11,2	9,7	77,1	55,3	12,5	9,5	74,3	54,4	14,2	9,4	71,9	53,6	16,0	9,2	70,0
	050	67,5	11,9	11,6	59,5	66,1	13,3	11,4	57,1	64,7	14,8	11,1	54,9	63,5	16,5	10,9	52,9	62,6	18,6	10,8	51,5
	065	95,5	17,0	16,4	65,9	93,4	19,1	16,1	63,3	91,6	21,4	15,8	60,9	89,9	24,1	15,5	58,9	88,6	27,1	15,3	57,2
	080	104,3	18,9	18,0	77,9	102,1	21,1	17,6	74,9	100,2	23,7	17,3	72,3	98,6	26,8	17,0	70,0	97,2	30,2	16,7	68,2
	090	117,3	20,3	20,2	58,0	114,6	22,5	19,7	55,5	112,3	25,3	19,3	53,4	110,3	28,5	19,0	51,6	108,5	32,3	18,7	50,1
	100	142,5	25,9	24,5	83,8	138,9	28,8	23,9	79,9	135,7	32,2	23,4	76,4	132,7	36,0	22,9	73,3	130,1	40,4	22,4	70,6
	120	151,7	27,2	26,1	75,0	148,8	30,6	25,6	72,3	146,0	34,3	25,1	69,8	143,3	38,5	24,7	67,4	140,7	43,1	24,2	65,1
	135	192,0	34,1	33,1	67,0	187,4	38,0	32,3	64,0	183,0	42,5	31,5	61,3	179,1	47,6	30,9	58,8	175,7	53,3	30,3	56,7
	165	226,7	41,4	39,1	91,3	222,0	46,1	38,2	87,8	217,7	51,7	37,5	84,7	213,7	58,1	36,8	81,8	209,9	65,3	36,2	79,1
14°C	020	26,5	4,2	4,6	57,7	25,8	4,7	4,4	55,0	25,2	5,4	4,3	52,4	24,5	6,0	4,2	49,8	23,9	6,7	4,1	47,6
	025	34,1	6,0	5,9	94,3	33,4	6,6	5,8	90,6	32,8	7,4	5,6	87,2	32,2	8,2	5,5	84,3	31,8	9,3	5,5	82,1
	035	48,7	8,5	8,4	87,3	47,6	9,5	8,2	83,8	46,7	10,6	8,0	80,7	45,9	11,9	7,9	78,0	45,2	13,4	7,8	75,8
	040	59,1	10,1	10,2	84,8	57,9	11,2	10,0	81,3	56,8	12,6	9,8	78,3	55,8	14,2	9,6	75,7	54,9	16,0	9,5	73,5
	050	69,4	12,0	12,0	62,7	67,9	13,4	11,7	60,1	66,4	14,8	11,4	57,7	65,1	16,6	11,2	55,6	64,2	18,7	11,1	54,0
	065	98,1	17,1	16,9	69,4	95,9	19,1	16,5	66,5	94,0	21,5	16,2	64,0	92,2	24,2	15,9	61,8	90,8	27,2	15,6	59,9
	080	107,1	19,0	18,5	82,0	104,9	21,2	18,1	78,7	102,8	23,8	17,7	75,9	101,1	26,8	17,4	73,4	99,6	30,2	17,2	71,4
	090	120,6	20,4	20,8	61,1	117,8	22,6	20,3	58,5	115,3	25,4	19,9	56,2	113,1	28,6	19,5	54,2	111,2	32,3	19,2	52,5
	100	146,4	26,0	25,2	88,3	142,7	28,9	24,6	84,1	139,3	32,3	24,0	80,3	136,2	36,2	23,5	77,0	133,4	40,5	23,0	74,0
	120	155,8	27,3	26,8	78,9	152,8	30,7	26,3	76,0	149,8	34,5	25,8	73,3	147,0	38,7	25,3	70,7	144,3	43,3	24,9	68,3
	135	197,4	34,3	34,0	70,5	192,5	38,2	33,2	67,3	188,0	42,6	32,4	64,4	183,9	47,8	31,7	61,8	180,2	53,5	31,0	59,5
	165	233,0	41,6	40,1	96,1	228,0	46,3	39,3	92,3	223,5	51,9	38,5	88,9	219,2	58,3	37,8	85,7	215,2	65,5	37,1	82,8
15°C	020	27,3	4,2	4,7	61,1	26,6	4,8	4,6	58,3	25,9	5,4	4,5	55,4	25,2	6,1	4,3	52,7	24,6	6,8	4,2	50,2
	025	35,1	6,0	6,0	99,5	34,4	6,7	5,9	95,5	33,7	7,4	5,8	91,8	33,1	8,3	5,7	88,7	32,6	9,3	5,6	86,3
	035	50,0	8,5	8,6	91,9	48,9	9,5	8,4	88,2	48,0	10,6	8,3	84,9	47,1	11,9	8,1	82,0	46,4	13,4	8,0	79,6
	040	60,8	10,2	10,5	89,4	59,5	11,3	10,2	85,7	58,3	12,6	10,0	82,4	57,3	14,2	9,9	79,6	56,4	16,0	9,7	77,2
	050	71,4	12,1	12,3	66,1	69,8	13,4	12,0	63,2	68,2	14,9	11,7	60,6	66,8	16,6	11,5	58,3	65,8	18,7	11,3	56,7
	065	100,8	17,2	17,4	73,0	98,5	19,2	17,0	69,9	96,4	21,6	16,6	67,2	94,6	24,2	16,3	64,8	93,0	27,2	16,0	62,8
	080	110,0	19,1	19,0	86,2	107,7	21,3	18,5	82,7	105,5	23,9	18,2	79,6	103,7	26,9	17,9	77,0	102,0	30,3	17,6	74,8
	090	123,9	20,6	21,3	64,4	121,0	22,7	20,8	61,5	118,4	25,4	20,4	59,0	116,1	28,7	20,0	56,9	114,0	32,4	19,6	55,0
	100	150,4	26,2	25,9	92,9	146,6	29,1	25,2	88,4	143,0	32,5	24,6	84,4	139,7	36,3	24,1	80,8	136,8	40,7	23,6	77,6
	120	160,0	27,4	27,6	82,9	156,8	30,8	27,0	79,9	153,8	34,6	26,5	77,0	150,9	38,8	26,0	74,3	148,0	43,5	25,5	71,6
	135	202,8	34,5	34,9	74,2	197,7	38,4	34,1	70,7	193,0	42,8	33,2	67,6	188,7	47,9	32,5	64,8	184,7	53,7	31,8	62,3
	165	239,4	41,9	41,2	101,0	234,2	46,6	40,3	97,0	229,4	52,1	39,5	93,3	224,9	58,5	38,7	89,9	220,6	65,7	38,0	86,8

Ph :	*Puissance frigorifique nette en kW*	**Pe(c) :**	*Puissance absorbée en mode froid*	**Wf :**	*Débit d'eau en m³ par heure*	**Dp :**	*Perte de charge sur l'eau en KPa*
5 °C Δ Température d'entrée/de sortie d'eau				*Facteur d'encrassement : 0,000044 m² °C / W*			

TOUTES UNITÉS

SWR - K
CONDENSEUR À DISTANCE

Température de condensation de rosée à la pression de refoulement

Pression de refoulement (point de rosée)		40°C				45°C				50°C				55°C				60°C			
Sortie de l'eau	TAILLE	Pc	Pe	Wf	Dp	Pc	Pe	Wf	Dp	Pc	Pe	Wf	Dp	Pc	Pe	Wf	Dp	Pc	Pe	Wf	Dp
		kW	kW	m3/h	kPa	kW	kW	m3/h	kPa	kW	kW	m3/h	kPa	kW	kW	m3/h	kPa	kW	kW	m3/h	kPa
5°C	020	18,5	4,1	3,2	29,1	17,5	4,6	3,0	26,0	16,3	5,3	2,8	22,8	15,2	6,0	2,6	19,7	14,0	6,7	2,4	17,0
	025	23,9	5,6	4,1	47,6	22,8	6,4	3,9	43,2	21,5	7,2	3,7	38,8	20,3	8,0	3,5	34,5	19,0	9,0	3,3	30,5
	035	34,2	8,1	5,9	44,4	32,5	9,1	5,6	40,3	30,7	10,3	5,3	36,1	28,8	11,5	5,0	32,0	26,9	13,0	4,6	28,1
	040	41,6	9,7	7,2	42,7	39,5	10,9	6,8	38,7	37,4	12,3	6,4	34,7	35,1	13,9	6,1	30,8	32,9	15,7	5,7	27,2
	050	48,7	11,3	8,4	32,0	46,2	12,7	8,0	29,1	43,7	14,3	7,5	26,1	41,1	16,1	7,1	23,3	38,5	18,0	6,6	20,6
	065	69,0	16,2	11,9	35,7	65,5	18,2	11,3	32,3	61,9	20,5	10,7	29,0	58,1	23,1	10,0	25,8	54,2	26,0	9,3	22,6
	080	75,5	17,8	13,0	42,3	71,7	20,0	12,4	38,4	67,8	22,6	11,7	34,5	63,8	25,5	11,0	30,7	59,7	28,7	10,3	27,1
	090	84,9	19,4	14,6	31,5	80,6	21,8	13,9	28,5	76,2	24,6	13,1	25,6	71,6	27,9	12,3	22,8	67,0	31,5	11,5	20,1
	100	102,9	24,2	17,7	45,3	97,4	27,1	16,8	40,8	91,5	30,3	15,8	36,3	85,5	34,1	14,7	31,9	79,4	38,4	13,7	27,7
	120	109,8	25,8	18,9	40,8	104,4	29,0	18,0	37,1	98,8	32,5	17,0	33,4	92,8	36,6	16,0	29,7	86,3	41,1	14,9	25,9
	135	138,6	32,4	23,9	36,4	131,1	36,2	22,6	32,9	123,4	40,6	21,3	29,4	115,4	45,7	19,9	25,9	107,2	51,4	18,5	22,6
	165	163,8	38,5	28,2	49,8	155,8	43,2	26,8	45,3	147,2	48,6	25,4	40,8	138,2	54,7	23,8	36,3	128,5	61,6	22,1	31,7
6°C	020	19,2	4,1	3,3	31,1	18,1	4,6	3,1	27,8	16,9	5,3	2,9	24,4	15,7	6,0	2,7	21,2	14,6	6,7	2,5	18,4
	025	24,8	5,7	4,3	50,8	23,5	6,4	4,1	46,1	22,3	7,2	3,8	41,5	21,0	8,0	3,6	37,0	19,7	9,0	3,4	32,7
	035	35,4	8,1	6,1	47,4	33,6	9,1	5,8	42,9	31,7	10,3	5,5	38,5	29,8	11,6	5,1	34,2	27,9	13,0	4,8	30,1
	040	43,0	9,7	7,4	45,6	40,9	10,9	7,0	41,4	38,7	12,3	6,7	37,1	36,4	13,9	6,3	33,0	34,1	15,7	5,9	29,1
	050	50,4	11,3	8,7	34,3	47,9	12,7	8,2	31,1	45,3	14,3	7,8	28,0	42,6	16,1	7,3	25,0	40,0	18,0	6,9	22,1
	065	71,5	16,3	12,3	38,1	67,9	18,2	11,7	34,6	64,1	20,5	11,0	31,0	60,2	23,1	10,4	27,6	56,3	26,0	9,7	24,3
	080	78,2	17,8	13,5	45,2	74,3	20,0	12,8	41,0	70,2	22,6	12,1	36,9	66,1	25,5	11,4	32,9	61,9	28,7	10,7	29,0
	090	88,0	19,4	15,1	33,6	83,5	21,8	14,4	30,5	78,9	24,6	13,6	27,4	74,3	27,8	12,8	24,4	69,5	31,5	12,0	21,5
	100	106,7	24,3	18,4	48,5	100,9	27,1	17,4	43,7	95,0	30,4	16,4	38,9	88,8	34,1	15,3	34,3	82,5	38,4	14,2	29,8
	120	113,7	25,8	19,6	43,6	108,2	29,0	18,6	39,7	102,4	32,6	17,6	35,7	96,2	36,6	16,6	31,8	89,6	41,1	15,4	27,8
	135	143,6	32,4	24,7	39,0	135,9	36,2	23,4	35,2	128,0	40,6	22,0	31,4	119,8	45,7	20,6	27,8	111,4	51,4	19,2	24,3
	165	169,7	38,6	29,2	53,2	161,5	43,2	27,8	48,5	152,7	48,6	26,3	43,7	143,4	54,7	24,7	38,9	133,6	61,6	23,0	34,0
7°C	020	19,9	4,1	3,4	33,3	18,8	4,6	3,2	29,8	17,6	5,3	3,3	26,2	16,3	6,0	2,8	22,8	15,2	6,7	2,6	19,8
	025	25,6	5,7	4,4	54,2	24,4	6,4	4,2	49,2	23,1	7,2	4,0	44,3	21,8	8,0	3,7	39,6	20,4	9,0	3,5	35,0
	035	36,6	8,1	6,3	50,5	34,7	9,1	6,0	45,8	32,8	10,3	5,7	41,2	30,9	11,6	5,3	36,6	28,9	13,0	5,0	32,2
	040	44,5	9,7	7,7	48,7	42,3	10,9	7,3	44,2	40,0	12,3	6,9	39,7	37,7	13,9	6,5	35,3	35,3	15,7	6,1	31,2
	050	52,2	11,3	9,0	36,6	49,6	12,7	8,5	33,2	46,9	14,3	8,1	29,9	44,2	16,1	7,6	26,7	41,5	18,0	7,1	23,7
	065	74,0	16,3	12,7	40,7	70,3	18,2	12,1	36,9	66,4	20,5	11,4	33,2	62,4	23,1	10,8	29,5	58,4	26,0	10,1	26,0
	080	80,9	17,8	13,9	48,2	76,9	20,0	13,3	43,8	72,8	22,6	12,5	39,5	68,5	25,5	11,8	35,2	64,2	28,7	11,1	31,1
	090	91,1	19,5	15,7	35,9	86,5	21,8	14,9	32,6	81,8	24,6	14,1	29,3	77,0	27,8	13,3	26,1	72,1	31,5	12,4	23,1
	100	110,5	24,3	19,0	51,8	104,6	27,1	18,0	46,7	98,5	30,4	17,0	41,7	92,2	34,2	15,9	36,7	85,7	38,4	14,8	32,0
	120	117,8	25,8	20,3	46,5	112,1	29,0	19,3	42,4	106,1	32,6	18,3	38,2	99,8	36,6	17,2	34,0	93,0	41,1	16,0	29,8
	135	148,8	32,5	25,6	41,6	140,9	36,3	24,3	37,6	132,7	40,7	22,9	33,6	124,3	45,7	21,4	29,8	115,7	51,5	19,9	26,0
	165	175,8	38,7	30,3	56,8	167,3	43,3	28,8	51,8	158,3	48,6	27,3	46,7	148,8	54,7	25,6	41,6	138,7	61,7	23,9	36,5
8°C	020	20,6	4,1	3,5	35,6	19,5	4,6	3,4	31,9	18,2	5,3	3,1	28,1	17,0	6,0	2,9	24,5	15,8	6,7	2,7	21,3
	025	26,5	5,7	4,6	57,8	25,2	6,4	4,3	52,6	23,9	7,2	4,1	47,4	22,5	8,0	3,9	42,3	21,2	9,0	3,6	37,5
	035	37,8	8,1	6,5	53,9	35,9	9,1	6,2	48,9	34,0	10,3	5,9	43,9	32,0	11,6	5,5	39,1	29,9	13,0	5,2	34,5
	040	46,0	9,7	7,9	52,0	43,8	10,9	7,5	47,2	41,4	12,3	7,1	42,5	39,1	13,9	6,7	37,8	36,6	15,7	6,3	33,4
	050	54,1	11,4	9,3	39,1	51,4	12,8	8,9	35,5	48,6	14,3	8,4	32,0	45,8	16,1	7,9	28,6	43,0	18,0	7,4	25,4
	065	76,6	16,3	13,2	43,4	72,7	18,3	12,5	39,4	68,8	20,6	11,8	35,5	64,7	23,2	11,1	31,6	60,5	26,1	10,4	27,9
	080	83,7	17,9	14,4	51,4	79,6	20,0	13,7	46,8	75,4	22,6	13,0	42,2	71,0	25,5	12,2	37,6	66,5	28,8	11,5	33,3
	090	94,2	19,5	16,2	38,3	89,6	21,8	15,4	34,8	84,8	24,6	14,6	31,4	79,8	27,8	13,7	28,0	74,7	31,4	12,9	24,7
	100	114,5	24,4	19,7	55,4	108,4	27,2	18,7	50,0	102,1	30,4	17,6	44,6	95,6	34,2	16,5	39,4	89,0	38,5	15,3	34,4
	120	121,9	25,8	21,0	49,6	116,1	29,0	20,0	45,3	109,9	32,6	18,9	40,9	103,4	36,6	17,8	36,4	96,5	41,1	16,6	32,0
	135	154,0	32,6	26,5	44,4	146,0	36,3	25,1	40,2	137,6	40,7	23,7	36,0	128,9	45,8	22,2	31,9	120,1	51,5	20,7	27,9
	165	182,0	38,8	31,3	60,6	173,3	43,3	29,8	55,3	164,1	48,6	28,3	50,0	154,3	54,7	26,6	44,6	144,0	61,7	24,8	39,2

Pc :	*Puissance frigorifique nette en kW*	**Pe(c) :**	*Puissance absorbée en mode froid*	**Wf :**	*Débit d'eau en m³ par heure*	**Dp :**	*Perte de charge sur l'eau en KPa*
5 °C Δ Température d'entrée/de sortie d'eau				*Facteur d'encrassement : 0,000044 m² °C / W*			

TOUTES UNITÉS

SWR - K
CONDENSEUR À DISTANCE

Température de condensation de rosée à la pression de refoulement

Pression de refoulement (point de rosée)		40°C				45°C				50°C				55°C				60°C			
Sortie de l'eau	TAILLE	Pc	Pe	Wf	Dp	Pc	Pe	Wf	Dp	Pc	Pe	Wf	Dp	Pc	Pe	Wf	Dp	Pc	Pe	Wf	Dp
		kW	kW	m3/h	kPa	kW	kW	m3/h	kPa	kW	kW	m3/h	kPa	kW	kW	m3/h	kPa	kW	kW	m3/h	kPa
9°C	020	21,3	4,1	3,7	38,1	20,2	4,7	3,5	34,2	18,9	5,3	3,3	30,2	17,6	6,0	3,0	26,4	16,4	6,7	2,8	22,9
	025	27,4	5,7	4,7	61,7	26,1	6,4	4,5	56,1	24,7	7,2	4,3	50,6	23,3	8,0	4,0	45,3	21,9	9,0	3,8	40,2
	035	39,1	8,2	6,7	57,4	37,2	9,1	6,4	52,1	35,2	10,3	6,1	46,9	33,1	11,6	5,7	41,8	31,0	13,0	5,3	36,9
	040	47,6	9,8	8,2	55,5	45,3	10,9	7,8	50,4	42,9	12,3	7,4	45,4	40,4	13,9	7,0	40,5	37,9	15,7	6,5	35,7
	050	56,0	11,4	9,6	41,7	53,2	12,8	9,2	37,9	50,4	14,3	8,7	34,2	47,5	16,1	8,2	30,6	44,6	18,0	7,7	27,2
	065	79,2	16,3	13,6	46,3	75,3	18,3	13,0	42,1	71,2	20,6	12,3	37,9	67,0	23,2	11,5	33,8	62,8	26,1	10,8	29,8
	080	86,6	17,9	14,9	54,8	82,4	20,0	14,2	49,9	78,0	22,6	13,4	45,0	73,5	25,5	12,7	40,2	68,9	28,8	11,9	35,6
	090	97,5	19,6	16,8	40,9	92,7	21,8	16,0	37,2	87,8	24,5	15,1	33,5	82,7	27,7	14,2	29,9	77,4	31,4	13,3	26,4
	100	118,5	24,5	20,4	59,1	112,3	27,2	19,3	53,4	105,8	30,5	18,2	47,7	99,1	34,2	17,1	42,2	92,3	38,5	15,9	36,9
	120	126,1	25,8	21,7	52,9	120,1	29,0	20,7	48,3	113,8	32,6	19,6	43,7	107,2	36,6	18,5	39,0	100,1	41,2	17,3	34,3
	135	159,5	32,7	27,5	47,4	151,2	36,4	26,0	42,9	142,5	40,8	24,6	38,4	133,7	45,8	23,0	34,1	124,6	51,5	21,5	29,9
	165	188,4	38,9	32,4	64,6	179,4	43,3	30,9	59,0	170,0	48,6	29,3	53,4	160,0	54,7	27,6	47,7	149,4	61,7	25,7	41,9
10°C	020	22,1	4,1	3,8	40,7	20,9	4,7	3,6	36,6	19,6	5,3	3,4	32,4	18,3	6,0	3,2	28,3	17,0	6,7	2,9	24,7
	025	28,3	5,7	4,9	65,8	27,0	6,4	4,6	59,9	25,6	7,2	4,4	54,1	24,2	8,0	4,2	48,5	22,7	9,0	3,9	43,1
	035	40,4	8,2	7,0	61,2	38,4	9,1	6,6	55,6	36,4	10,3	6,3	50,1	34,3	11,6	5,9	44,7	32,2	13,0	5,5	39,5
	040	49,2	9,8	8,5	59,2	46,8	10,9	8,1	53,9	44,4	12,3	7,6	48,6	41,9	13,9	7,2	43,3	39,3	15,7	6,8	38,3
	050	57,9	11,4	10,0	44,5	55,1	12,8	9,5	40,5	52,2	14,3	9,0	36,6	49,2	16,1	8,5	32,8	46,3	18,0	8,0	29,1
	065	81,9	16,4	14,1	49,4	77,9	18,3	13,4	44,9	73,7	20,6	12,7	40,4	69,4	23,2	12,0	36,1	65,0	26,1	11,2	31,9
	080	89,6	18,0	15,4	58,4	85,3	20,1	14,7	53,2	80,8	22,6	13,9	48,1	76,1	25,5	13,1	43,0	71,4	28,8	12,3	38,1
	090	100,8	19,7	17,4	43,6	96,0	21,8	16,5	39,7	90,9	24,5	15,7	35,8	85,6	27,7	14,8	32,0	80,2	31,4	13,8	28,2
	100	122,6	24,5	21,1	63,1	116,2	27,3	20,0	57,0	109,6	30,5	18,9	51,0	102,8	34,2	17,7	45,2	95,8	38,5	16,5	39,5
	120	130,4	25,8	22,5	56,4	124,3	29,0	21,4	51,5	117,9	32,6	20,3	46,6	111,1	36,7	19,1	41,7	103,9	41,2	17,9	36,7
	135	165,0	32,7	28,4	50,5	156,5	36,5	27,0	45,7	147,6	40,8	25,4	41,0	138,5	45,8	23,9	36,4	129,2	51,6	22,3	32,0
	165	194,9	39,0	33,6	68,8	185,7	43,4	32,0	62,9	176,0	48,6	30,3	57,0	165,8	54,7	28,6	50,9	154,9	61,7	26,7	44,9
11°C	020	22,9	4,1	3,9	43,5	21,6	4,7	3,7	39,2	20,3	5,3	3,5	34,7	19,0	6,0	3,3	30,4	17,7	6,7	3,0	26,6
	025	29,3	5,7	5,0	70,2	27,9	6,4	4,8	63,9	26,5	7,2	4,6	57,8	25,0	8,0	4,3	51,9	23,6	9,0	4,1	46,2
	035	41,8	8,2	7,2	65,2	39,7	9,2	6,8	59,3	37,6	10,3	6,5	53,4	35,5	11,6	6,1	47,8	33,3	13,1	5,7	42,3
	040	50,8	9,8	8,8	63,1	48,5	10,9	8,3	57,5	46,0	12,3	7,9	51,9	43,4	13,9	7,5	46,4	40,7	15,7	7,0	41,0
	050	59,9	11,5	10,3	47,4	57,0	12,9	9,8	43,2	54,0	14,4	9,3	39,0	51,0	16,0	8,8	35,0	48,0	18,0	8,3	31,2
	065	84,7	16,4	14,6	52,5	80,5	18,3	13,9	47,8	76,2	20,6	13,1	43,1	71,8	23,2	12,4	38,5	67,4	26,1	11,6	34,1
	080	92,6	18,0	15,9	62,2	88,2	20,1	15,2	56,7	83,6	22,6	14,4	51,2	78,8	25,4	13,6	45,9	74,0	28,8	12,7	40,7
	090	104,2	19,7	18,0	46,4	99,3	21,9	17,1	42,3	94,1	24,5	16,2	38,2	88,7	27,7	15,3	34,2	83,1	31,4	14,3	30,2
	100	126,8	24,6	21,8	67,2	120,3	27,4	20,7	60,8	113,5	30,6	19,5	54,5	106,5	34,3	18,3	48,3	99,3	38,5	17,1	42,3
	120	134,8	25,8	23,2	60,1	128,6	29,0	22,1	54,9	122,0	32,6	21,0	49,7	115,0	36,7	19,8	44,5	107,7	41,2	18,5	39,3
	135	170,6	32,8	29,4	53,7	161,9	36,5	27,9	48,7	152,9	40,9	26,3	43,8	143,6	45,9	24,7	38,9	134,0	51,6	23,1	34,2
	165	201,5	39,1	34,7	73,3	192,1	43,5	33,1	67,0	182,2	48,7	31,4	60,8	171,7	54,7	29,6	54,4	160,6	61,7	27,7	48,0
12°C	020	23,7	4,1	4,1	46,5	22,4	4,7	3,9	42,0	21,1	5,3	3,6	37,3	19,7	6,0	3,4	32,7	18,4	6,7	3,2	28,6
	025	30,3	5,8	5,2	74,8	28,9	6,4	5,0	68,2	27,4	7,2	4,7	61,8	25,9	8,0	4,5	55,5	24,4	9,0	4,2	49,4
	035	43,1	8,2	7,4	69,4	41,1	9,2	7,1	63,2	38,9	10,3	6,7	57,0	36,7	11,6	6,3	51,0	34,5	13,1	5,9	45,2
	040	52,5	9,9	9,0	67,3	50,1	10,9	8,6	61,4	47,6	12,3	8,2	55,5	44,9	13,8	7,7	49,6	42,1	15,7	7,3	43,9
	050	61,9	11,6	10,7	50,4	58,9	12,9	10,2	46,0	55,9	14,4	9,6	41,6	52,8	16,0	9,1	37,4	49,7	18,0	8,6	33,3
	065	87,5	16,4	15,1	55,9	83,3	18,4	14,3	50,9	78,9	20,6	13,6	45,9	74,4	23,2	12,8	41,1	69,8	26,1	12,0	36,4
	080	95,6	18,1	16,5	66,1	91,1	20,1	15,7	60,4	86,4	22,6	14,9	54,6	81,6	25,4	14,1	49,0	76,6	28,7	13,2	43,4
	090	107,7	19,9	18,6	49,4	102,7	21,9	17,7	45,1	97,4	24,5	16,8	40,8	91,8	27,7	15,8	36,5	86,1	31,3	14,8	32,3
	100	131,1	24,7	22,6	71,6	124,4	27,4	21,4	64,8	117,4	30,6	20,2	58,1	110,3	34,3	19,0	51,6	102,9	38,5	17,7	45,3
	120	139,3	25,8	24,0	63,9	132,9	29,0	22,9	58,5	126,2	32,6	21,7	53,0	119,1	36,7	20,5	47,5	111,6	41,3	19,2	42,0
	135	176,4	32,9	30,4	57,2	167,5	36,6	28,8	51,9	158,2	40,9	27,3	46,7	148,7	45,9	25,6	41,6	138,9	51,6	23,9	36,6
	165	208,3	39,3	35,9	78,0	198,7	43,6	34,2	71,4	188,5	48,7	32,5	64,7	177,8	54,7	30,6	58,1	166,4	61,7	28,7	51,3

Pc :	*Puissance frigorifique nette en kW*	**Pe(c) :**	*Puissance absorbée en mode froid*	**Wf :**	*Débit d'eau en m³ par heure*	**Dp :**	*Perte de charge sur l'eau en KPa*
5 °C Δ Température d'entrée/de sortie d'eau				*Facteur d'encrassement : 0,000044 m² °C / W*			

TOUTES UNITÉS

SWR - K
CONDENSEUR À DISTANCE

Température de condensation de rosée à la pression de refoulement

Pression de refoulement (point de rosée)		40°C				45°C				50°C				55°C				60°C			
Sortie de l'eau	TAILLE	Pc	Pe	Wf	Dp	Pc	Pe	Wf	Dp	Pc	Pe	Wf	Dp	Pc	Pe	Wf	Dp	Pc	Pe	Wf	Dp
		kW	kW	m3/h	kPa	kW	kW	m3/h	kPa	kW	kW	m3/h	kPa	kW	kW	m3/h	kPa	kW	kW	m3/h	kPa
13°C	020	24,5	4,1	4,2	49,7	23,2	4,7	4,0	44,9	21,9	5,3	3,8	40,0	20,5	6,0	3,5	35,2	19,1	6,7	3,3	30,7
	025	31,3	5,8	5,4	79,6	29,8	6,5	5,1	72,7	28,4	7,2	4,9	65,9	26,8	8,0	4,6	59,3	25,3	9,0	4,4	52,9
	035	44,6	8,2	7,7	73,8	42,5	9,2	7,3	67,3	40,3	10,3	6,9	60,8	38,0	11,6	6,6	54,5	35,7	13,1	6,2	48,4
	040	54,3	9,9	9,3	71,7	51,8	11,0	8,9	65,5	49,2	12,3	8,5	59,3	46,5	13,8	8,0	53,1	43,7	15,7	7,5	47,0
	050	63,9	11,7	11,0	53,7	60,9	13,0	10,5	49,0	57,8	14,4	10,0	44,4	54,7	16,0	9,4	39,9	51,4	18,0	8,9	35,6
	065	90,4	16,5	15,6	59,4	86,0	18,4	14,8	54,1	81,5	20,6	14,0	48,9	76,9	23,2	13,3	43,8	72,2	26,1	12,4	38,9
	080	98,8	18,2	17,0	70,3	94,2	20,2	16,2	64,2	89,4	22,6	15,4	58,2	84,4	25,4	14,5	52,2	79,3	28,7	13,7	46,4
	090	111,3	20,0	19,2	52,5	106,1	22,0	18,3	48,0	100,7	24,5	17,3	43,5	95,0	27,7	16,4	38,9	89,2	31,3	15,4	34,5
	100	135,4	24,8	23,3	76,1	128,6	27,5	22,1	69,0	121,5	30,7	20,9	62,0	114,2	34,3	19,7	55,1	106,6	38,6	18,4	48,4
	120	143,9	25,8	24,8	67,9	137,4	29,0	23,7	62,2	130,5	32,6	22,5	56,5	123,2	36,7	21,2	50,7	115,5	41,3	19,9	44,9
	135	182,3	33,1	31,4	60,8	173,1	36,7	29,8	55,2	163,7	41,0	28,2	49,7	154,0	45,9	26,5	44,4	143,9	51,6	24,8	39,1
	165	215,2	39,4	37,1	82,9	205,4	43,7	35,4	75,9	195,0	48,7	33,6	68,9	184,1	54,8	31,7	61,9	172,4	61,7	29,7	54,8
14°C	020	25,3	4,2	4,4	53,1	24,1	4,7	4,1	48,1	22,7	5,4	3,9	42,9	21,2	6,0	3,7	37,8	19,8	6,8	3,4	33,0
	025	32,3	5,8	5,6	84,7	30,8	6,5	5,3	77,5	29,3	7,2	5,1	70,4	27,8	8,0	4,8	63,4	26,2	9,0	4,5	56,6
	035	46,0	8,3	7,9	78,4	43,9	9,2	7,6	71,6	41,6	10,3	7,2	64,8	39,4	11,6	6,8	58,2	37,0	13,1	6,4	51,7
	040	56,0	10,0	9,7	76,3	53,5	11,0	9,2	69,8	50,9	12,3	8,8	63,3	48,1	13,8	8,3	56,7	45,2	15,6	7,8	50,3
	050	66,0	11,8	11,4	57,0	63,0	13,0	10,8	52,1	59,8	14,4	10,3	47,3	56,6	16,0	9,7	42,6	53,2	18,0	9,2	38,0
	065	93,3	16,6	16,1	63,1	88,9	18,4	15,3	57,6	84,3	20,6	14,5	52,1	79,6	23,2	13,7	46,7	74,7	26,1	12,9	41,5
	080	101,9	18,3	17,6	74,6	97,3	20,2	16,8	68,3	92,4	22,6	15,9	61,9	87,3	25,4	15,0	55,6	82,0	28,7	14,1	49,5
	090	115,0	20,1	19,8	55,8	109,7	22,1	18,9	51,1	104,1	24,6	17,9	46,3	98,4	27,6	16,9	41,6	92,3	31,2	15,9	36,9
	100	139,8	24,9	24,1	80,9	132,9	27,5	22,9	73,4	125,6	30,7	21,6	66,1	118,2	34,4	20,4	58,8	110,4	38,6	19,0	51,7
	120	148,6	25,8	25,6	72,2	141,9	29,0	24,4	66,2	134,9	32,7	23,2	60,1	127,5	36,8	22,0	54,1	119,6	41,3	20,6	47,9
	135	188,2	33,2	32,4	64,5	178,9	36,8	30,8	58,7	169,3	41,0	29,2	53,0	159,4	46,0	27,4	47,3	149,0	51,6	25,7	41,8
	165	222,3	39,6	38,3	88,0	212,2	43,8	36,6	80,7	201,6	48,8	34,7	73,4	190,4	54,8	32,8	65,9	178,5	61,7	30,8	58,5
15°C	020	26,2	4,2	4,5	56,7	24,9	4,7	4,3	51,5	23,5	5,4	4,1	46,0	22,0	6,1	3,8	40,6	20,5	6,8	3,5	35,4
	025	33,3	5,9	5,7	90,0	31,9	6,5	5,5	82,5	30,3	7,2	5,2	75,1	28,8	8,0	5,0	67,8	27,1	9,0	4,7	60,5
	035	47,5	8,3	8,2	83,3	45,3	9,2	7,8	76,1	43,1	10,3	7,4	69,1	40,7	11,6	7,0	62,1	38,3	13,1	6,6	55,2
	040	57,8	10,1	10,0	81,1	55,3	11,0	9,5	74,3	52,6	12,3	9,1	67,5	49,8	13,8	8,6	60,6	46,9	15,6	8,1	53,9
	050	68,2	11,9	11,7	60,6	65,0	13,1	11,2	55,4	61,8	14,4	10,7	50,4	58,5	16,0	10,1	45,4	55,1	18,0	9,5	40,5
	065	96,3	16,6	16,6	67,0	91,8	18,5	15,8	61,1	87,1	20,6	15,0	55,4	82,3	23,2	14,2	49,8	77,3	26,2	13,3	44,2
	080	105,2	18,4	18,1	79,2	100,4	20,3	17,3	72,5	95,4	22,6	16,4	65,8	90,2	25,4	15,5	59,2	84,8	28,7	14,6	52,7
	090	118,7	20,3	20,4	59,3	113,3	22,2	19,5	54,3	107,6	24,6	18,5	49,3	101,7	27,6	17,5	44,3	95,6	31,2	16,5	39,4
	100	144,3	24,9	24,9	85,9	137,2	27,6	23,6	78,1	129,9	30,8	22,4	70,3	122,2	34,4	21,1	62,7	114,3	38,6	19,7	55,2
	120	153,4	25,8	26,4	76,6	146,6	29,0	25,2	70,3	139,4	32,7	24,0	64,0	131,8	36,8	22,7	57,6	123,8	41,4	21,3	51,1
	135	194,3	33,3	33,5	68,5	184,8	36,9	31,8	62,4	175,0	41,1	30,1	56,4	164,9	46,0	28,4	50,4	154,3	51,7	26,6	44,5
	165	229,5	39,9	39,5	93,4	219,1	43,9	37,7	85,7	208,3	48,9	35,9	78,0	196,9	54,8	33,9	70,2	184,8	61,7	31,8	62,4

Pc :	*Puissance frigorifique nette en kW*	**Pe(c) :**	*Puissance absorbée en mode froid*	**Wf :**	*Débit d'eau en m³ par heure*	**Dp :**	*Perte de charge sur l'eau en KPa*
5 °C Δ Température d'entrée/de sortie d'eau				*Facteur d'encrassement : 0,000044 m² °C / W*			

TOUTES UNITÉS

SWC - K
FROID SEUL

HydroLean	SWC	020	025	035	040	050	065
Données électriques - Unités							
Tension minimum et maximum (1)		380-420V 50Hz					
Puissance maximale	kW	7,8	10,3	14,9	17,9	20,5	29,7
Intensité maximale	A	14,3	18,6	24,4	29,3	36,8	48,2
Intensité de démarrage	A	101,7	123,7	167,7	198,7	141,8	191,5
Données électriques - Options							
VENTILATEUR 1 (Puiss. maxi avec 400 V et CosPhi = 0,72)	kW	2,00	2,00	2,00	2,00	2,00	2,00
Calibrage de protection limitée	A	2,5->4A					
VENTILATEUR 2 (Puiss. maxi avec 400 V et CosPhi = 0,72)	kW	2,00	2,00	2,00	2,00	2,00	2,00
Calibrage de protection limitée	A	2,5->4A					
VENTILATEUR 3 (Puiss. maxi avec 400 V et CosPhi = 0,72)	kW	-	-	-	-	2,00	2,00
Calibrage de protection limitée	A	-	-	-	-	2,5->4A	
VENTILATEUR 4 (Puiss. maxi avec 400 V et CosPhi = 0,72)	kW	-	-	-	-	-	-
Calibrage de protection limitée	A	-	-	-	-	-	-
PMP 1 (Puiss. maxi avec 400 V et CosPhi = 0,6)	kW	1,0	1,0	1,0	1,0	1,7	1,7
Calibrage de protection limitée	A	1,6->2,5A	1,6->2,5A	1,6->2,5A	1,6->2,5A	2,5->4A	2,5->4A
PMP 2 (Puiss. maxi avec 400 V et CosPhi = 0,6)	kW	1,0	1,0	1,0	1,0	1,7	1,7
Calibrage de protection limitée	A	1,6->2,5A	1,6->2,5A	1,6->2,5A	1,6->2,5A	2,5->4A	2,5->4A

HydroLean	SWC	080	090	100	120	135	165
Données électriques - Unités							
Tension minimum et maximum (1)		380-420V 50Hz					
Puissance maximale	kW	32,7	35,7	43,8	47,1	58,6	71,1
Intensité maximale	A	53,2	58,2	71,8	78,6	95,7	117,6
Intensité de démarrage	A	222,5	227,5	297,2	266,0	321,1	369,0
Données électriques - Options							
VENTILATEUR 1 (Puiss. maxi avec 400 V et CosPhi = 0,72)	kW	2,00	2,00	2,00	2,00	2,00	2,00
Calibrage de protection limitée	A	2,5->4A					
VENTILATEUR 2 (Puiss. maxi avec 400 V et CosPhi = 0,72)	kW	2,00	2,00	2,00	2,00	2,00	2,00
Calibrage de protection limitée	A	2,5->4A					
VENTILATEUR 3 (Puiss. maxi avec 400 V et CosPhi = 0,72)	kW	2,00	2,00	2,00	2,00	2,00	2,00
Calibrage de protection limitée	A	2,5->4A					
VENTILATEUR 4 (Puiss. maxi avec 400 V et CosPhi = 0,72)	kW	-	-	-	2,00	2,00	2,00
Calibrage de protection limitée	A	2,5->4A					
PMP 1 (Puiss. maxi avec 400 V et CosPhi = 0,6)	kW	1,7	1,7	1,7	1,7	2,6	4,2
Calibrage de protection limitée	A	2,5->4A	2,5->4A	2,5->4A	2,5->4A	4->6,3A	6,0->10A
PMP 2 (Puiss. maxi avec 400 V et CosPhi = 0,6)	kW	1,7	1,7	1,7	1,7	2,6	4,2
Calibrage de protection limitée	A	2,5->4A	2,5->4A	2,5->4A	2,5->4A	4->6,3A	6,0->10A

(1) Tensions minimum et maximum données pour l'unité uniquement et ne s'appliquent pas aux composants externes, tels que les pompes ou les ventilateurs.

TOUTES UNITÉS

SWH - K
POMPE À CHALEUR

HydroLean	SWH	020	025	035	040	050	065
Données électriques - Unités							
Tension minimum et maximum (1)		380-420V 50Hz					
Puissance maximale	kW	7,8	10,3	14,9	17,9	20,5	29,7
Intensité maximale	A	14,3	18,6	24,4	29,3	36,8	48,2
Intensité de démarrage	A	101,7	123,7	167,7	198,7	141,8	191,5
Données électriques - Options							
VENTILATEUR 1 (Puiss. maxi avec 400 V et CosPhi = 0,72)	kW	2,00	2,00	2,00	2,00	2,00	2,00
Calibrage de protection limitée	A	2,5->4A					
VENTILATEUR 2 (Puiss. maxi avec 400 V et CosPhi = 0,72)	kW	2,00	2,00	2,00	2,00	2,00	2,00
Calibrage de protection limitée	A	2,5->4A					
VENTILATEUR 3 (Puiss. maxi avec 400 V et CosPhi = 0,72)	kW	-	-	-	-	2,00	2,00
Calibrage de protection limitée	A	-	-	-	-	2,5->4A	
VENTILATEUR 4 (Puiss. maxi avec 400 V et CosPhi = 0,72)	kW	-	-	-	-	-	-
Calibrage de protection limitée	A	-	-	-	-	-	-
PMP 1 (Puiss. maxi avec 400 V et CosPhi = 0,6)	kW	1,0	1,0	1,0	1,0	1,7	1,7
Calibrage de protection limitée	A	1,6->2,5A	1,6->2,5A	1,6->2,5A	1,6->2,5A	2,5->4A	2,5->4A
PMP 2 (Puiss. maxi avec 400 V et CosPhi = 0,6)	kW	1,0	1,0	1,0	1,0	1,7	1,7
Calibrage de protection limitée	A	1,6->2,5A	1,6->2,5A	1,6->2,5A	1,6->2,5A	2,5->4A	2,5->4A

HydroLean	SWH	080	090	100	120	135	165
Données électriques - Unités							
Tension minimum et maximum (1)		380-420V 50Hz					
Puissance maximale	kW	32,7	35,7	43,8	47,1	58,6	71,1
Intensité maximale	A	53,2	58,2	71,8	78,6	95,7	117,6
Intensité de démarrage	A	222,5	227,5	297,2	266,0	321,1	369,0
Données électriques - Options							
VENTILATEUR 1 (Puiss. maxi avec 400 V et CosPhi = 0,72)	kW	2,00	2,00	2,00	2,00	2,00	2,00
Calibrage de protection limitée	A	2,5->4A					
VENTILATEUR 2 (Puiss. maxi avec 400 V et CosPhi = 0,72)	kW	2,00	2,00	2,00	2,00	2,00	2,00
Calibrage de protection limitée	A	2,5->4A					
VENTILATEUR 3 (Puiss. maxi avec 400 V et CosPhi = 0,72)	kW	2,00	2,00	2,00	2,00	2,00	2,00
Calibrage de protection limitée	A	2,5->4A					
VENTILATEUR 4 (Puiss. maxi avec 400 V et CosPhi = 0,72)	kW	-	-	-	2,00	2,00	2,00
Calibrage de protection limitée	A	2,5->4A					
PMP 1 (Puiss. maxi avec 400 V et CosPhi = 0,6)	kW	1,7	1,7	1,7	1,7	2,6	4,2
Calibrage de protection limitée	A	2,5->4A	2,5->4A	2,5->4A	2,5->4A	4->6,3A	6,0->10A
PMP 2 (Puiss. maxi avec 400 V et CosPhi = 0,6)	kW	1,7	1,7	1,7	1,7	2,6	4,2
Calibrage de protection limitée	A	2,5->4A	2,5->4A	2,5->4A	2,5->4A	4->6,3A	6,0->10A

(1) Tensions minimum et maximum données pour l'unité uniquement et ne s'appliquent pas aux composants externes, tels que les pompes ou les ventilateurs.

TOUTES UNITÉS

SWR - K
CONDENSEUR À DISTANCE

HydroLean	SWH	020	025	035	040	050	065
Données électriques - Unités							
Tension minimum et maximum (1)		380-420V 50Hz					
Puissance maximale	kW	7,8	10,3	14,9	17,9	20,5	29,7
Intensité maximale	A	14,3	18,6	24,4	29,3	36,8	48,2
Intensité de démarrage	A	101,7	123,7	167,7	198,7	141,8	191,5
Données électriques - Options							
VENTILATEUR 1 (Puiss. maxi avec 400 V et CosPhi = 0,72)	kW	2,00	2,00	2,00	2,00	2,00	2,00
Calibrage de protection limitée	A	2,5->4A					
VENTILATEUR 2 (Puiss. maxi avec 400 V et CosPhi = 0,72)	kW	2,00	2,00	2,00	2,00	2,00	2,00
Calibrage de protection limitée	A	2,5->4A					
VENTILATEUR 3 (Puiss. maxi avec 400 V et CosPhi = 0,72)	kW	-	-	-	-	2,00	2,00
Calibrage de protection limitée	A	-	-	-	-	2,5->4A	
VENTILATEUR 4 (Puiss. maxi avec 400 V et CosPhi = 0,72)	kW	-	-	-	-	-	-
Calibrage de protection limitée	A	-	-	-	-	-	-
PMP 1 (Puiss. maxi avec 400 V et CosPhi = 0,6)	kW	1,0	1,0	1,0	1,0	1,7	1,7
Calibrage de protection limitée	A	1,6->2,5A	1,6->2,5A	1,6->2,5A	1,6->2,5A	2,5->4A	2,5->4A
PMP 2 (Puiss. maxi avec 400 V et CosPhi = 0,6)	kW	1,0	1,0	1,0	1,0	1,7	1,7
Calibrage de protection limitée	A	1,6->2,5A	1,6->2,5A	1,6->2,5A	1,6->2,5A	2,5->4A	2,5->4A

HydroLean	SWH	080	090	100	120	135	165
Données électriques - Unités							
Tension minimum et maximum (1)		380-420V 50Hz					
Puissance maximale	kW	32,7	35,7	43,8	47,1	58,6	71,1
Intensité maximale	A	53,2	58,2	71,8	78,6	95,7	117,6
Intensité de démarrage	A	222,5	227,5	297,2	266,0	321,1	369,0
Données électriques - Options							
VENTILATEUR 1 (Puiss. maxi avec 400 V et CosPhi = 0,72)	kW	2,00	2,00	2,00	2,00	2,00	2,00
Calibrage de protection limitée	A	2,5->4A					
VENTILATEUR 2 (Puiss. maxi avec 400 V et CosPhi = 0,72)	kW	2,00	2,00	2,00	2,00	2,00	2,00
Calibrage de protection limitée	A	2,5->4A					
VENTILATEUR 3 (Puiss. maxi avec 400 V et CosPhi = 0,72)	kW	2,00	2,00	2,00	2,00	2,00	2,00
Calibrage de protection limitée	A	2,5->4A					
VENTILATEUR 4 (Puiss. maxi avec 400 V et CosPhi = 0,72)	kW	-	-	-	2,00	2,00	2,00
Calibrage de protection limitée	A	-	-	-	2,5->4A		
PMP 1 (Puiss. maxi avec 400 V et CosPhi = 0,6)	kW	1,7	1,7	1,7	1,7	2,6	4,2
Calibrage de protection limitée	A	2,5->4A	2,5->4A	2,5->4A	2,5->4A	4->6,3A	6,0->10A
PMP 2 (Puiss. maxi avec 400 V et CosPhi = 0,6)	kW	1,7	1,7	1,7	1,7	2,6	4,2
Calibrage de protection limitée	A	2,5->4A	2,5->4A	2,5->4A	2,5->4A	4->6,3A	6,0->10A

(1) Tensions minimum et maximum données pour l'unité uniquement et ne s'appliquent pas aux composants externes, tels que les pompes ou les ventilateurs.

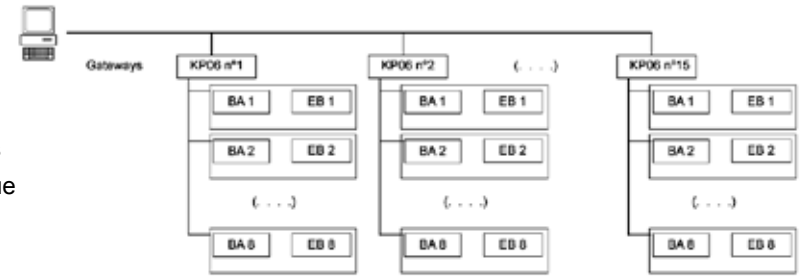

BA : Adaptateur Bus

EB : Boîtier électrique

PARAMÈTRES

Unités avec Climatic 10
(SW 20-25-35-40-50-65-80-90-100)

H26 configuration de sortie 1 = ModBus
H44 Adresse de famille = 0.
H45 Adresse d'appareils = 0,7
(différent pour chacun de ceux branchés à la passerelle)

PARAMÈTRES

Unités avec Climatic 20
(SW(120-135-165)

H48 configuration 1 de sortie = ModBus
H65 Adresse de famille = 0.
H66 Adresse d'appareils = 0,7
(différent pour chacun de ceux branchés à la passerelle)

020 À 040	SWC - K
	SWH - K
	SWR - K

CLIMATIC® 10 (MODÈLE UN CIRCUIT)

- Clavier : situé sur l'unité.
- Le clavier permet la régulation du système.

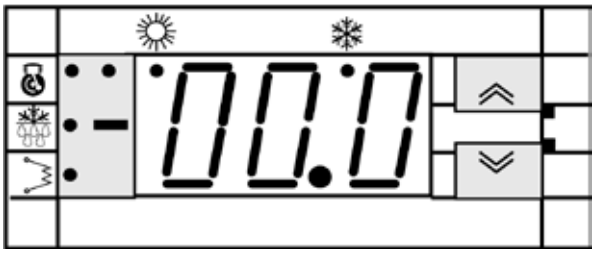

Clavier situé sur l'unité

UNE TÉLÉCOMMANDE EST DISPONIBLE EN OPTION.

Pour installer cette télécommande optionnelle, procéder de la façon suivante :
- Brancher exactement comme illustré sur le schéma électrique.
- Le câble ne doit pas excéder 50 m.

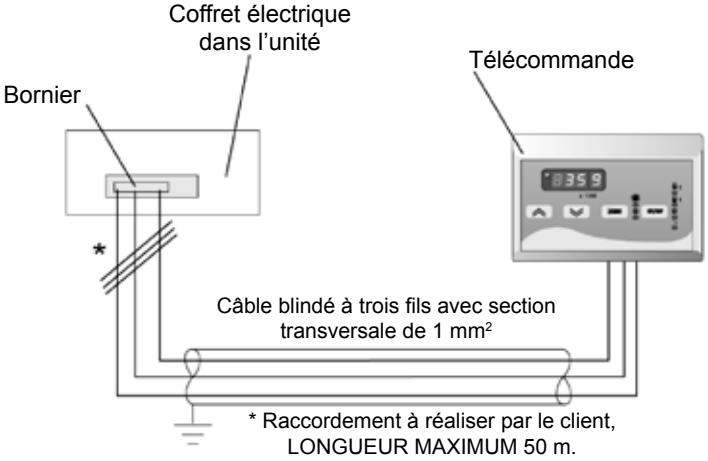

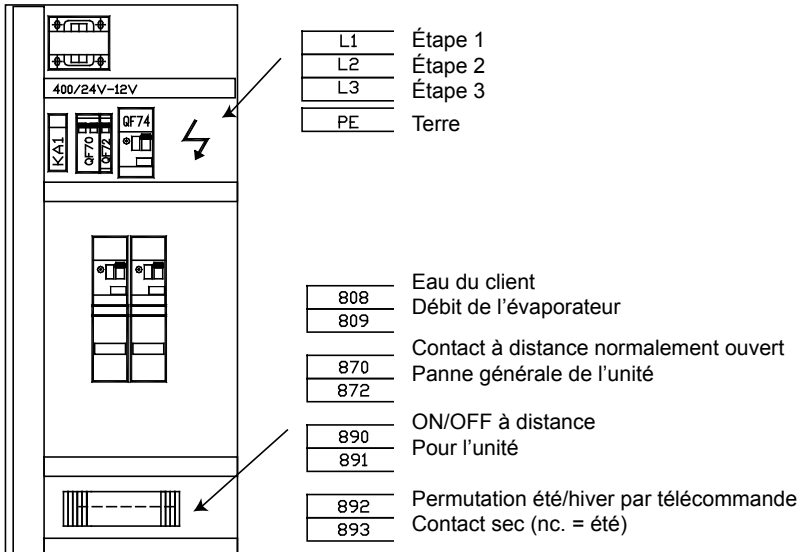

050 À 100	SWC - K
	SWH - K
	SWR - K

CLIMATIC® 20 (MODÈLE DEUX CIRCUITS)

- Clavier : situé sur l'unité. Le clavier permet la régulation du système.
- Module de régulation : situé dans le boîtier électrique

Ce dispositif contrôle le fonctionnement de l'unité, en permettant la régulation du système.

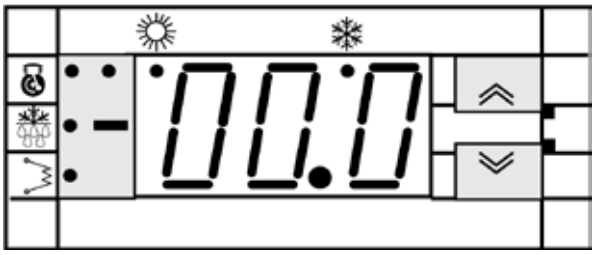

Module de contrôle

UNE TÉLÉCOMMANDE EST DISPONIBLE EN OPTION.

Pour installer cette télécommande optionnelle, procéder de la façon suivante :

- Brancher exactement comme illustré sur le schéma électrique.
- Le câble ne doit pas excéder 50 m.

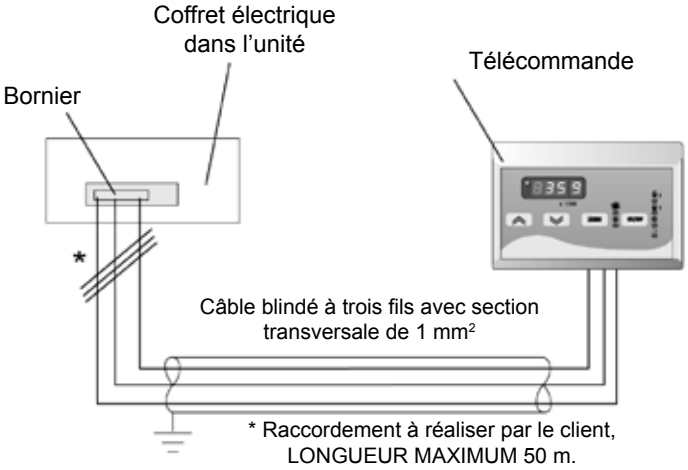

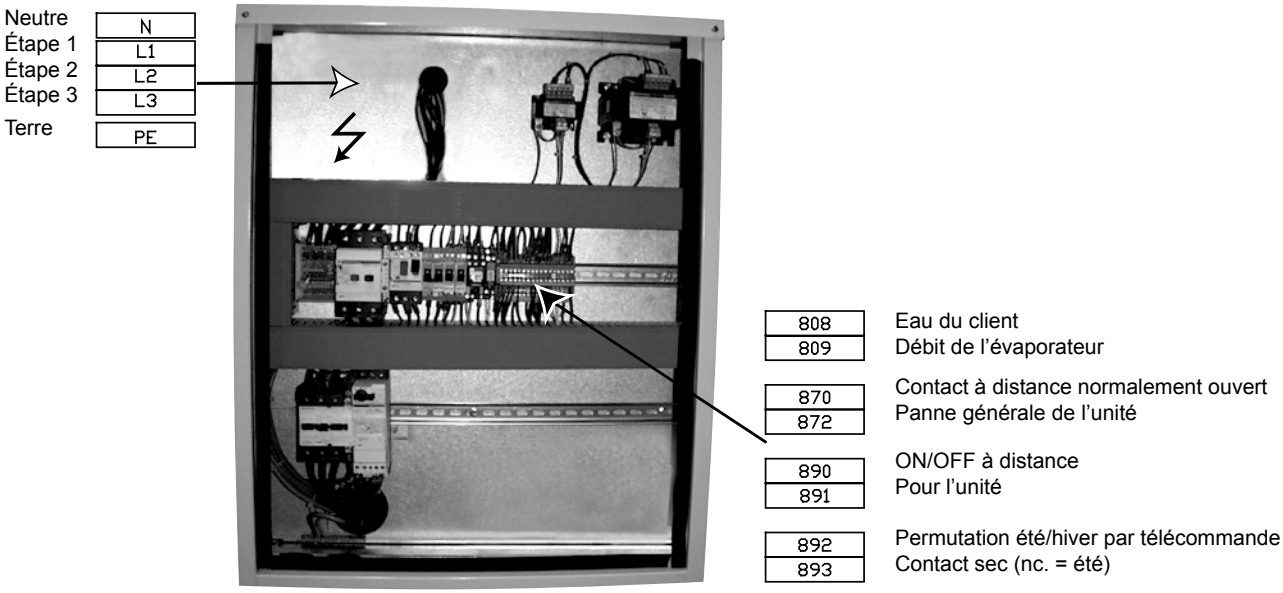

120 À 165	SWC - K
	SWH - K
	SWR - K

CLIMATIC® 10 (MODÈLE UN CIRCUIT)

- Clavier : situé sur l'unité.
- Le clavier permet la régulation du système.

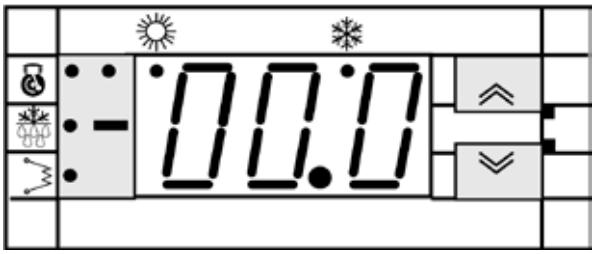

Clavier situé sur l'unité

UNE TÉLÉCOMMANDE EST DISPONIBLE EN OPTION.

Pour installer cette télécommande optionnelle, procéder de la façon suivante :
- Brancher exactement comme illustré sur le schéma électrique.
- Le câble ne doit pas excéder 50 m.

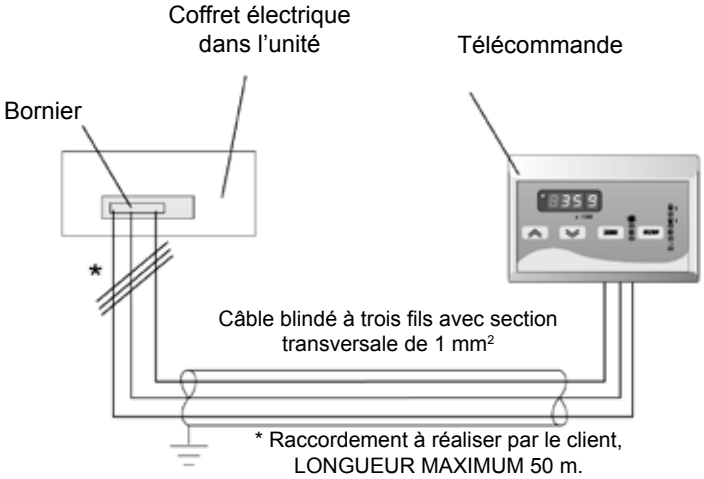

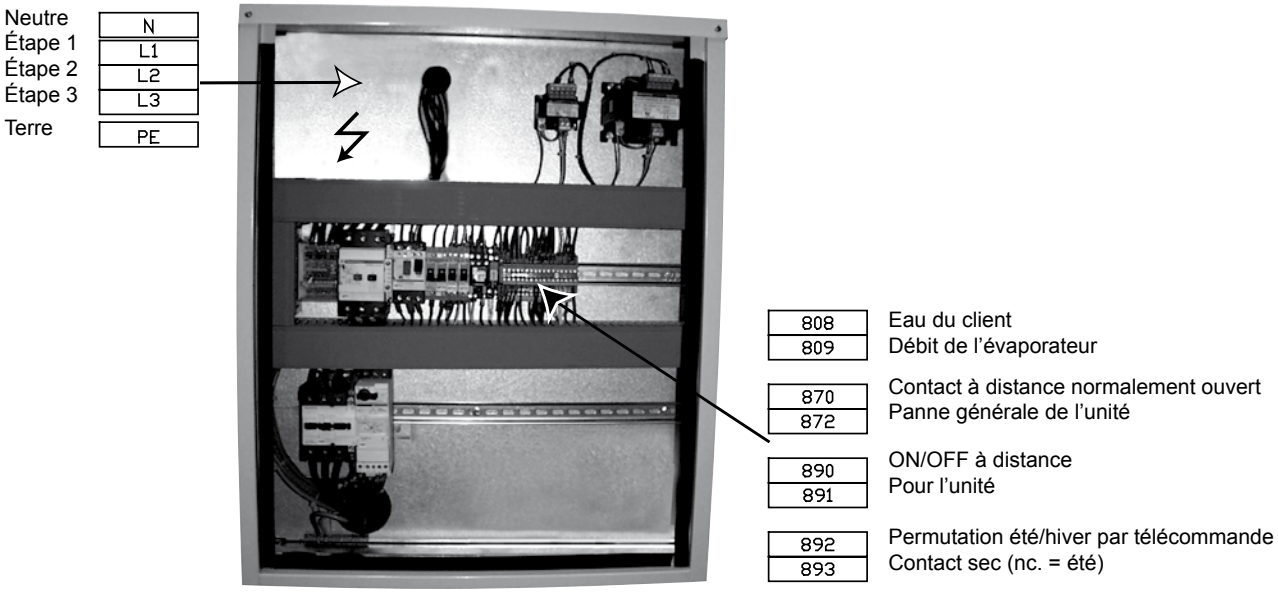

TOUTES UNITÉS

SWC - K
SWH - K
SWR - K

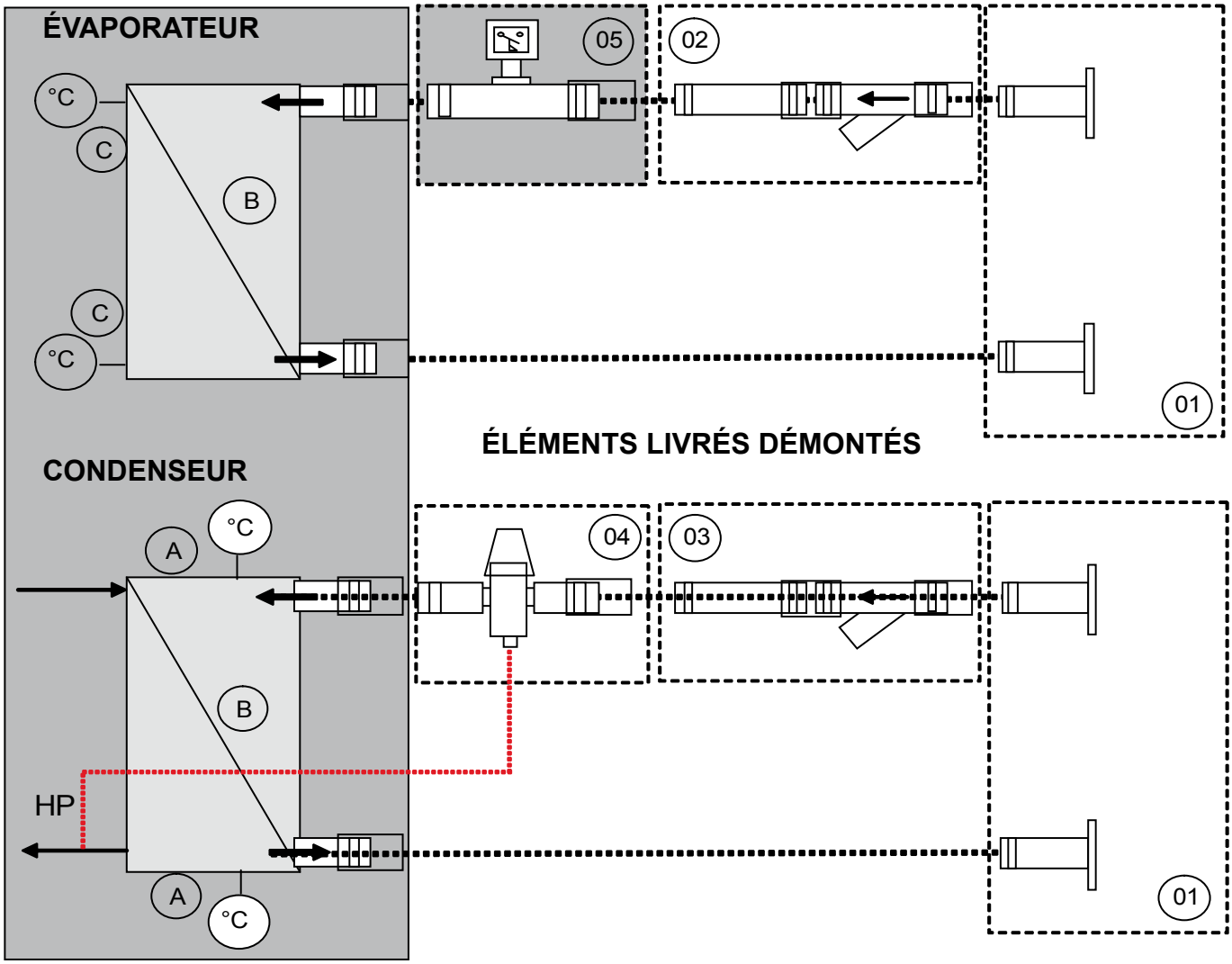

Éléments livrés «démontés» en option	
01	Kit adaptateur VICTAULIC/Bride
02	Filtre d'entrée d'eau évaporateur
03	Filtre d'entrée d'eau condenseur
04	Vanne à eau pressostatique
Éléments livrés «démontés» en standard	
05	Contrôleur de débit (à palette)

Éléments montés à l'intérieur de l'unité en option	
A	Sondes de température d'entrée/de sortie d'eau pour régulation d'eau chaude
Éléments montés à l'intérieur de l'unité en standard	
B	Echangeur thermique
C	Sondes de température d'entrée/de sortie d'eau

020 À 100 SWC - K

020 - 025 - 035 - 040

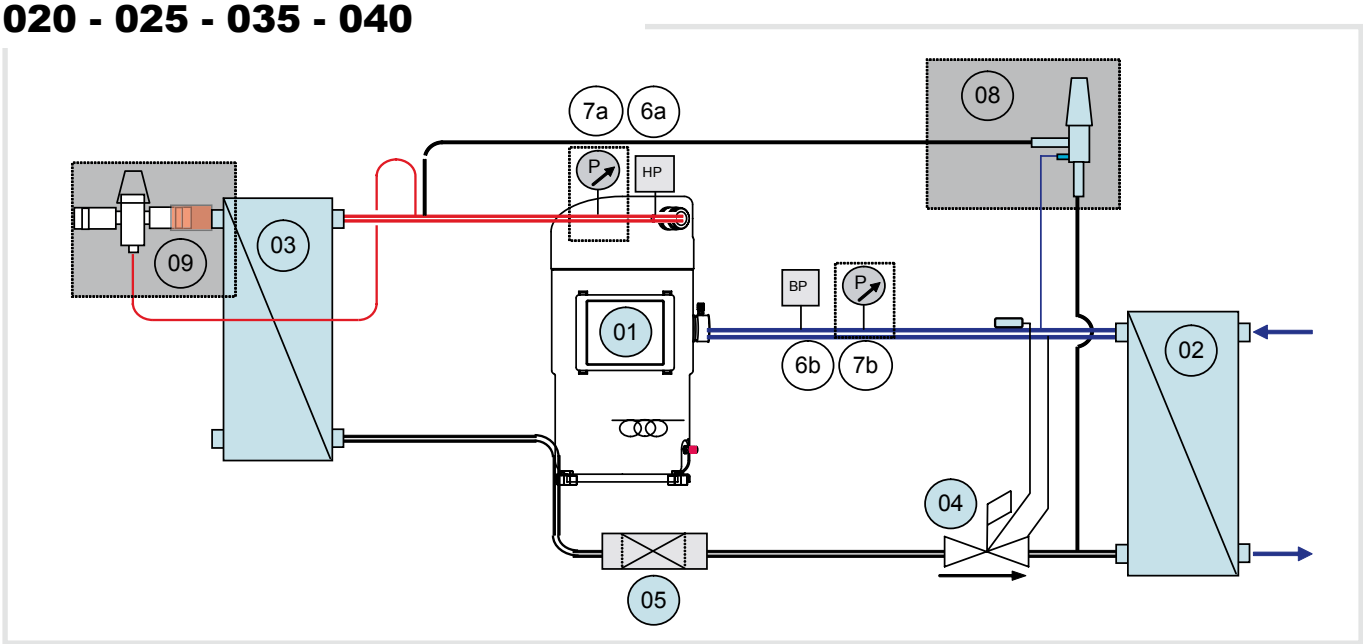

050 - 065 - 080 - 090 - 100

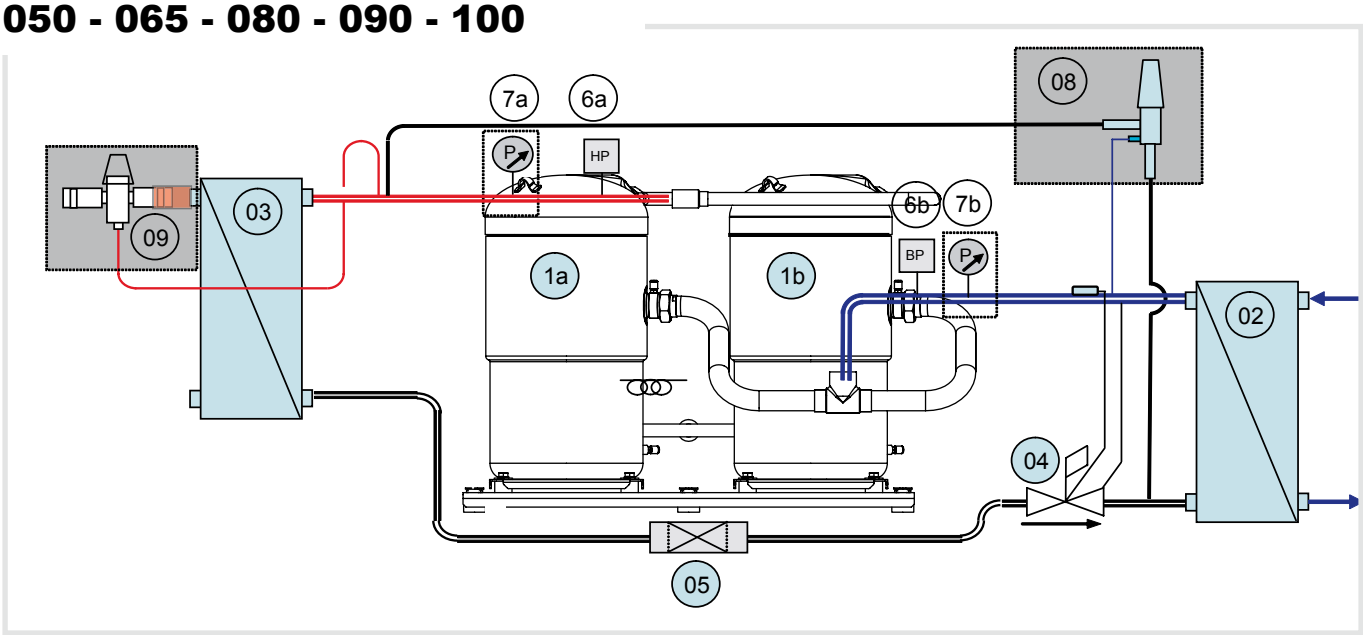

Éléments standard	
01.a/ 01.b/ 01.c	Compresseurs
02	Évaporateur
03	Condenseur
04	Détendeur thermostatique
05	Filtre déshydrateur
06	Pressostat haute/basse pression

Options	
07a/ 07b/	Manomètres haute/basse pression
08	Bipasse gaz chauds
09	Vanne à eau pressostatique

120 À 165 SWC - K

120 - 135 - 165

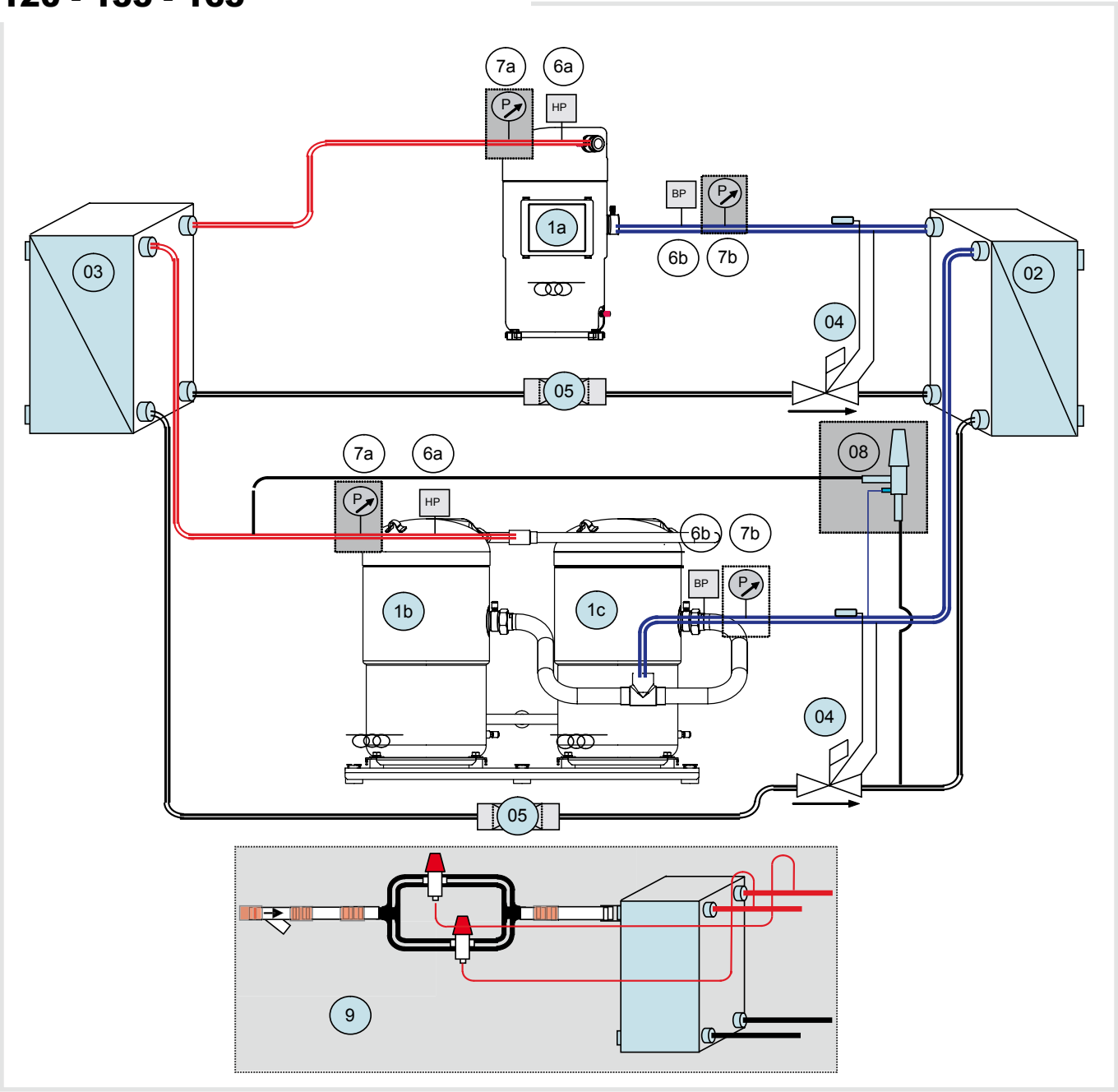

Éléments standard	
01.a/ 01.b/ 01.c	Compresseurs
02	Évaporateur
03	Condenseur
04	Détendeur thermostatique
05	Filtre déshydrateur
06	Pressostat haute/basse pression

Options	
07a/ 07b/	Manomètres haute/basse pression
08	Bipasse gaz chauds
09	Vanne à eau pressostatique

020 À 100 SWH - K

020 - 025 - 035 - 040

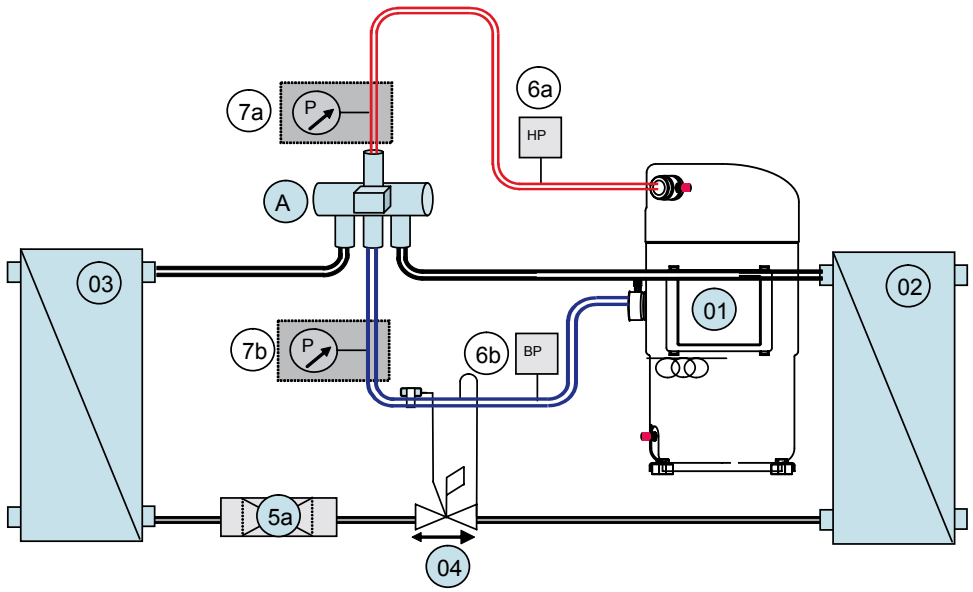

050 - 065 - 080 - 090 - 100

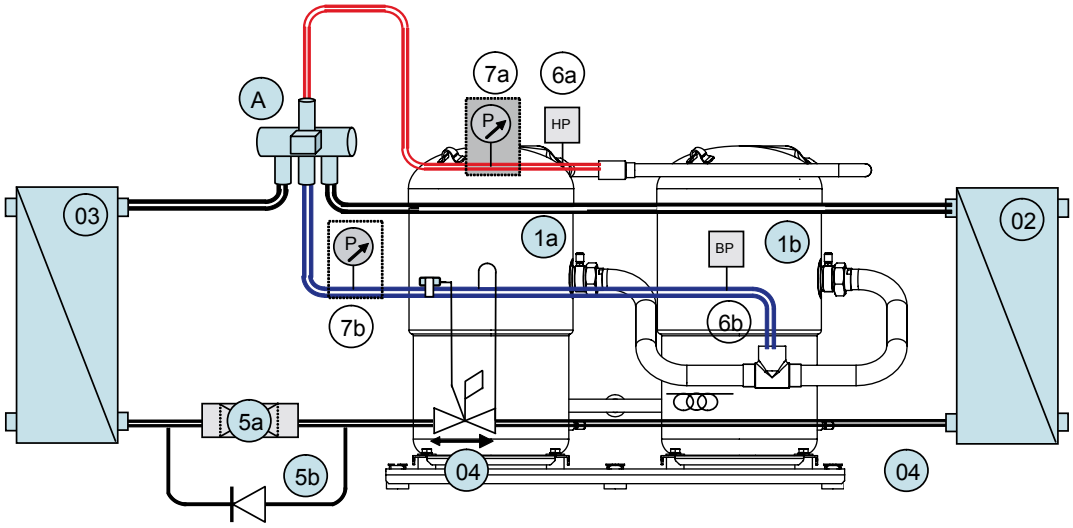

Éléments standard	
01.a/ 01.b/	Compresseurs
02	Évaporateur
03	Condenseur
04	Détendeur thermostatique
05.a 05.b	Filtre déshydrateur & Filtre by-pass
06.a 06.b	Pressostat haute/basse pression
A	Vanne d'inversion 4 voies

Options	
07a/ 07b/	Manomètres haute/basse pression

120 À 165 | **SWH - K**

120 - 135 - 165

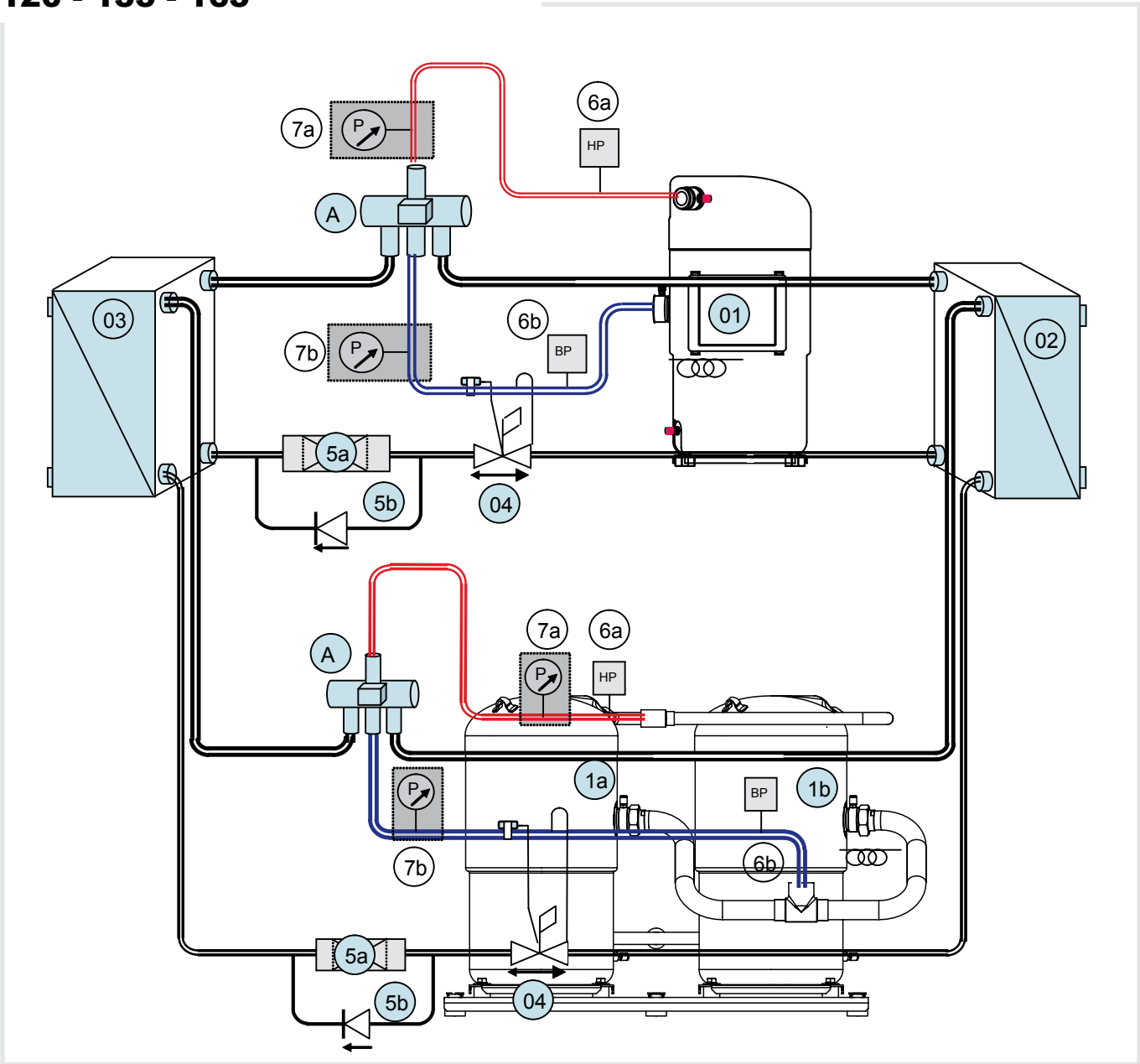

Éléments standard	
01.a/ 01.b/	Compresseurs
02	Évaporateur
03	Condenseur
04	Détendeur thermostatique
05.a 05.b	Filtre déshydrateur & Filtre by-pass
06.a 06.b	Pressostat haute/basse pression
A	Vanne d'inversion 4 voies

Options	
07a/ 07b/	Manomètres haute/basse pression

020 À 100 SWR - K

020 - 025 - 035 - 040

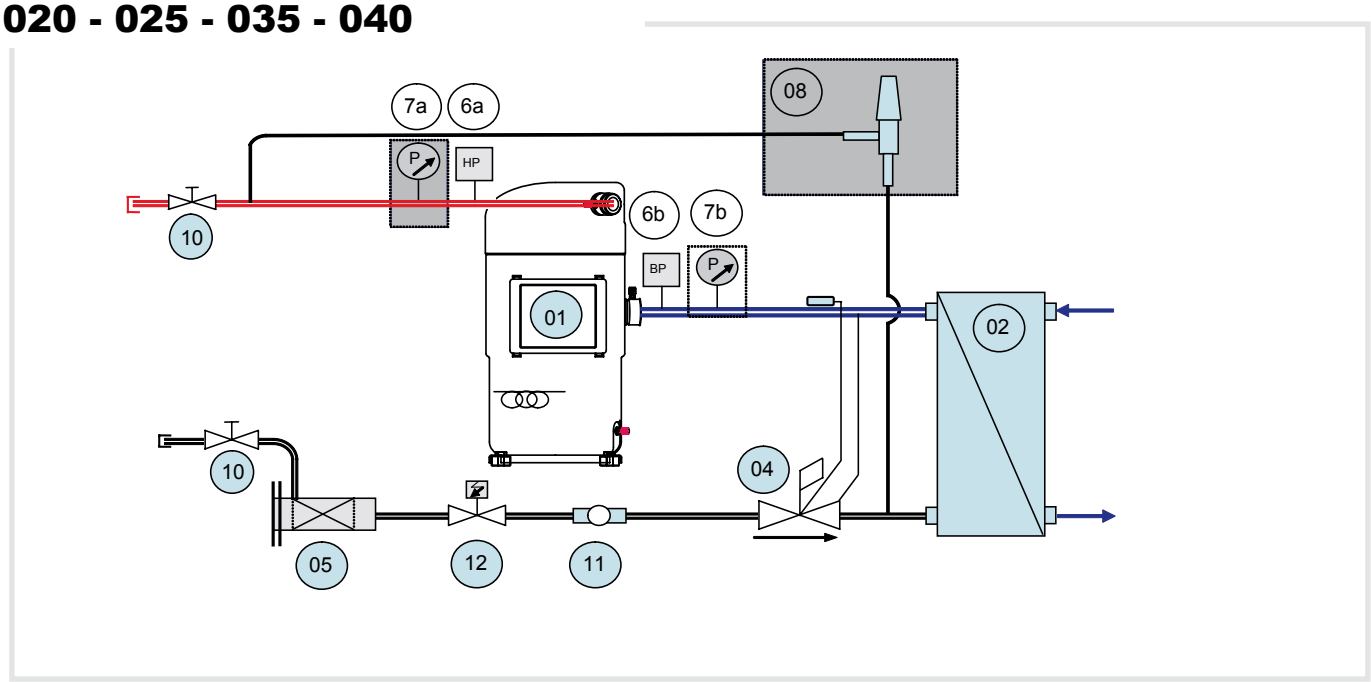

050 - 065 - 080 - 090 - 100

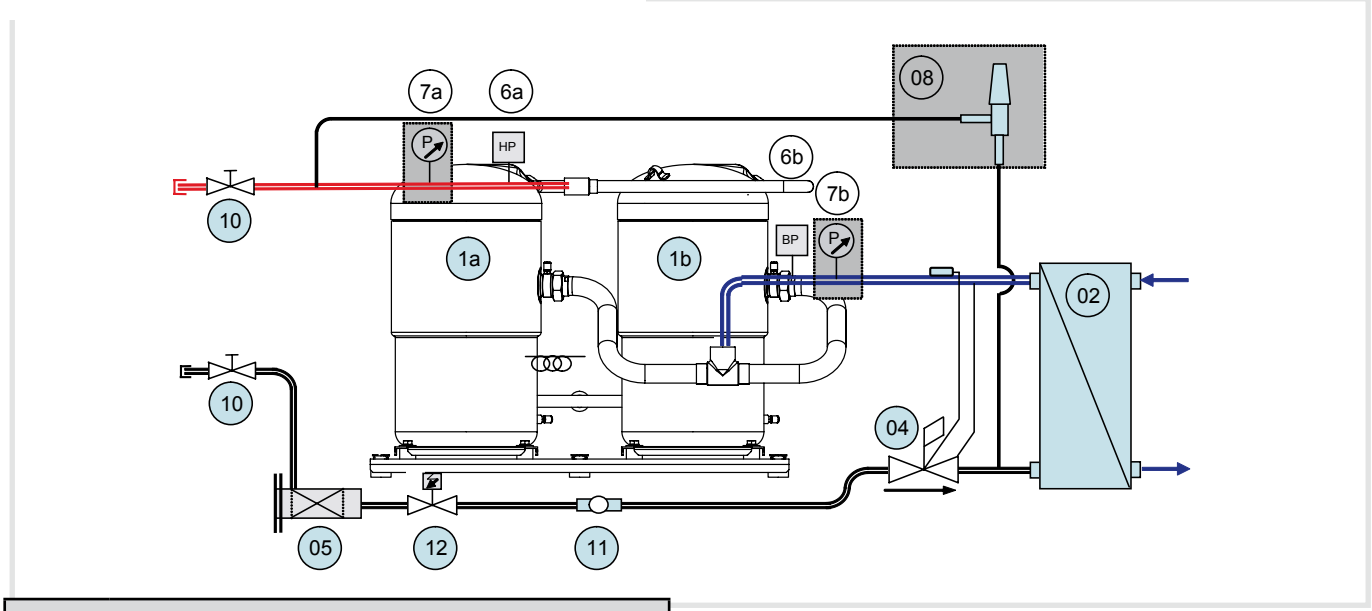

Éléments standard	
01.a/ 01.b/ 01.c	Compresseurs
02	Évaporateur
03	Condenseur
04	Détendeur thermostatique
05	Déshydrateur à cartouche remplaçable
06.a 06.b	Pressostat haute/basse pression
10	Vanne d'arrêt manuelle

11	Témoin
12	Électrovanne liquide

Options	
07a/ 07b/	Manomètres haute/basse pression
08	Bipasse gaz chauds

120 À 165 SWR - K

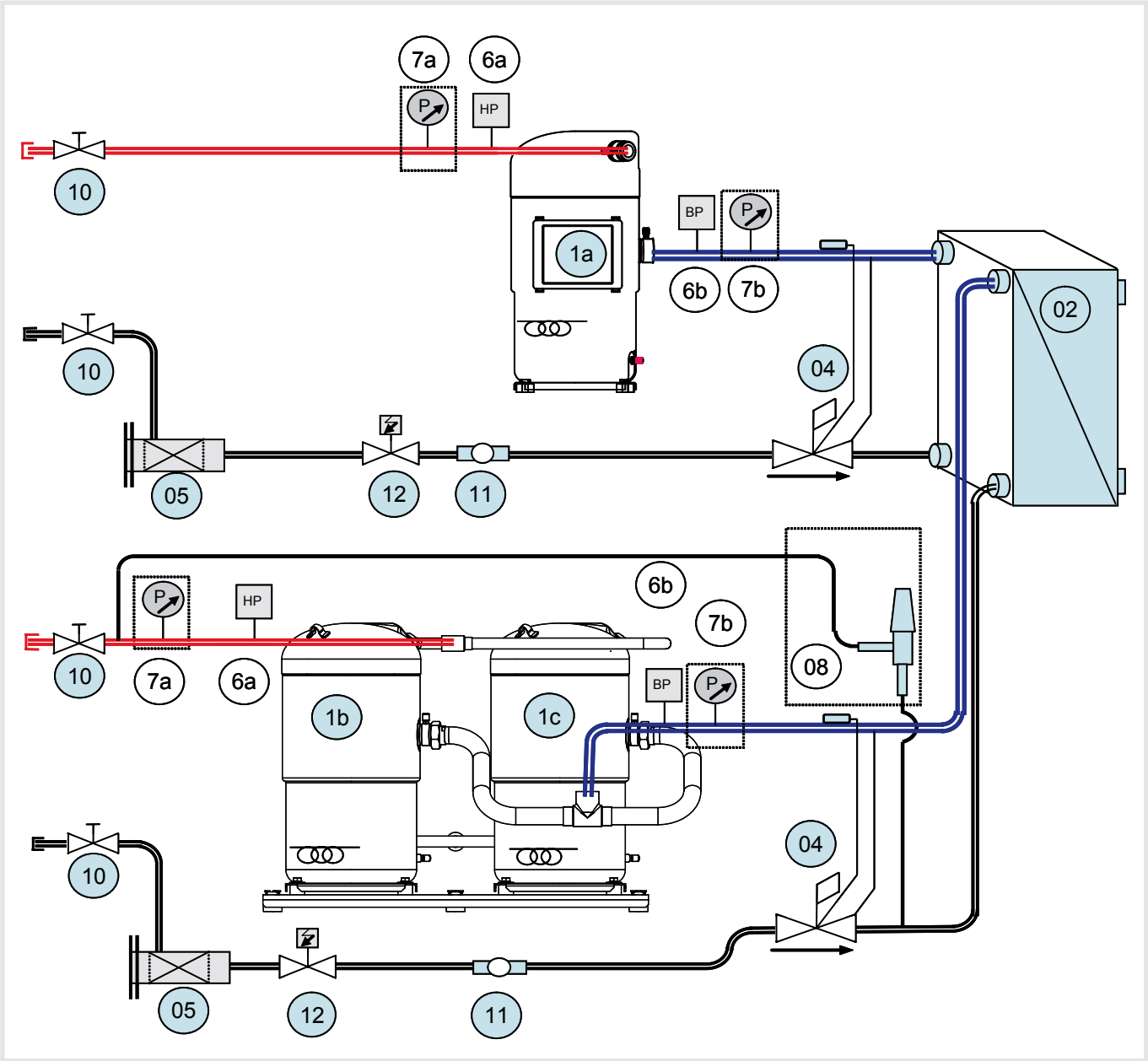

Éléments standard	
01.a/ 01.b/ 01.c	Compresseurs
02	Évaporateur
03	Condenseur
04	Détendeur thermostatique
05	Déshydrateur à cartouche remplaçable
06.a 06.b	Pressostat haute/basse pression
10	Vanne d'arrêt manuelle

11	Témoin
12	Électrovanne liquide

Options	
07a/ 07b/	Manomètres haute/basse pression
08	Bipasse gaz chauds

020 to 040	SWC - K
	SWH - K
	SWR - K

RÉPARTITION DE CHARGE (kg -Poids en service)

	SWC		SWH		SWR	
	G1	G2	G1	G2	G1	G2
020	31	31	31	31	29	29
025	48	48	49	49	47	47
035	53	53	54	54	50	50
040	60	60	60	60	57	57
	D1	D2	D1	D2	D1	D2
020	31	31	31	31	29	29
025	48	48	49	49	47	47
035	53	53	54	54	50	50
040	60	60	60	60	57	57

DEGAGEMENTS

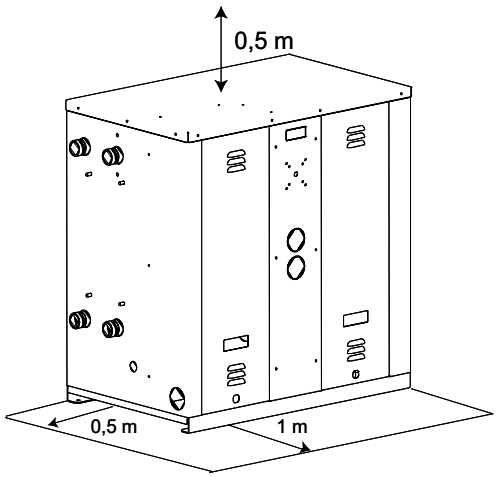

CARACTÉRISTIQUES PHYSIQUES

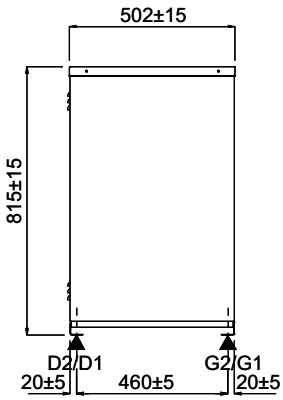

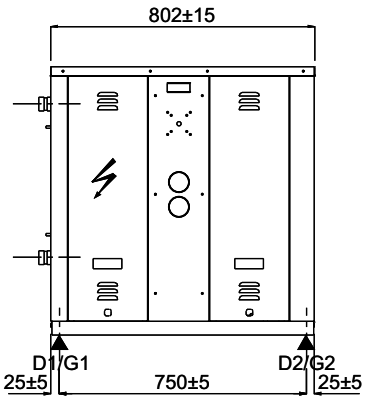

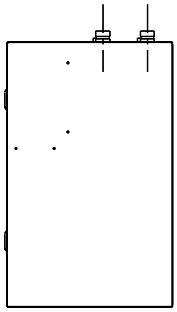

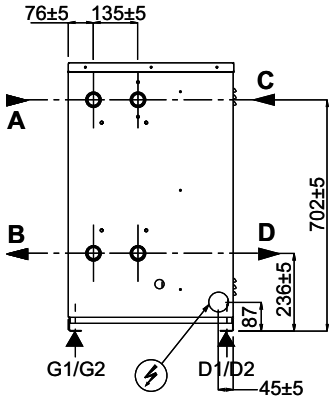

TUYAUTERIE

A Box 20/25/35/40	SWC / SWH	SWR	
EVAPORATEUR	Toutes unités		
Entrée d'eau : (A)	1"1/4 DN32	1"1/4 DN32	
Sortie d'eau : (B)	1"1/4 DN32	1"1/4 DN32	
CONDENSEUR		20->35	40
Entrée d'eau: (C)	1"1/4 DN32		
Ligne liquide : (D)		5/8"	5/8"
Sortie d'eau: (D)	1"1/4 DN32		
Ligne de refoulement : (D)		7/8"	1" 1/8

PLOTS ANTIVIBRATILES EN OPTION

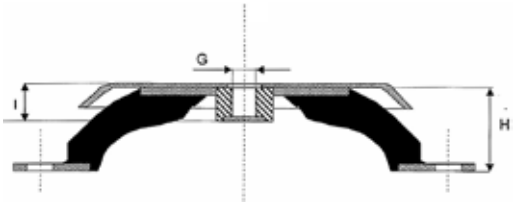

HydroLean	SWC SWH SWR	020	025	035	040
Plots caoutchouc	Type	APK80/45Sh A		APK80/60Sh A	
Nombre/machine	#	4		4	
Hauteur (H)	mm	27		27	
Ø de filetage (G)	mm	M8		M8	
Longueur maxi de filetage	mm	10		11,8	

050 to 100	SWC - K
	SWH - K
	SWR - K

RÉPARTITION DE CHARGE (kg - Poids en service)

	SWC		SWH		SWR	
	G1	G2	G1	G2	G1	G2
050	98	98	99	99	95	95
065	106	106	108	108	101	101
080	111	111	113	113	102	102
090	121	121	122	122	110	110
100	133	133	135	135	122	122
	D1	D2	D1	D2	D1	D2
050	98	98	99	99	95	95
065	106	106	108	108	101	101
080	111	111	113	113	102	102
090	121	121	122	122	110	110
100	133	133	135	135	122	122

DEGAGEMENTS

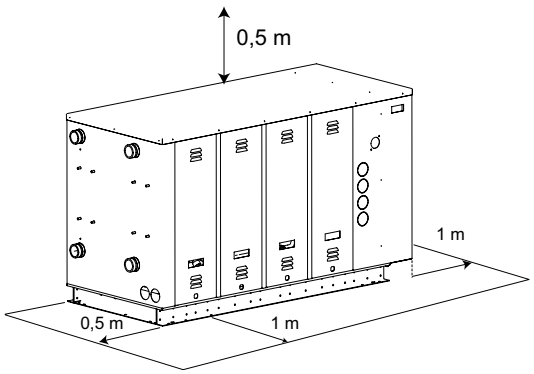

CARACTÉRISTIQUES PHYSIQUES

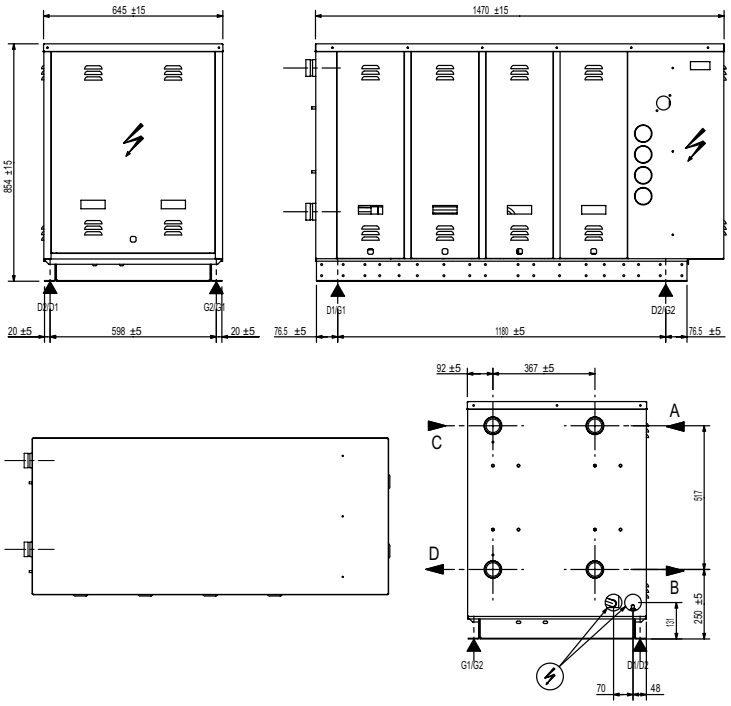

TUYAUTERIE

B Box 50/65/80/90/100	SWC / SWH	SWR	
EVAPORATEUR	*Toutes unités*		
Entrée d'eau : (A)	2" DN50		
Sortie d'eau : (B)	2" DN50		
CONDENSER	*Toutes unités*	*50->65*	*80->100*
Entrée d'eau : (C)	2" DN50		
Ligne liquide : (D)		7/8"	7/8"
Sortie d'eau : (D)	2" DN50		
Ligne de refoulement : (C)		7/8"	1" 3/8

PLOTS ANTIVIBRATILES EN OPTION

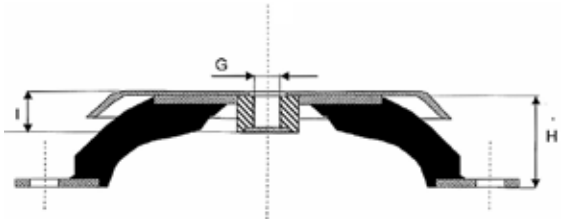

HydroLean	SWC SWH SWR	050	065	080	090	100
Plots caoutchouc	Type	APK80/75Sh A		APK100/60Sh A		
Nombre/machine	#	4		4		
Hauteur (H) - mm	SWC	27		27		
	SWH	27		28		
	SWR	27		28		
Ø de filetage (G) - mm	SWC	M8		M8		
	SWH	M8		M10		
	SWR	M8		M10		
Longueur maxi de filetage	mm	12,8		10		

120 to 165	SWC - K
	SWH - K
	SWR - K

RÉPARTITION DE CHARGE (kg - Poids en service)

	SWC		SWH		SWR	
	G1	G2	G1	G2	G1	G2
120	172	172	174	174	160	160
135	190	190	192	192	173	173
165	201	201	203	203	184	184
	D1	D2	D1	D2	D1	D2
120	172	172	174	174	160	160
135	190	190	192	192	173	173
165	201	201	203	203	184	184

DEGAGEMENTS

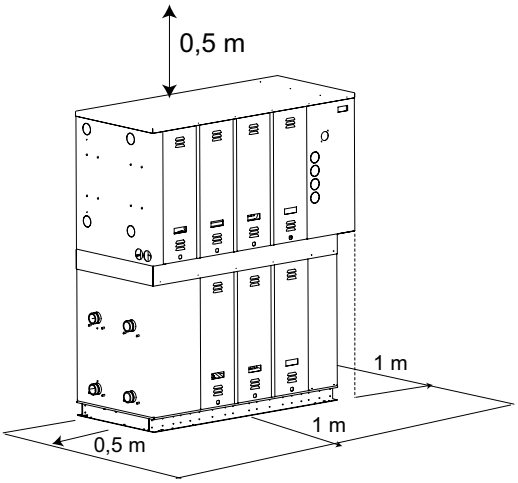

CARACTÉRISTIQUES PHYSIQUES

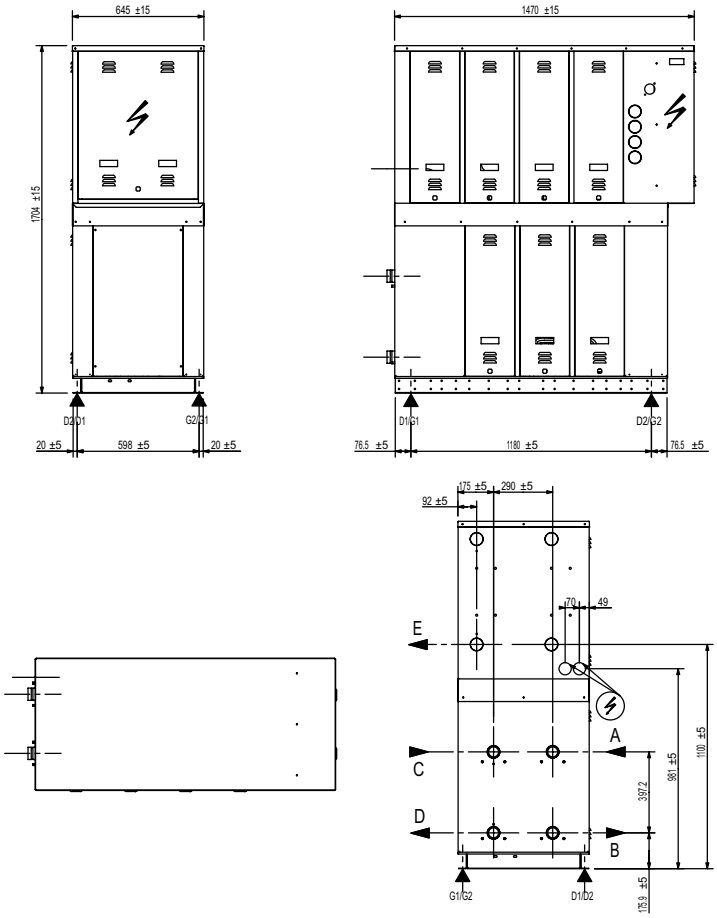

TUYAUTERIE

C Box 120/135/165	SWC / SWH	SWR
EVAPORATEUR	*Toutes unités*	
Entrée d'eau : (A)	2" DN50	
Sortie d'eau : (B)	2" DN50	
CONDENSER	*Toutes unités*	
Entrée d'eau : (C)	2" DN50	
Ligne liquide C1&C2 : (D)		7/8"
Sortie d'eau : (D)	2" DN50	
Ligne de refoulement C1 : (E)		1" 3/8
Ligne de refoulement C2 : (C)		1" 3/8

PLOTS ANTIVIBRATILES EN OPTION

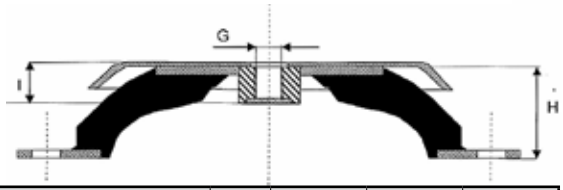

HydroLean	SWC SWH SWR	120	135	165
Plots caoutchouc	Type	APK100/75Sh A		
Nombre/machine	#	4		
Hauteur (H) - mm	SWC	27		
	SWH	28		
	SWR	28		
Ø de filetage (G) - mm	SWC	M8		
	SWH	M10		
	SWR	M10		
Longueur maxi de filetage	mm	10		

www.lennoxeurope.com

BELGIQUE, LUXEMBOURG
www.lennoxbelgium.com

REPUBLIQUE TCHEQUE
www.lennoxczech.com

FRANCE
www.lennoxfrance.com

ALLEMAGNE
www.lennoxdeutschland.com

PAYS BAS
www.lennoxnederland.com

POLOGNE
www.lennoxpolska.com

PORTUGAL
www.lennoxportugal.com

RUSSIE
www.lennoxrussia.com

SLOVAQUIE
www.lennoxdistribution.com

ESPAGNE
www.lennoxspain.com

UKRAINE
www.lennoxukraine.com

ROYAUME-UNI ET IRLANDE
www.lennoxuk.com

AUTRES PAYS
www.lennoxdistribution.com

Conformément à l'engagement permanent de Lennox en faveur de la qualité, les caractéristiques, les valeurs nominales et les dimensions sont susceptibles de modification sans préavis, ceci n'engageant pas la responsabilité de Lennox
Une installation, un réglage, une modification ou une opération de maintenance incorrecte peut endommager l'équipement et provoquer des blessures corporelles..
L'installation et la maintenance doivent être confiées à un installateur ou à un technicien de maintenance qualifié.

CE

HYDROLEAN-AGU-0407-F